МОРСКОЙ
СБОРНИКЪ,

ИЗДАВАЕМЫЙ

МОРСКИМЪ УЧЕНЫМЪ КОМИТЕТОМЪ.

Томъ XL.

№ 3.

МАРТЪ.

САНКТПЕТЕРБУРГЪ.

Въ типографіи Морскаго Министерства.

1859.

Печатать позволяется. С. Петербургъ, 3 Марта 1859 г.

Предсѣдательствующій въ М. Уч. Ком., Вице-Адмиралъ *Матюшкинъ*.

Цензоръ, *П. Новосильскій*.

ОГЛАВЛЕНІЕ

№ 3-го Морскаго Сборника.

I. ПОСТАНОВЛЕНІЯ И РАСПОРЯЖЕНІЯ ПРАВИТЕЛЬСТВА.

II. ОФИЦІАЛЬНЫЯ СТАТЬИ И ИЗВѢСТІЯ.

III. ЧАСТЬ НЕОФИЦІАЛЬНАЯ.

IV. СМѢСЬ.

V. БИБЛІОГРАФІЯ.

ПРИЛОЖЕНІЯ.

---

25 Флотскаго экипажа Мичману *Куницкому*, вмѣсто утерянного выданъ въ Кронштадтѣ новый билетъ, за № 653, на полученіе въ 1859 году Морскаго Сборника.

I.

ПОСТАНОВЛЕНІЯ И РАСПОРЯЖЕНІЯ ПРАВИТЕЛЬСТВА.

ВЫСОЧАЙШІЕ ПРИКАЗЫ.

О ЧИНАХЪ ВОЕННЫХЪ.

№ 232. Въ С. Петербургѣ; 2-го Февраля, 1859.

Производятся: Капитанъ надъ Астраханскимъ портомъ, Генералъ-Маіоръ **Посьочинъ**, въ Генералъ-Лейтенанты, съ увольненіемъ, за болѣзнію, отъ службы, съ мундиромъ и пенсіономъ по положенію, и состоящій по Ластовымъ экипажамъ, Штабсъ-Капитанъ **Кузьминъ 3-й**, въ Капитаны, съ увольненіемъ отъ службы съ мундиромъ и пенсіономъ по положенію.

Назначаются: бывшій членъ Кораблестроительнаго Учетнаго Комитета въ Севастополѣ, числящійся по флоту, Капитанъ 1-го ранга **Киселинскій 2-й** — Командиромъ 4-го Ластоваго экипажа, съ переименованіемъ въ Полковники. Поручики, Корпуса Флотскихъ Штурмановъ: **Худыцовъ 1-й** — Младшимъ Помощникомъ Директора Балтійскихъ маяковъ и лоцій и **Филиповъ 1-й** — переименовывается въ Мичманы, съ назначеніемъ въ 45-й Флотскій экипажъ.

Переводятся: Флотскихъ экипажей: 45-го, Капитанъ-Лейтенантъ

Савичъ 1-й, въ 16-й; Лейтенанты: 2-го, **Болговскій 3-й**, въ 19-й; 11-го, **Шафровъ**, въ 9-й; 14-го, **Сѣрковъ 2-й**, въ 16-й; 29-го, **Конаржевскій 2-й** и 33-го, **Долговъ**,—въ 17-й; 30-го, **Колокольцовъ 2-й**, 32-го, **Норбутъ**, 41-го, **Сабинъ 1-й** и 42-го, **Шанто**,—въ 9-й; 29-го, **Повалишинъ 3-й** и 41-го, **Геркенъ**,—въ 16-й; 29-го, **Хитрово** и 42-го, **Костыревъ**,—въ 20-й; 36-го, **Збышевскій**, въ 1-й; 45-го, **Беклемишевъ 2-й**, въ 14-й и 43-го, **Титовъ 1-й**, въ Гвардейскій экипажъ. *По экзамену:* въ Корпусъ Карабельныхъ Инженеровъ: состоящій по Адмиралтейству, Подпоручикъ **Тучковъ**, Прапорщикомъ; въ Корпусъ Инженеръ-Механиковъ: состоящіе по Рабочимъ экипажамъ, Прапорщики: **Рудольфъ** и **Ивановъ 8-й**.

увольняются въ отпускъ: 38-го Флотскаго экипажа, Лейтенантъ **Акимовъ 3-й**, на одинъ годъ и Корпуса Морской Артиллеріи, Поручикъ **Здановичъ 1-й**, по первое Октября сего года,—оба по домашнимъ обстоятельствамъ.

увольняется въ безсрочный отпускъ, состоящій по особымъ порученіямъ при Управляющемъ Морскимъ Министерствомъ, числящійся по флоту, Капитанъ 1-го ранга **Очочинъ 2-й**, съ отчисленіемъ отъ должности и съ оставленіемъ по флоту.

увольняются отъ службы: Корпуса Флотскихъ Штурмановъ, Поручики: **Федотовъ 2-й**, **Жуковъ 1-й**, **Перушкинъ** и **Долгопеловъ**,—Штабсъ-Капитанами; состоящій по Арсенальнымъ ротамъ Корпуса Морской Артиллеріи, Подпоручикъ **Яшинченко 1-й**, Поручикомъ; бывшаго 5-го Ластоваго экипажа, Капитанъ **Кузьминъ 1-й**, Маіоромъ; состоящіе по Ластовымъ экипажамъ, Штабсъ-Капитаны: **Захаровъ 2-й** и **Ивановъ 6-й**, Капитанами; Портовой № 9-го роты, Капитанъ **Шартыновъ**, Маіоромъ; бывшаго 13-го Рабочаго экипажа Капитаны: **Дементьевъ 1-й** и **Перцовъ**, Маіорами; состоящій по Адмиралтейству, Капитанъ **Стеценковъ**, Маіоромъ и Штабсъ-Капитаны: **Кривошея** и **Васильевъ 2-й**, Капитанами,—всѣ четырнадцать съ мундирами и пенсіонами по положенію; Корпуса Инженеръ-Механиковъ, Поручикъ **Дмитріевъ 1-й**. *За болѣзнію:* Корпуса Морской Артиллеріи: завѣдывающій Каспійскою Артиллерійскою частію, Генералъ-Маіоръ **Будацовъ**, съ мундиромъ и пенсіономъ по положенію, и Прапорщикъ **Васильковскій**, Подпоручикомъ и съ мундиромъ; Начальникъ Отдѣленія Кораблестроительнаго департамента, числящійся по Корпусу Флотскихъ Штурмановъ, Подполковникъ **Храпцовъ**, съ мундиромъ и пенсіономъ по

положенію. *По домашнимъ обстоятельствамъ*, Корпуса Флотскихъ Штурмановъ, Подпоручикъ **Курковскій**, Поручикомъ.

ИСКЛЮЧАЮТСЯ ИЗЪ СПИСКОВЪ, *умершіе*: Ѳеодоссійскій Комендантъ, числившійся по флоту, Капитанъ 1-го ранга **Ергомышевъ**; Корпуса Инженеровъ Морской Строительной части, Подполковникъ **Варавва** и 2-го Ластоваго экипажа, Капитанъ **Быковъ**.

—

№ 233. Въ С. Петербургѣ; 16-го Февраля, 1859.

ПРОИЗВОДЯТСЯ, *за отличіе по службѣ:* Командиръ 46-го Флотскаго экипажа, Капитанъ 1-го ранга **Семиковъ**, въ Контръ-Адмиралы, съ увольненіемъ отъ службы, съ мундиромъ и пенсіономъ по положенію; Корпуса Инженеръ-Механиковъ, Поручикъ **Синкоти**, въ Штабсъ-Капитаны и Корпуса Корабельныхъ Инженеровъ, Прапорщикъ **Григорьевъ 2-й**, въ Подпоручики.

НАЗНАЧАЮТСЯ: Флотскихъ экипажей: 21 го, Командиръ экипажа, Капитанъ 1-го ранга **Есауловъ 1-й** — Капитаномъ надъ Астраханскимъ портомъ и 38-го, Лейтенантъ **Чухнинъ** — Изюмскимъ городничимъ, съ 4-го Іюня 1858 года,—оба съ зачисленіемъ по флоту; Морскаго Кадетскаго Корпуса, Лейтенантъ **Ушаковъ 3-й**; Флотскихъ экипажей, Мичманы: 5-го, **Саблинъ 3-й**; 21-го, **Энгельнъ**; 23-го, **Бабицынъ** и 26-го, **Всеволожскій 2-й**,—всѣ пять состоять по флоту; состоящій по Корпусу Морской Артиллеріи, Подполковникъ **Евдокимовъ 1-й** — Командиромъ вновь сформированной Арсенальной № 6-го роты, съ оставленіемъ по Корпусу. Бывшей Арсенальной № 6-го роты, Капитанъ **Жастиковъ 2-й**, состоящіе по Арсенальнымъ ротамъ: Поручикъ **Львовъ** и Прапорщикъ **Лонтевъ**,—всѣ три во вновь сформированную Арсенальную № 6-го роту; бывшихъ Арсенальныхъ ротъ: № 6-го, Штабсъ-Капитанъ **Усачевъ** и № 7-го, Подпоручикъ **Ельмановичъ**,—оба въ Лабораторную команду вновь сформированной Арсенальной № 6-го роты; № 6-го: Командиръ роты—Полковникъ **Гутниковъ**, Капитанъ **Евдокимовъ 2-й** и Поручикъ **Ивановъ 5-й**, Прапорщики: **Меркушевъ 2-й**, **Таранъ** и **Зіолковскій**; № 7-го: Командиръ роты и Начальникъ Арсенала въ Севастополѣ, Полковникъ **Крякинъ 1-й** и Подпоручикъ **Контаевъ**, Прапорщики:

Гусевъ 4-й и **Орловъ**; бывшей Лабораторной № 2-го роты: Капитанъ **Селиверстовъ**, Поручикъ **Баркаревъ**, Подпоручикъ **Пановъ** и Прапорщикъ **Гатовскій** — всѣ четырнадцать состоять по Арсенальнымъ ротамъ.

ОТЧИСЛЯЮТСЯ ОТЪ ДОЛЖНОСТИ, бывшій Командиръ второй половины упраздненной Лабораторной № 2-го роты, состоящій по Корпусу Морской Артиллеріи, Подполковникъ **Поповъ 2-й**, съ оставленіемъ по Корпусу.

ПЕРЕВОДЯТСЯ: Флотскихъ экипажей, Лейтенанты: 2-го, **Селиванвъ 2-й**, въ 28-й; 8-го, **Бурмейстеръ 1-й**, 11-го, **Рудневъ 3-й**, 7-го, **Тавашерно** и 28-го, **Клочковъ**, — во 2-й; 7-го: **Бефани**, въ 5-й и **Горъ** въ 3-й; 28-го: **Титовъ 2-й** и **Ребиндеръ** — въ 26-й; Мичманы. 2-го: **Михайловъ 9-й**, въ 8-й, и **Фомичевъ**, въ 28-й; 6-го, **Ураевъ**, въ 3-й; 3-го: **Муратовъ** и **Новосильскій 4-й**, въ 7-й, а **Чистяковъ 3-й**, во 2-й; 8-го, **Новалишинъ 4-й**, въ 7-й; 7-го, **Бирюковъ** и 46-го, **Альбетовъ** — въ 5-й; 21-го, **Масловъ**, въ Гвардейскій экипажъ; состоящій по Адмиралтейству Прапорщикъ **Гусевъ**, въ 8-й Рабочій экипажъ.

УВОЛЬНЯЮТСЯ ВЪ ОТПУСКЪ, 28-го Флотскаго экипажа, Лейтенантъ **Фальбе**, по домашнимъ обстоятельствамъ, за границу, на двадцать восемь дней.

УВОЛЬНЯЮТСЯ ВЪ БЕЗСРОЧНЫЙ ОТПУСКЪ, 8 флотскаго экипажа Мичманъ **Киселевъ 3-й**, съ зачисленіемъ по флоту.

УВОЛЬНЯЮТСЯ ОТЪ СЛУЖБЫ: Корпуса Флотскихъ Штурмановъ: Поручикъ **Егоровъ**, Штабсъ-Капитаномъ; Подпоручикъ **Вахрушевъ**, Поручикомъ и Прапорщикъ **Захаровъ 2-й**, Подпоручикомъ — всѣ три съ мундирами и пенсіонами по положенію; состоящіе по Арсенальнымъ ротамъ Корпуса Морской Артиллеріи, Прапорщики: **Васильевъ 5-й**, Подпоручикомъ и съ мундиромъ; **Сергѣевъ 3-й**, Подпоручикомъ, съ мундиромъ и пенсіономъ по положенію; Портовой № 10-го роты, Капитанъ **Адинцовъ**, Маіоромъ и 4-го Ластоваго экипажа, Прапорщикъ **Лутковъ**, Подпоручикомъ, — оба съ мундирами и пенсіонами по положенію; состоящій по Рабочимъ экипажамъ, Прапорщикъ **Карповъ**, Подпоручикомъ и съ мундиромъ и 7-го Флотскаго экипажа, Мичманъ **Тулубьевъ**. *За болѣзнію:* находящійся въ безсрочномъ отпуску, состоящій по флоту, Контръ-Адмиралъ **Александровскій**, съ мундиромъ и пенсіономъ по положенію, и Капитанъ Керченскаго Карантиннаго порта, состоящій по Адмиралтейству, Маіоръ **Эрдели**, Подполковникомъ и съ мундиромъ. *По домашнимъ обстоятельствамъ:* состоящій по флоту, Капитанъ-Лейтенантъ **Степа-**

новъ 4-й, Капитаномъ 2-го ранга, съ мундиромъ и пенсіономъ по положенію и Гвардейскаго экипажа, Лейтенантъ **Салтыковъ**, Капитанъ-Лейтенантомъ и съ мундиромъ; Корпуса Флотскихъ Штурмановъ: Подполковникъ **Рычковъ**, Полковникомъ; Капитанъ **Захаровъ 1-й**, Подполковникомъ и Штабсъ-Капитанъ **Любимовъ**, Капитаномъ,—всѣ три съ мундирами и пенсіонами по положенію; находящійся въ безсрочномъ отпуску, состоящій по флоту, Мичманъ **Свистуновъ**, Лейтенантомъ.

ОТСТАВЛЯЕТСЯ ОТЪ СЛУЖБЫ, по высочайшей конфирмаціи, 31-го Флотскаго экипажа, Лейтенантъ **Лисицинъ 1-й**, за неприличные офицерскому званію поступки.

ИСКЛЮЧАЮТСЯ ИЗЪ СПИСКОВЪ, *умершіе*: Командиръ 37-го Флотскаго экипажа, Капитанъ 1-го ранга **Путятовъ 2-й** и Командовавшій 1-мъ Учебнымъ экипажемъ, Гвардейскаго экипажа, Капитанъ 2-го ранга **Андреевъ 2-й**.

О ЧИНАХЪ ГРАЖДАНСКИХЪ.

№ 181. Въ С. Петербургѣ; 2-го Февраля, 1859.

ПРОИЗВОДЯТСЯ, *за выслугу лѣтъ, со старшинствомъ:* изъ Титулярныхъ Совѣтниковъ, въ Коллежскіе Ассесоры: Старшій Ординаторъ Морскаго госпиталя въ Николаевскомъ посту, **Шишковичъ**, съ 16-го Февраля 1855 года и Помощникъ Контролера Черноморской Ревизіонной Коммисіи, **Сычкарь**, съ 9-го Января сего года; Гидрографическаго департамента: Секретарь **Ивановъ**, съ 22-го Ноября 1858 года; изъ Коллежскихъ Регистраторовъ, въ Губернскіе Секретари: исправляющій должность Помощника Журналиста, **Рогачевъ**, съ 26-го Сентября 1858 года; Младшій чиновникъ чертежной, **Анкудиновъ**, съ 1-го Января сего года. Въ Коллежскіе Регистраторы, Помощникъ Столоначальника Коммисаріатской Экспедиціи Черноморскаго Интендантства, **Почергинъ**, съ 25-го Августа 1858 года.

УВОЛЬНЯЮТСЯ ОТЪ СЛУЖБЫ: Унтеръ-Цейхвахтеры, Корпуса Морской Артиллеріи: 13-го класса **Селивановъ**, Губернскимъ Секретаремъ; Коллежскіе Регистраторы: **Бентковскій** и **Федоровъ**—Провинціальными Се-

кретарями,— послѣдній по домашнимъ обстоятельствамъ,— всѣ три съ мундирами и пенсіонами по положенію.

исключается изъ списковъ, *умершій*, Старшій Помощникъ Начальника Архива Штаба Черноморскаго вѣдомства, Коллежскій Ассесоръ **Часовниковъ**.

—

№ 182. Въ С. Петербургѣ; 16-го Февраля, 1859.

производится, *за выслугу лѣтъ, со старшинствомъ:* изъ Коллежскихъ Ассесоровъ, въ Надворные Совѣтники, Комиссаріатскаго департамента: Младшій Контролеръ, **Шпукъ**, съ 23-го Января сего года; изъ Титулярныхъ Совѣтниковъ, въ Коллежскіе Ассесоры, Журналистъ, **Князь Долгорукій**, съ 1-го Января сего года; изъ Коллежскихъ Секретарей, въ Титулярные Совѣтники: Помощникъ Столоначальника, **Александровъ**, съ 16-го Января сего года; Чиновникъ при Ширшемскомъ и Лапоминскомъ лазаретахъ, **Митрофановъ**, съ 1-го Ноября 1858 года, Помощникъ Столоначальника Канцеляріи Главнаго Командира Архангельскаго порта, **Федотовъ**, съ 7-го Ноября 1858 года.

опредѣляются въ службу: изъ уволенныхъ за штатомъ: Коллежскій Секретарь **Федоровъ**, Содержателемъ парусного мастерства при Кронштадтскомъ портѣ, и Губернскій Секретарь **Матвѣевъ**, Помощникомъ Столоначальника въ С. Петербургскую Контору надъ портомъ—оба съ 10-го Февраля сего года.

переводятся: Учитель Константиновскаго Кадетскаго Корпуса, Коллежскій Совѣтникъ **Севастьяновъ**, въ Морской Кадетскій Корпусъ, тѣмъ же званіемъ, и Канцелярскій чиновникъ Департамента Внѣшней Торговли, Титулярный Совѣтникъ **Горновъ**, въ Кораблестроительный департаментъ, Столоначальникомъ.

увольняются отъ службы: Содержатель модельнаго павильона Николаевскаго порта, чиновникъ 13-го класса, **Елизаровъ**, съ мундиромъ; Шкиперскій Помощникъ 36-го Флотскаго экипажа, Коллежскій Регистраторъ **Шевченко**, Провинціальнымъ Секретаремъ, съ мундиромъ и пенсіономъ по положенію. *За болѣзнію*, Столоначальникъ Инспекторскаго департамента, Надворный Совѣтникъ **Алейниковъ**, съ мундиромъ. *За шта-*

томъ: Корпуса Морской Артиллеріи, Цейхвахтеры, Титулярные Совѣтники: бывшихъ — Арсенальной № 6-го роты, **Колтаевъ**, и Лабораторной № 2-го роты **Арнаутовъ**; Коллежскіе Секретари: бывшихъ — Арсенальной № 6-го роты, **Головкинъ**, и Лабораторной № 2-го роты, **Быковъ**; Унтеръ-Цейхвахтеръ бывшей Лабораторной № 2-го роты, Коллежскій Регистраторъ **Лущенко**.

ВЫСОЧАЙШІЯ НАГРАДЫ.

Всемилостивѣйше удостоены награды.

ОРДЕНАМИ:

Въ 26-й день Ноября, 1858 года.

За выслугу (по 15 Мая 1855 г.) въ офицерскихъ чинахъ XXV лѣтъ и за совершеніе узаконеннаго числа морскихъ кампаній.

Св. Георгія 4-й степени:

За выслугу XXV лѣтъ и бытность въ сраженіяхъ:

Флотскихъ экипажей, Капитанъ-Лейтенанты: 35-го, **Афанасій Кутровъ** и 36-го, **Николай Трофимовскій**; Корпуса Штурмановъ, Подполковникъ (въ отставкѣ), **Александръ Бушаковъ**; Корпуса Морской Артиллеріи Капитанъ **Пантелеймонъ Лосевъ**.

За 18 морскихъ кампаній и бытность въ сраженіи.

Корпуса Флотскихъ Штурмановъ Поручикъ **Иванъ Жуковъ**.

Въ 8-й день Февраля, 1859 года.

а) За отлично-усердную службу и особые труды, коими въ 1858 г. споспѣшествована была экспедиція въ Хиву.

Св. Владиміра 4-й степени.

Аральской флотиліи, Лейтенанты Флотскихъ экипажей: 8-го, **Колесникъ 3-й** и 10-го, **Ковалевскій 1-й**.

Св. Анны 2-й ст., съ короной. Начальникъ Аральской флотиліи, состоящій по флоту, Капитанъ 1 ранга **Бутаковъ 2-й.**

Св. Станислава 2-й степени. Помощникъ Начальника Аральской флотиліи, состоящій по флоту, Капитанъ-Лейтенантъ **Крыловъ.**

б) За отлично-усердную службу:

Св. Станислава 2-й степени. Членъ Коммисіи по выдѣлу корабельныхъ рощей въ Сѣверномъ округѣ, состоящій по флоту, Капитанъ 2 ранга **Бяченскій.**

Св. Станислава 3-й степени. Старшій Адъютантъ Морскаго Отдѣленія при Управленіи Генералъ-Квартирмейстера Кавказской Арміи, числящійся по флоту, Лейтенантъ **Бирилевъ 2-й.**

ДЕНЬГАМИ:

Во 2-й день Февраля, 1859 года.

а) За отлично-усердную службу и особые труды, коими въ 1858 г. споспѣшествована была экспедиція въ Хиву.

Аральской флотиліи: Корпуса Штурмановъ, Прапорщикамъ:

Гусеву . . . . . 115 р.
Шенурину 2-му . . . . . 230 »
Косякову 3-му . . . . . 115 »
Хоруженкову . . . . . 115 »
Козобину 2-му . . . . . 115 »

Старшему врачу 6 Рабоч. экип., Доктору медицины, Коллежскому Ассесору **Пекарскому**. . . . . 171 р. 60 к.

б) За отлично-усердную службу:

Бывшимъ въ офицерской стрѣлковой школѣ.

1 Фл. эк. Мичману **Давыдову 9-му**. . . . . 122 р. 50 к.
Корп. Морск. Арт. Штабсъ-Капитану **Антиенко 3-му**. 157 » 50 »
Того же Корпуса, Прапорщику **Мартинову** . . . . . 115 »

в) За особые труды, оказанные при производствѣ изысканій по р. Волгѣ, отъ Рыбинска до устья р. Суры.

(Изъ суммъ вѣдомства Путей Сообщенія).

Корпуса Штурмановъ: Штабсъ-Капитану **Моисѣеву 2-му**. 157 р. 50 к.
Подпоручикамъ: **Кузнецову** . . . . . 122 » 50 »
Кинзарову . . . . . 122 » 50 »
Прапорщику **Марченко** . . . . . 115 »

ПОЖАЛОВАНІЕ ИНОСТРАННЫМЪ ОРДЕНОМЪ.

Его Величество Король Прусскій, по случаю пребыванія Его Королевскаго Высочества Принца Альберта Прусскаго въ Новороссійскомъ краѣ, изволилъ пожаловать Корпуса Инженеровъ Морской Строительной части, Капитану **Портнову**, орденъ *Краснаго Орла 4 ст.*

Государь Императоръ по всеподданнѣйшемъ докладѣ о семъ, Всемилостивѣйше соизволилъ на принятіе и ношеніе означеннаго ордена.

ПОЖАЛОВАНІЕ ИНОСТРАННОЮ МЕДАЛЬЮ.

Его Величество Императоръ Французовъ пожаловалъ матросу нашего фрегата «Свѣтлана», 23 Флотскаго экипажа, **Денису Анисимову** серебряную почетную медаль 2-го класса, *за человѣколюбивый подвигъ*, оказанный имъ 29 Сентября 1858 г. при спасеніи, съ опасностію жизни, одного работника, упавшаго въ Гаронну.

Государь Императоръ по всеподданнѣйшему докладу о семъ, Всемилостивѣйше соизволилъ разрѣшить помянутому матросу принять и носить пожалованную ему медаль.

ПРИКАЗЫ

Управляющаго Морскимъ Министерствомъ.

№ 5. С. Петербургъ; 10-го Января, 1859.

29-го Флотскаго экипажа, Лейтенантъ **Хитрово** увольняется, по домашнимъ обстоятельствамъ, въ отпускъ, внутри Имперіи, на шесть мѣсяцевъ.

№ 6. С. Петербургъ; 17-го Января, 1859.

Увольняются для службы на коммерческихъ судахъ: Флотскихъ экипажей: 9-го, Капитанъ-Лейтенантъ **Комаровскій 2-й**; 4-го, Лейтенантъ **Бонъ 1-й** и 5-го, Мичманъ **Завалишинъ 4-й**,—всѣ три съ зачисленіемъ по флоту; Подпоручики: Корпуса Флотскихъ Штурмановъ, **Марченко 1-й**, съ зачисленіемъ по Корпусу, и состоящій въ Правленіи Балтійскаго Округа Корабельныхъ лѣсовъ, числящійся по Адмиралтейству, **Тучковъ**, съ оставленіемъ по Адмиралтейству.

№ 7. С. Петербургъ; 20-го Января, 1858.

Государь Императоръ по всеподданнѣйшему докладу Морскаго Генералъ-Аудиторіата въ 29 день Декабря 1858 г. Высочайше повелѣть соизволилъ:

1) Статью 252 кн. 1 Св. Мор. угол. пост. измѣнить, согласно 264 и 265 ст. кн. 1 военно-уголовнаго устава (изд. 1855 г.) слѣдующимъ образомъ: «Военные дезертиры, добровольно возвратившіеся изъ Персіи, Турціи и отъ Горцевъ, зачисляются въ команды Балтійскаго флота. Выдаваемые же изъ заграницы и Горцами военные дезертиры отправляются въ арестантскія роты (преимущественно въ Бобруйскъ, съ тѣмъ, чтобы эти нижніе чины, по пробытіи опредѣленнаго срока, были распредѣляемы на службу въ войска, внутри Имперіи расположенныя».

2) п. 3 ст. 22 кн. 1 Св. Мор. угол. пост. изложить слѣдующимъ бразомъ: «Когда на судахъ, крейсерующихъ въ Черномъ, Каспійскомъ

и Аральскомъ моряхъ, равно какъ и въ прочихъ пограничныхъ водахъ, окажутся дезертиры, которые совершатъ побѣги съ судовъ или будутъ служить Горцамъ или другимъ враждебнымъ намъ племенамъ проводниками при нападеніяхъ на наши укрѣпленія».

№ 8. С. Петербургъ; 21-го Января, 1859.

Государь Императоръ, въ 19 день сего Января, Высочайше повелѣть соизволилъ: имѣть въ Севастополѣ, вмѣсто двухъ, одну роту 4 Ластоваго экипажа, а остальныя три въ Николаевѣ, и за тѣмъ отмѣнивъ раздѣленіе сего экипажа на двѣ половины, имѣть въ экипажѣ, вмѣсто двухъ командировъ той и другой половины, одного общаго командира экипажа изъ штабъ-офицеровъ.

№ 9. С. Петербургъ; 23-го Января, 1859.

Государь Императоръ Высочайше повелѣть соизволилъ: восемь старыхъ канонирскихъ лодокъ Черноморскаго вѣдомства, числившихся подъ №№ 20, 22, 23, 26, 28, 30, 31 и 32, исключить изъ списковъ судовъ флота.

№ 10. С. Петербургъ; 23-го Января, 1859.

Высочайшимъ приказомъ, отданнымъ по Военно-сухопутному вѣдомству, въ 12-й день сего Января, Корпуса Флотскихъ Штурмановъ Прапорщикъ **Лейманъ** переведенъ въ С. Петербургскій Гренадерскій Короля Фридриха Вильгельма III полкъ, Подпоручикомъ.

45-го Флотскаго экипажа, Лейтенантъ **Петреченко** увольняется для службы на коммерческихъ судахъ, съ зачисленіемъ по флоту.

№ 11. С. Петербургъ; 22-го Января, 1859.

Государь Императоръ, въ 19 день сего Января, Высочайше повелѣть соизволилъ: сообразно Высочайшему повелѣнію, послѣдовавшему въ Апрѣлѣ 1856 года, объ отмѣнѣ производства въ слѣдующіе чины морскихъ офицеровъ, отправляющихся на службу въ Сибирскій край, отмѣнить также производство въ слѣдующіе чины морскихъ офицеровъ,

опредѣляемыхъ въ должности Главнаго Правителя Россійско-Американскихъ Колоній, его помощника и начальника Аянскаго порта, и въ этомъ смыслѣ измѣнить §§ 143, 190 и примѣчаніе къ § 16 уст. Россійско-Американской Компаніи (прилож. къ 778 ст. Т. XI-го уст. торг. св. зак. изд. 1857 г.).

№ 12. С. Петербургъ; 31-го Января, 1859.

Высочайшимъ приказомъ, отданнымъ по Военно-сухопутному вѣдомству, въ 16-й день сего Января, Корпуса Инженеровъ Морской Строительной части, Подполковникъ **Шенъ** переведенъ въ Штатъ С. Петербургской Полиціи, съ зачисленіемъ по Инженерному Корпусу.

Назначается, Ассесоръ Коммисіи Военнаго суда въ С. Петербургѣ, числящійся по Адмиралтейству, Маіоръ **Афанасьевъ**—состоять по Ластовымъ экипажамъ, съ оставленіемъ въ должности.

Увольняются: 9-го Флотскаго экипажа, Мичманъ **Гунаропуло 2-й**, по домашнимъ обстоятельствамъ, въ отпускъ, внутри Имперіи, на шесть мѣсяцевъ; Корпуса Флотскихъ Штурмановъ, Прапорщикъ **Тимофѣевъ**, для службы на коммерческихъ судахъ, съ зачисленіемъ по Корпусу.

№ 13. С. Петербургъ; 4-го Февраля, 1859.

Государь Императоръ, во 2-й день сего Февраля, Высочайше повелѣть соизволилъ: по случаю увеличившагося состава отдѣльной бригады мелкихъ судовъ Балтійскаго флота и увеличившейся отъ того переписки, согласно съ положеніемъ Адмиралтействъ-Совѣта 21-го прошлаго Января, прибавить въ штабъ этой бригады двухъ писарей: одного 1-го и одного 3-го классовъ, съ содержаніемъ по сравненію съ писарями подобныхъ классовъ въ штабахъ дивизій.

№ 14. С. Петербургъ; 4-го Февраля, 1859.

Государь Императоръ, во 2-й день сего Февраля, Высочайше повелѣть соизволилъ: по случаю передачи морскихъ строеній въ селеніи Богоявленскѣ таможнему обществу поселянъ, должность смотрителя означенныхъ зданій упразднить.

№ 15. С. Петербургъ; 7-го Февраля, 1859.

Государь Императоръ Высочайше повелѣть соизволилъ: строющіяся въ Англіи 30-ти сильныя винтовыя шкуны: «Компасъ» и «Секстанъ», причислить къ отдѣльной бригадѣ мелкихъ судовъ Балтійскаго флота.

№ 16. С. Петербургъ; 7-го Февраля, 1859.

Корпуса Флотскихъ Штурмановъ, Прапорщикъ **Григорьевъ 6-й**, назначается Помощникомъ Командира пловучаго Донеснесскаго маяка.

Переведенныя Высочайшимъ приказомъ во 2-й день сего Февраля № 232, въ Корпусъ Инженеръ-Механиковъ, Прапорщики: **Рудольфъ** и **Ивановъ 8-й**, зачисляются въ 3-й разрядъ механиковъ, съ производствомъ имъ добавочнаго по сему разряду жалованья не ранѣе выслуги 3-хъ лѣтъ по управленію паровыми механизмами.

№ 17. С. Петербургъ; 18-го Февраля, 1859.

Высочайшимъ приказомъ по Военно-сухопутному вѣдомству, 15-го сего Февраля, 13-го Флотскаго экипажа, Мичманъ **Жордановъ 2-й**, переведенъ въ Амурскій пѣшій баталіонъ Амурскаго казачьяго войска, Сотникомъ.

Назначаются: Временной Ассесоръ Коммисіи Военнаго Суда въ Кронштадтѣ, числящійся по Адмиралтейству, Подполковникъ **Башенинъ** — состоять по Ластовымъ экипажамъ, съ оставленіемъ въ должности; Лейтенанты, Флотскихъ экипажей: 26-го, **Ребиндеръ** — Командиромъ винтовой лодки «Панцырь»; 28-го, **Селивановъ 2-й** — Старшимъ Офицеромъ на корветъ «Посадникъ», и числящійся по флоту, **Ушаковъ 3-й** — Старшимъ Офицеромъ на пароходъ «Соломбала», при Архангельскомъ портѣ состоящій.

Увольняются для службы на коммерческихъ судахъ: 1-го, **Анну 2-й**; 2-го, **Кулонзинъ**; 3-го, **Никовъ**; 26-го, **Руссау** и 18-го, Мичманъ **Фонъ-Антроповъ**, — всѣ пять съ зачисленіемъ по флоту; Корпуса Флотскихъ Штурмановъ, Прапорщики: **Померанскій 2-й** и **Яковлевъ 2-й**, — оба съ зачисленіемъ по Корпусу.

№ 18. С. Петербургъ; 21-го Февраля, 1859.

Назначаются: 43-го Флотскаго экипажа, Лейтенантъ **Кондогури 2-й**— Старшимъ Офицеромъ на корабль «Синопъ» и Командиръ Портовой № 3-го роты, Штабсъ-Капитанъ **Прокофьевъ** — за упраздненіемъ роты, къ С. Петербургскому порту, съ состояніемъ по Адмиралтейству.

Продолжается срокъ отпуска, Капитанъ-Лейтенанту 27-го Флотскаго экипажа **Барону Шиппенбаху**, по домашнимъ обстоятельствамъ, на два мѣсяца

Увольняются для службы на коммерческихъ судахъ: 46-го Флотскаго экипажа, Лейтенантъ **Гедеоновъ** и Корпуса Флотскихъ Штурмановъ, Прапорщикъ **Козьминъ 1-й**, съ зачисленіемъ перваго по флоту, а послѣдняго по Корпусу.

ЦИРКУЛЯРЫ ИНСПЕКТОРСКАГО ДЕПАРТАМЕНТА.

№ 1. 5-го Января, 1859.

Назначаются: состоящій при С. Петербургскомъ портѣ, Корпуса Инженеръ-Механиковъ, Капитанъ **Евдокимовъ**, состоять при Гвардейскомъ экипажѣ. Корпуса Морской Артиллеріи: состоящій въ 1-мъ Флотскомъ экипажѣ, Штабсъ-Капитанъ **Дмитріевъ**, въ распоряженіе Начальника Морской части въ Финляндіи; Прапорщикъ **Скляровъ**, въ 1-ю Флотскую Дивизію. Состоящій въ распоряженіи Командира Ластовой бригады Балтійскаго флота, Арсенальной № 1-го роты, Подпоручикъ **Кириловъ**, въ вѣдѣніе Начальника Морской Артиллеріи, въ Кронштадтѣ, съ состояніемъ по Арсенальнымъ ротамъ. Корпуса Флотскихъ Штурмановъ, Прапорщикъ **Кухинъ**, въ Отдѣльную бригаду мелкихъ судовъ Балтійскаго флота; служившій на коммерческихъ судахъ и зачисленный обратно на дѣйствительную службу Морскаго вѣдомства, Корпуса Флотскихъ Штурмановъ, Подпоручикъ **Макаровъ 1-й**, въ Черноморскую Флотскую Дивизію. Исправляющій должность Оберъ-Аудитора въ бывшемъ Штабѣ Командира Дунайскаго порта и флотиліи и оставшійся за штатомъ, Коллежскій Секретарь **Степановъ**, Аудиторомъ Южнаго Округа Морской Строительной

части, съ 23-го Декабря 1858 года. Исправляющій должность Оберъ-Аудитора при Штабѣ Командира Сибирской флотиліи и портовъ Восточнаго океана, Титулярный Совѣтникъ **Іевлевъ**, утверждается Оберъ-Аудиторомъ означеннаго Штаба, съ 23-го Декабря 1858 года.

Переводится, состоящій при 16-мъ Флотскомъ экипажѣ, числящійся по Адмиралтейству, Подпоручикъ **Гавриловъ**, въ 23-й Флотскій же экипажъ.

Перемѣщается, Архиваріусъ Штаба Командира Сибирской флотиліи и портовъ Восточнаго океана, Коллежскій Секретарь **Ивашевскій**, Бухгалтеромъ въ помянутый Штабъ.

№ 2. 5-го Января, 1859.

Инспекторскій департаментъ дѣлаетъ извѣстнымъ по Морскому вѣдомству, прилагаемое при семъ объявленіе Артиллерійскаго департамента Морскаго Министерства, о продажѣ клинковъ для офицерскихъ сабель.

Объявленіе. Съ разрѣшенія Его Императорскаго Высочества Генералъ-Адмирала, Артиллерійскій департаментъ Морскаго Министерства приобрѣлъ нынѣ съ Златоустовской Оружейной фабрики, 600 клинковъ литой стали, для офицерскихъ сабель (по образцу клинковъ абордажныхъ палашей), на предметъ продажи ихъ Морскимъ офицерамъ, по той цѣнѣ, по какой они обошлись казнѣ, именно: по 1 руб. 20 коп. за клинокъ.

Артиллерійскій департаментъ Морскаго Министерства, дѣлая это извѣстнымъ по Морскому вѣдомству, проситъ гг. Морскихъ офицеровъ, кои пожелаютъ приобрѣсти таковые клинки, обращаться, чрезъ свое Начальство, въ Артиллерійскій департаментъ Морскаго Министерства съ требованіями о высылкѣ къ нимъ оныхъ; причемъ должны быть приложены и слѣдующія за клинки деньги, по 1 руб. 20 коп. сер. за каждый.

Образцы сихъ клинковъ можно видѣть въ Артиллерійскомъ департаментѣ Морскаго Министерства и въ Артиллерійскихъ управленіяхъ: въ Кронштадтѣ, Архангельскѣ, Астрахани и Николаевѣ.

№ 3. 7-го Января, 1859.

Государь Императоръ въ $^{14}/_{26}$ день Января 1858 года Высочайше повелѣть соизволилъ: офицерамъ, гражданскимъ чиновникамъ и

юнкерамъ Финскаго экипажа производить столовыя деньги въ томъ же количествѣ, какое на основаніи двухъ приказовъ Его Императорскаго Высочества Генералъ-Адмирала отъ 5 Мая 1856 года, получаютъ соотвѣтствующіе чины Морскаго вѣдомства Имперіи, съ отпускомъ сихъ денегъ изъ Финляндскихъ штатныхъ суммъ съ 1-го Января 1858 года, сообразно правиламъ, изложеннымъ въ помянутыхъ приказахъ, и съ выдачею оныхъ, пока число сихъ чиновъ Финскаго экипажа не будетъ увеличено или не будутъ предприняты какія либо большія снаряженія сего экипажа.

О таковой Высочайшей волѣ, сообщенной Министромъ Статсъ-Секретаремъ Великаго Княжества Финляндскаго, Инспекторскій департаментъ имѣетъ честь объявить по Морскому вѣдомству къ свѣдѣнію.

№ 4. 10-го Января, 1859.

Инспекторскій департаментъ объявляетъ по Морскому вѣдомству прилагаемый при семъ циркуляръ по Коммисаріатскому департаменту, о порядкѣ уплаты денегъ Гражданскимъ больницамъ Имперіи и Царства Польскаго, за пользованіе больныхъ нижнихъ чиновъ Морскаго вѣдомства.

Журналомъ Адмиралтействъ-Совѣта 17 Декабря 1858 года № 2649 ст. 20 941, распространено на Морское вѣдомство положеніе Военнаго Совѣта, 23-го Октября того же года, о томъ чтобы:

1) За пользованіе и погребеніе отставныхъ и безсрочно отпускныхъ нижнихъ чиновъ Морскаго вѣдомства, отчисляемыхъ на основаніи § 70, Высочайше утвержденнаго въ 14 день Августа 1856 года положенія, изъ Морскаго вѣдомства въ вѣдомство Военно-сухопутное, платить отъ Коммисаріата Военнаго Министерства Гражданскимъ больницамъ Царства Польскаго и Имперіи, по цѣнамъ ежегодно на этотъ предметъ установляемымъ, безъ всякихъ расчетовъ съ Морскимъ вѣдомствомъ.

2) За пользованіе и погребеніе служащихъ и находящихся въ кратковременномъ отпуску, нижнихъ чиновъ Морскаго вѣдомства, больницамъ Имперіи требовать плату по прежнему отъ Морскаго вѣдомства, а больницамъ Царства Польскаго производить ее отъ Брестъ-Литовской Коммисаріатской Коммисіи непосредственно, съ тѣмъ однако же, чтобы о чинахъ этихъ больницы доставляли особыя вѣдомости; а Коммисаріатъ Морскаго вѣдомства возвращалъ по нимъ деньги Коммисаріату Военнаго вѣдомства, по истеченіи каждаго года.

№ 5. 13-го Января, 1859.

Инспекторскій департаментъ объявляетъ у сего по Морскому вѣдомству, къ свѣдѣнію и руководству, приказъ Военнаго Министра отъ 31-го Декабря 1858 г. № 293, въ коемъ, въ дополненіе и поясненіе ст. 914 Т. VI Св. Воен. пост., изложено Высочайшее повелѣніе относительно испрошенія комитетомъ о раненыхъ пенсій за раны, изъ государственнаго казначейства, офицерамъ, опредѣляемымъ изъ отставки или прямо изъ фронта къ разнымъ должностямъ, по-мимо Комитета.

Приказъ Военнаго Министра, отъ 31-го Декабря 1858 года, № 293.

Государь Императоръ, пріемля во Всемилостивѣйшее вниманіе, что перемѣщеніе раненыхъ офицеровъ, прямо изъ фронта, на гражданскія должности, съ производствомъ имъ по симъ должностямъ жалованья отъ казны, безъ увольненія ихъ предварительно сего, за ранами, отъ службы, не можетъ служить основаніемъ къ лишенію сихъ офицеровъ права на пенсіи за раны, сверхъ жалованья по должностямъ, наравнѣ съ тѣми ранеными офицерами, которые опредѣляются въ должности по гражданскому управленію, не прямо изъ фронта, но по увольненіи въ отставку, въ 26 день сего Декабря, Высочайше повелѣть соизволилъ: въ дополненіе и поясненіе ст. 914 Т. VI Св. Воен. Постан., постановить: «Что Комитету о Раненыхъ предоставляется ходатайствовать, въ опредѣленномъ сею статьею порядкѣ, о назначеніи, сверхъ жалованья отъ казны, пенсій за раны изъ Государственнаго казначейства, какъ тѣмъ раненымъ лицамъ, которыя, бывъ уволены отъ службы, за ранами съ пенсіями, лишились оныхъ при опредѣленіи къ должностямъ по-мимо Комитета, такъ и такимъ раненымъ офицерамъ, которые, не бывъ уволены въ отставку, но имѣя право на пенсіи за раны, перешли прямо изъ фронта въ разныя мѣста и должности по гражданскому управленію, съ тѣмъ, чтобы, производство разрѣшаемыхъ всѣмъ означеннымъ лицамъ, по ходатайству Комитета, пенсій изъ Государственнаго казначейства, начинаемо было согласно общему правилу, изложенному въ ст. 925 Тома VI Св. Воен. Постан., со дня подачи ими, о назначеніи имъ сихъ пенсій, прошеній.

№ 6. 16-го Января, 1859.

Назначаются: Корпуса Корабельныхъ Инженеровъ, Капитаны: **Шарубинъ и Бурачекъ 2-й,** — къ С. Петербургскому порту; Корпуса Флотскихъ Штурмановъ, Прапорщикъ **Скребцовъ,** — въ 1-ю Флотскую дивизію.

Отчисляется, Смотритель Севастопольскихъ казенныхъ зданій, состоящій по Адмиралтейству, Подпоручикъ **Богдановъ,** отъ настоящей должности, съ назначеніемъ къ Николаевскому порту.

Перемѣщаются: С. Петербургской Конторы надъ Портомъ: Журналистъ, Коллежскій Ассесоръ **Борисовъ**—Помощникомъ Бухгалтера, и Помощникъ Столоначальника, Коллежскій Секретарь **Любенскій,** Журналистомъ, — оба съ 10 Января сего года; 13-го Флотскаго экипажа, 13-го класса **Выжеманинъ,** тѣмъ же званіемъ въ 12-й Флотскій экипажъ.

№ 7. 17-го Января, 1859.

Инспекторскій департаментъ дѣлаетъ извѣстнымъ по Морскому вѣдомству, прилагаемый при семъ циркуляръ по Коммисаріатскому департаменту, о прекращеніи выдачи квитанцій въ вычитаемыхъ деньгахъ на эмеритальную пенсіонную кассу.

Къ № 7. По правиламъ разосланнымъ при циркулярѣ Инспекторскаго департамента, отъ 28 Февраля 1856 года № 51, о порядкѣ производства вычетовъ въ пользу эмеритальной пенсіонной кассы, между прочимъ опредѣлено было выдавать каждому лицу въ вычитаемыхъ деньгахъ особыя квитанціи, по которымъ въ случаѣ выхода тѣхъ лицъ изъ Морскаго вѣдомства, удержанныя деньги и были имъ возвращаемы; съ открытіемъ же дѣйствія эмеритальной кассы по Высочайше утвержденному 30 Апрѣля 1858 г. положенію, съ 1 Января 1859 г., вычитаемыя въ пользу оной деньги не должны уже быть возвращаемы и потому выдача означенныхъ квитанцій признается излишнею.

Коммисаріатскій департаментъ, съ разрѣшенія г. Управляющаго Морскимъ Министерствомъ, имѣетъ честь объявить о семъ по Морскому вѣдомству на тотъ предметъ, чтобы выдача упоминаемыхъ квитанцій съ 1 Января 1859 года была уже прекращена.

№ 8. 21-го Января, 1859.

Государь Императоръ, усмотрѣвъ изъ всеподданнѣйшаго доклада г. Канцлера Россійскихъ Императорскихъ и Царскихъ Орденовъ, что по Капитулу Орденовъ числится, по пожалованію орденами, значительная сумма въ недоимкѣ, по пожалованію съ 26 Августа 1856 по исходъ 1858 года (до 83 т. р. с.), Высочайше повелѣть соизволилъ подтвердить начальствующимъ лицамъ о непремѣнномъ исполненіи изложенныхъ въ 246 и 247 ст. Св. Зак. Т. 1 Учреж. Орд., изд. 1857 г., правилъ о порядкѣ взысканія и доставленія въ Капитулъ Орденовъ единовременно по пожалованнымъ орденамъ денегъ.

Его Высокопревосходительство г. Управляющій Морскимъ Министерствомъ, усматривая изъ полученнаго изъ Капитула Орденовъ списка лицамъ Морскаго вѣдомства, кои съ 1856 и 1857 года по сіе время не внесли по пожалованнымъ имъ орденамъ денегъ, и во избѣжаніе на будущее время повтореній, приказать изволилъ: чтобы ближайшія начальства, получивъ извѣщенія чрезъ объявляемые Инспекторскимъ департаментомъ списки или инымъ образомъ, о пожалованіи подвѣдомственныхъ имъ лицъ, непременно согласно 247 ст. вышеозначеннаго Т. Св. Зак., удерживали слѣдующія по орденамъ деньги изъ жалованья: изъ третнаго при первой выдачѣ онаго, а изъ мѣсячнаго въ теченіи первыхъ четырехъ мѣсяцевъ, тотчасъ отсылали бы оныя по принадлежности и руководствовались изложенными въ сей статьѣ правилами въ другихъ случаяхъ.

Объявляя о семъ къ исполненію по Морскому вѣдомству, Инспекторскій департаментъ покорнѣйше проситъ, ежели съ пожалованныхъ въ означенный періодъ времени кавалеровъ, слѣдующія по орденамъ деньги, по сіе время не были еще внесены въ Капитулъ Орденовъ, то поспѣшить таковымъ взносомъ.

№ 9. 21-го Января, 1859.

Г. Министръ Иностранныхъ Дѣлъ, въ сообщеніи къ Его Высокопревосходительству г. Управляющему Морскимъ Министерствомъ, отъ 14-го Января сего года № 331, прописываетъ, что лица военнаго и гражданскаго вѣдомствъ, командируемыя по распоряженію нашего Прави-

тельства, съ ученою или административною цѣлію за границу, по возвращеніи своемъ оттуда, входятъ весьма часто, непосредственно, къ своимъ начальствамъ, съ представленіями о награжденіи орденами тѣхъ иностранцевъ, которые оказывали имъ содѣйствіе къ исполненію возложенныхъ на нихъ порученій.

Государю Императору благоугодно было Высочайше повелѣть, чтобы, на будущее время, при командированіи подобныхъ лицъ въ чужіе краи, имъ вмѣняемо было въ обязанность въ тѣхъ случаяхъ, когда они признаютъ приличнымъ ходатайствовать о награжденіи кого либо изъ иностранцевъ за оказанное имъ содѣйствіе, обращаться съ представленіемъ о томъ къ начальникамъ нашихъ миссій, которымъ ближе извѣстно общественное положеніе представляемыхъ къ наградамъ, а также дѣйствительно ли заслуживаютъ такіе иностранцы поощренія Императорскаго Правительства и въ какой мѣрѣ.

Его Высокопревосходительство г. Управляющій Министерствомъ приказалъ принять сіе къ руководству.

№ 10. 25-го Января, 1859.

По приказанію г. Управляющаго Морскимъ Министерствомъ Инспекторскій департаментъ объявляетъ по Морскому вѣдомству, что при снабженіи на основаніи 46 § положенія, 27 Апрѣля 1849 года, одеждою нижнихъ чиновъ, увольняемыхъ по болѣзнямъ въ продолжительные отпуски для поправленія здоровья, если въ командахъ, изъ которыхъ они увольняются, неимѣется одежды, выслужившей срокъ, нижніе чины могутъ быть снабжаемы, согласно 42 § второй части положенія 14 Августа 1856 года, одеждою, дослуживающею сроки.

№ 11. 28-го Января, 1859.

Адмиралтействъ-Совѣтъ, положеніемъ своимъ отъ 14 сего Января, опредѣлилъ: что такъ какъ медицинскіе, ветеринарные, фармацевтическіе и аудиторскіе чиновники Морскаго вѣдомства, на основаніи особыхъ положеній 16 Декабря 1849 и 25 Апрѣля 1855 года, получаютъ прибавочное жалованье за выслугу каждыхъ 5 лѣтъ, въ какомъ бы краѣ Имперіи они ни служили, то за симъ они не имѣютъ права на прибавочное жалованье, установленное Высочайше утвержденнымъ 9 Іюня 1842

года положеніемъ о преимуществахъ службы въ отдаленныхъ и малонаселенныхъ краяхъ Имперіи.

О таковомъ положеніи Адмиралтействъ-Совѣта, Инспекторскій департаментъ объявляетъ по Морскому вѣдомству, для руководства, въ дополненіе къ циркуляру своему отъ 10 Марта 1856 года № 67.

№ 12. 28-го Января, 1859.

Главный мастеръ бывшаго заведенія мореходныхъ инструментовъ при Адмиралтейскихъ Инорскихъ заводахъ, числящійся по Адмиралтейству, Полковникъ **Сашейновъ** и Корпуса Флотскихъ Штурмановъ, Подпоручикъ **Харитоновъ 1-й**, съ разрѣшенія г. Управляющаго Морскимъ Министерствомъ назначаются: первый завѣдывающимъ мастерскою мореходныхъ инструментовъ при Гидрографическомъ департаментѣ, а послѣдній—его Помощникомъ.

Переводятся: Корпуса Инженеръ-Механиковъ, Прапорщики: **Ростенбергъ**, изъ 3-й во 2-ю Флотскую дивизію, и **Усовъ**, изъ 1-й въ Черноморскую Флотскую дивизію; состоящій по Адмиралтейству, Подпоручикъ **Ершовъ 2-й**, изъ Астраханскаго въ Николаевскій портъ Черноморскаго вѣдомства.

Перемѣщается, Старшій Ординаторъ Севастопольскаго Морскаго госпиталя, Надворный Совѣтникъ **Гиппенрейтеръ**, Старшимъ Врачемъ въ 31-й Флотскій экипажъ, съ 14 Января сего года.

№ 13. 30-го Января, 1859.

Государь Императоръ, въ дополненіе Высочайшихъ повелѣній о порядкѣ отданія чести караулами, объявленныхъ циркулярами сего Департамента отъ 29 Ноября 1857 г., № 228 и 30 Января 1858 г., № 23, Высочайше повелѣть соизволилъ: вездѣ, гдѣ есть гарнизоны, карауламъ выходить для отданія чести въ ружье, безъ особаго приказанія, старшему мѣстному военному начальнику.

Независимо отъ сего, Его Величество разрѣшаетъ Главнокомандующимъ Арміями и Командирамъ Отдѣльныхъ Корпусовъ, частными ихъ распоряженіями обязывать караулы, состоящіе въ мѣстахъ ввѣренныхъ ихъ Управленію, или принадлежащіе къ войскамъ, имъ подчиненнымъ, выходить въ ружье, безъ особаго приказанія, кромѣ лицъ, поименованныхъ

въ означенныхъ циркулярахъ и другимъ лицамъ, въ отношеніи къ которымъ, по мѣстнымъ обстоятельствамъ, это будетъ признано необходимымъ.

Высочайшую волю сію, изъясненную въ приказѣ Военнаго Министра отъ 30 Ноября 1858 г., № 275, Его Императорское Высочество Генералъ-Адмиралъ приказать изволилъ распространить и на Морское вѣдомство; о чемъ Инспекторскій департаментъ объявляетъ къ исполненію.

№ 14. 30-го Января, 1859.

До свѣдѣнія Инспекторскаго департамента дошло, что нижніе чины, переводимые изъ однѣхъ командъ Морскаго вѣдомства въ другія, присылаются по назначенію послѣ 1-го или 15-го чиселъ, т. е. когда уже бываетъ составленъ и отосланъ строевой рапортъ на выдачу приварочныхъ денегъ; а потому на вновь прибывшихъ чиновъ, какъ не включенныхъ въ рапортъ, этихъ денегъ не производится до окончанія первой половины или до слѣдующаго мѣсяца, между тѣмъ деньги на нихъ получаются въ прежнихъ командахъ, потому что переведенные изъ оныхъ нижніе чины были внесены въ рапорты тѣхъ командъ.

Въ отклоненіе этого Инспекторскій департаментъ предписываетъ Командирамъ экипажей и другихъ командъ Морскаго вѣдомства всѣхъ назначенныхъ къ переводу изъ ввѣренныхъ имъ командъ нижнихъ чиновъ передавать въ тѣ команды, куда назначены, за день или за два до 1-го или 15-го чиселъ каждаго мѣсяца, исключая случаевъ, когда послѣдуетъ распоряженіе о немедленной передачѣ переводимыхъ нижнихъ чиновъ, которые вмѣстѣ съ тѣмъ должны быть удовлетворяемы приварочными деньгами изъ прежнихъ командъ.

№ 15. 31-го Января, 1859.

Комитетъ о раненыхъ проситъ, чтобы при сообщеніяхъ Комитету о желаніи раненыхъ морскихъ офицеровъ состоять въ числѣ кандидатовъ Комитета для занятія состоящихъ въ его распоряженіи полицейскихъ вакансій доставляемы были и формулярные списки таковыхъ офицеровъ.

№ 16. 4-го Февраля, 1859.

Инспекторскій департаментъ дѣлаетъ извѣстнымъ по Морскому вѣдомству прилагаемое при семъ объявленіе Гидрографическаго департамента,

о постановкѣ съ открытіемъ навигаціи нынѣшняго 1859 г. и впредь каждогодно, вѣхи у входа въ восточныя ворота Ревельской гавани.

Къ № 16. Отъ Гидрографическаго департамента Морскаго Министерства, къ свѣдѣнію мореплавателей, симъ объявляется, что для безопаснаго входа судовъ въ восточныя ворота Ревельской гавани, съ открытіемъ навигаціи нынѣшняго 1859 года и впредь ежегодно, будетъ ставиться отъ N угла этихъ воротъ на румбъ O, по правому компасу, въ разстояніи 250 саженъ отъ воротъ, на глубинѣ 24 футъ, вѣха: бѣлая съ краснымъ вдоль. Вѣха эта, ограничивая рифъ, простирающійся отъ юго-восточнаго Екатаринтальскаго берега, будетъ означать то мѣсто, далѣе котораго, при заворотѣ для входа въ ворота, не должно приближаться къ берегу. Самую же вѣху слѣдуетъ оставлять всегда южнѣе (къ S).

№ 18. 9-го Февраля, 1859.

Назначаются: Прапорщики, Корпуса Флотскихъ Штурмановъ: состоящій въ Дирекціи маяковъ и лоціи Балтійскаго моря, **Палуинъ 1-й**—въ 1-ю Флотскую дивизію; состоящій въ отдѣльной бригадѣ мелкихъ судовъ Балтійскаго флота, **Григорьевъ 6-й**—въ Дирекцію маяковъ и лоціи Балтійскаго моря

Смотритель морскихъ казенныхъ зданій съ селеніи Богоявленскѣ, состоящій по Адмиралтейству Прапорщикъ **Чугуевъ**, отчисляется къ Николаевскому порту.

Назначеннаго циркуляромъ Департамента, отъ 5 минувшаго Января № 1, изъ 1-го Флотскаго экипажа, въ распоряженіе Начальника Морской части въ Финляндіи, Корпуса Морской Артиллеріи Штабсъ-Капитана **Дмитріева 1-го**, считать назначеннымъ не изъ 1-го Флотскаго, а изъ 1-го Финскаго экипажа.

II.

ОФИЦІАЛЬНЫЯ СТАТЬИ И ИЗВѢСТІЯ.

ОТЧЕТЪ

ПРЕДСѢДАТЕЛЬСТВУЮЩАГО ВЪ МОРСКОМЪ УЧЕНОМЪ КОМИТЕТѢ,

Вице-Адмирала Матюшкина,

за 1858 годъ.

Отчетъ Морскаго Ученаго Комитета за 1858 годъ представляетъ слѣдующее содержаніе:

I. Перемѣны, послѣдовавшія въ личномъ составѣ Комитета.

II. Занятія Комитета по ученой части.

III. Дѣлопроизводство по Канцеляріи.

I. Перемѣны въ личномъ составѣ Комитета.

По случаю увольненія Предсѣдателя Комитета въ заграничный отпускъ, съ 12-го Апрѣля исправлялъ эту должность, по волѣ Его Императорскаго Высочества Генералъ Адмирала, Вице-Адмиралъ Матюшкинъ.

Членъ Комитета Генералъ-Маіоръ Гринвальдъ 17 Апрѣля произведенъ въ Генералъ-Лейтенанты, съ увольненіемъ отъ службы.

Находились въ отпуску за границею:

Членъ Комитета Контръ-Адмиралъ Невельской, съ 27 Ноября полтора мѣсяца и Правитель Канцеляріи Капитанъ-Лейтенантъ Елагинъ съ 28 Мая пять мѣсяцевъ; первый по домашнимъ обстоятельствамъ, а послѣдній по болѣзни.

II. Занятія Комитета.

Занятія Комитета по ученой части раздѣлены на три отдѣла: въ первомъ заключаются вопросы, возникшіе въ Комитетѣ или поступившіе на разсмотрѣніе онаго по приказанію высшаго начальства, уже исполненные и подлежащіе выполненію, или дальнѣйшему развитію. Во второмъ исчислены предметы, требовавшіе въ свое время дѣлопроизводства и изслѣдованія, но оставленные безъ послѣдствій,—это большею частію предложенія разныхъ лицъ, неодобренныя Комитетомъ. Въ третьемъ отдѣлѣ показаны сочиненія, разсмотрѣнныя Комитетомъ, издаваемыя или подлежащія изданію.

ОТДѢЛЪ ПЕРВЫЙ.

По Артиллеріи.

1. *Испытаніе фалшфейеровъ Робсона, воспламеняющихся отъ прокалыванія шпилькою.* Опытъ 1857 года указалъ на необходимость нѣкоторыхъ измѣненій въ фалшфейерахъ системы Робсона, приготовленныхъ въ Пиротехнической Школѣ, почему вновь приготовлено 25 фалшфейеровъ, которые и испытаны въ Мартѣ мѣсяцѣ 1858 года въ Коммиссіи Морскихъ Артиллерійскихъ опытовъ. Изъ журнала Коммисіи видно, что вновь приготовленные фалшфейеры не только не имѣли преимущества передъ фалшфейерами прежняго изготовленія, но даже показали передъ ними значительные недостатки. Принимая въ соображеніе, что цѣль введенія ихъ на флотѣ состоитъ въ томъ, чтобы имѣть возможность, для избѣжанія столкновеній, немедленно показать свое мѣсто, Комитетъ призналъ полезнымъ, хотя временно, ввести нынѣ же въ употребленіе по крайней мѣрѣ тѣ фалшфейеры, которые были приготовлены въ Пиротехниче-

ской Школѣ въ исходѣ 1857 года, увеличивъ длину ихъ на 0,75 дюйма, но не измѣняя состава,—и снабдить ими суда отправляющіяся за границу. Для устраненія же недостатковъ, замѣченныхъ при прежнихъ опытахъ, поручено Пиротехнической Школѣ, для наполненія фалшфейеровъ изыскать другой горючій составъ, болѣе удовлетворяющій цѣли ихъ назначенія. Предварительно изготовленія фалшфейеровъ, Комитетъ положилъ сообщить Командиру Пиротехнической Школы цѣль и условія оныхъ. Заключеніе это удостоилось одобренія Его Императорскаго Высочества Генералъ-Адмирала и передано въ Артиллерійскій департаментъ для исполненія.

2. *О фрикціонныхъ скорострѣльныхъ трубкахъ.* Генералъ-Маіоръ Константиновъ доставилъ, изъ Парижа, въ Комитетъ описаніе и чертежи устройства и изготовленія французскихъ фрикціонныхъ скорострѣльныхъ трубокъ, введенныхъ окончательно для всей сухопутной и береговой артиллеріи во Франціи. По приказанію Его Императорскаго Высочества Генералъ-Адмирала, поручено Пиротехнической Школѣ и Кронштадтской Морской лабораторіи, по доставленнымъ описаніямъ и чертежамъ, заняться изготовленіемъ подобныхъ трубокъ. По полученіи, въ Сентябрѣ мѣсяцѣ, отъ Командующаго Пиротехническою Школою 25 трубокъ, Комитетъ передалъ ихъ въ Артиллерійскій департаментъ для испытанія на артиллерійскомъ кораблѣ «Прохоръ». По отзыву же Кронштадтской Морской лабораторіи, подобныя трубки, по неимѣнію машинъ показанныхъ на чертежахъ, не могутъ быть изготовлены.

3. *Опыты надъ орудіями съ нарѣзками на каналѣ.* Усмотрѣвъ изъ свѣдѣній доставленныхъ въ концѣ 1856 года изъ заграницы, что вопросъ объ устройствѣ нарѣзныхъ орудій получилъ во Франціи значительное развитіе, которое вѣроятно послужитъ ко введенію этого рода орудій большаго калибра, Комитетъ призналъ полезнымъ произвести эти опыты у насъ; для чего 60 фунт. бомбовая пушка была высверлена до 30 фунт. калибра и отлиты снаряды. Опыты произведены были по утвержденной Его Императорскимъ Высочествомъ Генералъ-Адмираломъ программѣ, лѣтомъ 1858 года. При про-

изводствѣ оныхъ, въ Коммисіи Морскихъ Артиллерійскихъ опытовъ, пушку разорвало послѣ 106 выстрѣловъ. Подробное описаніе этихъ опытовъ помѣщено въ Морскомъ Сборникѣ 1858 года № 11.

По приказанію Его Высочества заказана другая такая же пушка.

4. *Объ орудіи, заряжающемся съ казенной части, Э...* По разсмотрѣніи предложенія иностранца Э..., купить у него изобрѣтенное имъ орудіе, заряжающееся съ казенной части, Комитетъ просилъ изобрѣтателя доставить подробное описаніе этого орудія.

5. *Артиллерійскій снарядъ Л...* Въ Комитетѣ имѣется по этому предмету только краткая записка изобрѣтателя, съ которымъ не было еще никакого объясненія.

6. На разсмотрѣніи Комитета находятся предложенія: г. Б... —о снарядѣ для нарѣзныхъ орудій; иностранцевъ: Д...—о разрушительномъ снарядѣ, и В...—о лафетѣ новаго устройства.

По кораблевожденію.

1. *О введеніи на паровыхъ судахъ утолщеннаго лагъ-линя.* По вопросу этому, возникшему еще въ 1857 году, Комитетъ занимался собраніемъ необходимыхъ свѣдѣній о толщинѣ лагъ-линей, употребляемыхъ въ Англіи и во Франціи, а также и о способахъ развязки оныхъ и о размѣрахъ секторовъ и, по полученіи этихъ данныхъ, пришелъ къ слѣдующему заключенію. Ввести на судахъ нашего флота лагъ-линь вдвое толще прежняго съ тѣмъ, чтобы въ кампаніи 1858 года, на нѣсколькихъ паровыхъ судахъ разнымъ ранговъ, произвести сравнительное испытаніе этого лагъ-линя и сдѣланнаго по образцу англійскаго, придѣлавъ къ обоимъ англійскіе сектора и бросая ихъ при разныхъ ходахъ въ одно время. Изъ донесенія, доставленнаго Командиромъ винтовой шкуны «Баканъ», на которой испытаніе это производилось, видно что новый лагъ-линь гораздо прочнѣе прежде употреблявшагося на флотѣ и представляетъ болѣе удобства при выбираніи его по окончаніи опыта, но

требуетъ частой повѣрки узловъ, потому что, по значительной толщинѣ своей, скорѣе и болѣе садится. Сравнительно, съ англійскимъ онъ ему неуступаетъ. Самые вѣрные результаты получались, когда отмѣрены были двѣ длины судна и потомъ уже узлы развязывались на 48 футъ. Съ другихъ судовъ, на которыхъ производились испытанія, свѣдѣній еще не доставлено.

2. *О контроль-компасѣ, Б. В.-Я.* Комитетъ призналъ полезнымъ выписать экземпляръ контроль-компаса и подвергнуть его испытанію на одномъ изъ судовъ при описи Балтійскаго моря. Но такъ какъ изобрѣтатель въ предложеніи своемъ соглашается выслать экземпляръ своего компаса только въ такомъ случаѣ, если предложено будетъ купить у него секретъ его изобрѣтенія, то Комитетъ положилъ сообщить ему, что Морское Министерство вообще, ни въ какомъ случаѣ, не пользуется изобрѣтеніями въ ущербъ выгодъ изобрѣтателей, а потому для обезпеченія своего изобрѣтенія, онъ можетъ взять на него въ Россіи привиллегію.

3. *О новомъ способѣ рѣчнаго буксированія, иностранца К...* Способъ этотъ состоитъ въ положеніи на днѣ рѣки длинной цѣпи, обнесенной около ворота, съ особымъ приспобленіемъ устроеннымъ на буксирующемъ пароходѣ. Комитетъ, занимавшійся по приказанію Его Императорскаго Высочества Генералъ-Адмирала разсмотрѣніемъ предложенія К..., призналъ его заслуживающимъ серьезнаго вниманія, если только рѣки наши, по нѣскольку мѣсяцевъ въ году покрытыя льдомъ, не будутъ препятствовать новому способу буксированія. Заключеніе Коммитета по этому предмету сообщено было, по приказанію Его Императорскаго Высочества Генералъ-Адмирала, г. Главноуправляющему Путями Сообщенія и Публичными Зданіями, въ видахъ не признается ли удобнымъ примѣнить этотъ способъ буксированія къ нашимъ каналамъ.

4. *О цвѣтныхъ фонаряхъ Пеку.* Согласно просьбѣ изобрѣтателя, Комитетъ положилъ напечатать въ Морскомъ Сборникѣ переводъ предложенія г. Пеку, означать курсъ судна огнями четырехъ цвѣтовъ, для того чтобы лица интересующіяся этимъ предметомъ могли сообщить ему свои замѣчанія.

5. Способъ усовершенствованія маневрированія военныхъ кораблей, иностранца Г..., разсматривается.

По судостроенію.

1. *Суда изъ желобчатаго гальванизированнаго желѣза, Американца Ф...* Описаніе и модели этого рода судовъ разсматривались въ Морскомъ Ученомъ Комитетѣ уже дважды и заключеніе о нихъ представлено на благоусмотрѣніе высшаго начальства. Между прочимъ поручено было, находящемуся въ Америкѣ, Капитану 1 ранга Шестакову собрать болѣе подробныя свѣдѣнія объ этихъ судахъ и, если онъ сочтетъ полезнымъ, заказать для фрегата «Генералъ-Адмиралъ» одно такое судно. Въ Августѣ прошлаго года г. Ф..., прибывшій въ Петербургъ лично, представилъ Его Императорскому Высочеству Генералъ-Адмиралу двѣ шлюпки своей системы, съ просьбою о производствѣ надъ ними испытанія. По приказанію Его Высочества Морской Ученый Комитетъ, по предварительно составленной имъ программѣ, произвелъ въ Кронштадтѣ опыты, которые оказались вполнѣ удовлетворительными и Его Высочеству угодно было выразить, что Морское Министерство признаетъ лодку этой системы весьма полезной и потому если г. Ф... устроитъ въ Россіи заводъ для изготовленія подобныхъ лодокъ и назначитъ имъ тогда цѣну, которая признана будетъ для Морскаго вѣдомства выгодною, то получитъ заказы смотря по той потребности какая въ нихъ окажется.

2. *О штормовой и спасительной лодкѣ С...* Въ 1856 году, съ разрѣшенія Его Императорскаго Высочества Генералъ-Адмирала, Морской Ученый Комитетъ сообщилъ Кораблестроительному департаменту чертежи и описаніе лодки С..., для постройки оной и испытанія. Лодка эта отправлена была въ Кронштадтъ въ Сентябрѣ минувшаго года, безъ освидѣтельствованія оной Комитетомъ, а въ Ноябрѣ Кораблестроительный департаментъ доставилъ копію съ рапорта Капитанъ-Лейтенанта Анкудинова, испытавшаго эту лодку и нашедшаго, что она не имѣетъ качествъ, приписываемыхъ ей составите-

лемъ ея чертежа, а именно: ходъ на греблѣ весьма тяжелъ, носовая часть лодки остра, отчего она не всходитъ плавно на волненіе и сильно бьетъ носомъ; вмѣстѣ съ тѣмъ лодка крайне неостойчива. При этомъ Кораблестроительный департаментъ сообщилъ, что г. Управляющій Морскимъ Министерствомъ изволилъ приказать лодку эту, назначенную для станціи на островъ Гогландъ, туда не посылать.

Подобный же рапортъ, доставленный въ Гидрографическій департаментъ, разсмотрѣнъ былъ въ Техническомъ Комитетѣ, который представилъ свои соображенія, результатъ коихъ заключался въ уменьшеніи парусности, для управленія симъ судномъ съ нашею командою, и за тѣмъ подвергнуть лодку вторичному испытанію.

Комитетъ положилъ, предварительно представленія своего мнѣнія по этому предмету, осмотрѣть лодку относительно ея постройки и вѣрности чертежу.

3. *О спасительномъ руль иностранца Ф...* Усмотрѣвъ изъ представленныхъ изобрѣтателемъ документовъ, что предлагаемый имъ спасительный руль былъ испытанъ на парусныхъ судахъ Французскаго и Испанскаго флотовъ, Комитетъ просилъ г. Ф... показать возможность примѣненія этого руля къ судамъ винтовымъ.

Изъ разсмотрѣнія, представленной изобрѣтателемъ, модели кормы винтоваго судна съ предлагаемымъ рулемъ, Комитетъ нашелъ неудобнымъ примѣненіе этого изобрѣтенія къ винтовымъ судамъ, ибо устройство подобного руля, разслабляя корму, совершенно измѣняетъ и конструкцію оной. Мнѣніе это, утвержденное г. Управляющимъ Морскимъ Министерствомъ, сообщено изобрѣтателю.

4. *О докахъ Гильберта.* По разсмотрѣніи свѣдѣній, доставленныхъ изъ заграницы, объ устроиваемыхъ Австрійскимъ Правительствомъ докахъ по системѣ Гильберта, для вытаскиванія большихъ военныхъ кораблей, Комитетъ положилъ напечатать эти свѣдѣнія въ Морскомъ Сборникѣ и просилъ нашего Генеральнаго Консула на Іоническихъ островахъ доставить болѣе подробныя описанія этихъ доковъ.

5. *О составѣ для обмазыванія подводной части судовъ, ино-*

страница Р... Въ прошеніи своемъ, на Высочайшее Государя Императора Имя, г. Р... предлагаетъ испытать составъ, предохраняющій затонувшія суда отъ разрушенія морскими червями и сохраняющій отъ окисленія въ морской водѣ желѣзо и мѣдь. Комитетъ предварительно вошелъ въ сношеніе по этому предмету съ нѣкоторыми лицами за границею.

6. *Объ окрашиваніи подводной части судовъ, К...* Разсматривается.

По части механической.

1. *Машина, приводимая въ движеніе силою вулканизированной резины,* устроенная по проекту Генералъ-Маіора *Р...* дворяниномъ Барономъ *Р...* Съ разрѣшенія Его Императорскаго Высочества Генералъ-Адмирала устроена Барономъ Р... машина, приводимая въ движеніе силою вулканизированной резины.

Машину эту предполагается поставить на одну изъ большихъ шлюпокъ и подвергнуть испытанію, но за отсутствіемъ строителя еще не приступлено къ исполненію.

2. *Объ электро-магнитномъ двигателѣ Ш...* Предложеніе это поступило въ концѣ минувшаго года и находится еще на разсмотрѣніи.

По части пароходной.

1. *Объ уничтоженіи накипи въ паровыхъ котлахъ, Коллежскаго Ассесора Н...* Способъ этотъ былъ испытанъ на паровозахъ Николаевской желѣзной дороги и опыты показали, что въ общемъ результатѣ составъ г. Н... кажется удовлетворительнымъ въ отношеніи уничтоженія накипи, безъ вреда для металлическихъ частей котла; окончательное же предположеніе ввести составъ этотъ въ постоянное употребленіе для паровозовъ будетъ зависѣть отъ результата производящихся въ настоящее время испытаній въ большихъ размѣрахъ. По полученіи этихъ свѣдѣній Комитетъ, съ разрѣшенія Его Императорскаго Высочества Генералъ-Адмирала, призналъ полезнымъ испытать составъ г. Н... на винтовой канонерской лод-

въ «Щука» и на одномъ изъ пароходовъ отправляющихся въ дальнее или заграничное плаваніе, для узнанія дѣйствія состава въ котлахъ съ соленою водою. Заключеніе это сообщено для исполненія г. Главному Командиру Кронштадтскаго Порта.

2. *Предложенія иностранца П...* Канцелярія Морскаго Министерства препроводила на разсмотрѣніе Комитета предложенія г. П..., заключающіяся въ слѣдующемъ:

1) Способъ воспрепятствовать потопленію судна, во время течи или облегчить его, когда оно станетъ на мель.

2) Устройство для сожиганія дыма, при чемъ соблюдается большая экономія въ углѣ и нѣтъ надобности въ дымовой трубѣ.

3) Обращеніе образующагося въ котлѣ электричества, а также и излишняго пара, въ пользу двигателя, для доставленія ему большей силы.

Не смотря на кажущуюся важность изобрѣтеній г. П..., Комитетъ положилъ отклонить пріобрѣтеніе ихъ для казны, не препятствуя изобрѣтателю, въ учрежденіи общества на акціяхъ, о которомъ онъ упоминаетъ въ своемъ предложеніи.

3. *О новой системѣ винтовыхъ машинъ, изобрѣтенія С...* Предложеніе уступить нашему Правительству право на устройство этихъ машинъ поступило на разсмотрѣніе Комитета въ концѣ 1857 года и тогда же поручено было Лейтенанту Пещурову, находящемуся въ Англіи, собрать подробныя свѣдѣнія на счетъ этого изобрѣтенія. Изъ увѣдомленія г. Пещурова оказалось, что предложеніе С... относится до машины проектированной Лимбертомъ—инженеръ-механикомъ англійскаго флота, чертежъ и описаніе которой помѣщены въ Ноябрьской книжкѣ журнала Artizan и что г. Ноліусъ и К° пріобрѣли право дѣлать машины по этой системѣ. Проектъ Лимбертовой машины былъ извѣстенъ Комитету, по полученіи Ноябрьской книжки Artizan и такъ какъ онъ не былъ еще приводимъ въ исполненіе, то Комитетъ, съ разрѣшенія Его Императорскаго Высочества Генералъ-Адмирала, поручилъ г. Пещурову слѣдить за распространеніемъ этого рода машинъ, и сообщилъ въ тоже время объ этомъ въ Кораблестроительный Техническій Комитетъ, для соображенія при будущихъ заказахъ.

4. *Апаратъ иностранца С...* По разсмотрѣніи доставленныхъ изъ заграницы свѣдѣній, объ изобрѣтенномъ иностранцемъ С... апаратѣ, для указанія дѣйствія распредѣлительнаго (коробчатаго) клапана, и о способѣ спуска и подъема пароходныхъ гребныхъ колесъ, Комитетъ просилъ изобрѣтателя доставить болѣе подробное описаніе и чертежи его апарата, безъ которыхъ нельзя сдѣлать положительнаго заключенія.

5. *Проектъ пароходныхъ правилъ*, составленый Членомъ Комитета Капитаномъ 1 ранга *Скаловскимъ*, разсматривался Ученымъ Комитетомъ вмѣстѣ съ Техническимъ, въ особо назначавшихся для этого предмета засѣданіяхъ; кромѣ сего разсмотрѣнію Комитета порученъ былъ вопросъ объ освидѣтельствованіи частныхъ пароходовъ, содержащихъ сообщеніе между Петербургомъ и его окресностями. Мнѣніе Комитета по этому предмету утверждено Его Императорскимъ Высочествомъ Генералъ-Адмираломъ и сообщено по принадлежности.

6. *Предложеніе Австрійскихъ Инженеровъ братьевъ Ресель.* Дѣйствительный Статскій Совѣтникъ Бахерахтъ, чрезъ посредство Министерства Иностранныхъ Дѣлъ, сообщилъ, что Австрійскіе Инженеры братья Ресель предложили нашему Правительству пріобрѣсти, оставшіяся по смерти ихъ отца, нѣкоторыя изобрѣтенія и приспособленія, касающіяся мореходнаго дѣла. Найдя представленныя описанія недостаточными для сдѣланія какого либо заключенія, Комитетъ предложилъ братьямъ Ресель составить подробныя описанія и чертежи, предлагаемыхъ ими изобрѣтеній.

За тѣмъ, вслѣдствіе ходатайства особаго Комитета подъ покровительствомъ Австрійскаго Императора, для сооруженія памятника Реселю, какъ изобрѣтателю пароваго винта,—Ученому Комитету сдѣланъ былъ вопросъ, дѣйствительно ли Ресель признается изобрѣтателемъ винта. Комитетъ, не найдя данныхъ для подтвержденія этого обстоятельства, указалъ на лица, которымъ въ извѣстныя эпохи присвоивается это примѣненіе.

7. *Патентованное топливо для пароходовъ, Т...* Предположено, не давая дальнѣйшаго хода этому предложенію, имѣть оное въ виду на будущее время, въ случаѣ надобности.

8. Предложенія о новомъ двигателѣ для паровыхъ судовъ, *Г*... и о составѣ для уничтоженія накипи въ паровыхъ котлахъ *Б*..., находятся на разсмотрѣніи.

О переходныхъ и прочихъ инструментахъ и снарядахъ.

1. *Объ изобрѣтеніяхъ для тушенія на судахъ пожара, Г*... и *Б*... Свѣдѣнія объ этихъ изобрѣтеніяхъ получены департаментомъ Внутреннихъ сношеній отъ нашего Генеральнаго Консула въ Гамбургѣ и поступили на разсмотрѣніе Комитета по приказанію г. Управляющаго Министерствомъ. Считая оныя весьма важными, Комитетъ сообщилъ ихъ Кораблестроительному Техническому Комитету и, не входя въ прямыя сношенія съ изобрѣтателями, поручилъ нашимъ офицерамъ за границею, обратить особенное вниманіе на это дѣло и въ свое время увѣдомить Комитетъ. Заключеніе это утверждено г. Управляющимъ Министерствомъ.

Способы для спасенія утопающихъ.

1. *Снарядъ, служащій къ поданію помощи во время бѣдствія судна, Полковника Астапова.* Корпуса Морской Артиллеріи Полковникъ Астаповъ, по приказанію Государя Великаго Князя Генералъ-Адмирала, представилъ въ Комитетъ изобрѣтенный имъ для поданія помощи погибающимъ, снарядъ съ рисункомъ и описаніемъ. Находя средство предлагаемое г. Астаповымъ не лишеннымъ вѣроятія къ поданію помощи въ случаѣ несчастія, Комитетъ, съ разрѣшенія Его Императорскаго Высочества, положилъ произвести испытаніе надъ снарядомъ г. Астапова въ Кронштадтѣ, предоставивъ г. Главному Командиру назначить для этого Коммисію, пригласивъ въ нее изобрѣтателя, съ предоставленіемъ оной права производить всѣ возможныя улучшенія и усовершенствованія, какъ надъ этимъ снарядомъ такъ и надъ снарядомъ въ размѣрахъ большихъ, противъ представленнаго.

2. *О спасительномъ буѣ съ освѣщеніемъ.* Буй этотъ, по порученію Комитета, испытывался въ теченіе кампаніи 1858 года на кораблѣ «Прохоръ». Изъ представленнаго Командиромъ ко-

рабля журнала испытаній видно, что въ настоящемъ видѣ спасительный буй вполнѣ удовлетворяетъ своему назначенію, но найдено полезнымъ испытать можетъ ли бумажная гильза фальшфейера быть замѣнена цинковою. Вмѣстѣ съ тѣмъ Командиръ корабля «Прохоръ» указываетъ на нѣкоторые небольшіе недостатки, которые могутъ быть легко устранены. Съ разрѣшенія г. Управляющаго Морскимъ Митистерствомъ сдѣлано распоряженіе о заказѣ и испытаніи цинковыхъ гильзъ и объ исправленіи самыхъ буевъ, подъ надзоромъ Командира корабля «Прохоръ».

По засоренію рѣкъ и фарватеровъ.

1. Генеральный консулъ нашъ на Іоническихъ островахъ сообщилъ Морскому Министерству свѣдѣнія объ устраиваемой Австрійскимъ Правительствомъ въ Тріестѣ черпательной машинѣ, системы Инженера *Мозера*. Находя, что описываемая машина имѣетъ нѣкоторыя преимущества передъ той, которая доставлена прошлой осенью въ Кронштадтъ изъ Англіи, Комитетъ просилъ о доставленіи болѣе вѣрныхъ и подробныхъ описаній этой машины.

2. *О землечерпательномъ буксирномъ пароходѣ.* Г. Б... представилъ въ Комитетъ модель и описаніе землечерпательнаго буксирнаго парохода. Находя что мысль г. Б... заслуживаетъ вниманія и представляетъ всю вѣроятность успѣха, Комитетъ ходатайствовалъ передъ Его Императорскимъ Высочествомъ о выдачѣ изобрѣтателю, просимой имъ 10 лѣтней привиллегіи, безъ взноса пошлинъ и безъ ограниченія мѣстности и могущихъ быть въ послѣдствіи усовершенствованій и примѣненій,—на что послѣдовала резолюція Его Высочества: «поступить на основаніи общихъ законовъ».

3. *О мѣрахъ къ отвращенію засоренія Невскаго фарватера.* Правила эти, по приказанію Его Императорскаго Высочества Генералъ-Адмирала, составляются при Комитетѣ Членомъ онаго Генералъ-Маіоромъ Трескинымъ.

Воздухоплаваніе.

1. *Самолетъ В...* Находя что теорія, предложенная г. В..., есть единственная, неудобоисполнимость которой еще не доказана, Комитетъ доставилъ изобрѣтателю средства устроить малую модель и произвести испытанія, съ веденіемъ самаго подробнаго журнала.

Въ настоящее время разсматриваются свѣдѣнія объ этихъ опытахъ.

Морская гигіена.

Составъ для уничтоженія запаха, предложенный Подполковникомъ Р... Усмотрѣвъ изъ отношеня Генералъ-Адъютанта Графа Берга, что опыты надъ этимъ составомъ, произведенные въ присутствіи особой Коммиссіи въ Гельсингфорсѣ, оказались весьма удовлетворительными,—Комитетъ просилъ находящагося въ Гельсингфорсѣ г. Контръ-Адмирала Нордмана переговорить съ изобрѣтателемъ упомянутаго состава, подвергнуть оный если можно испытанію и, въ случаѣ успѣха опытовъ, проситъ г. Р... выслать нѣкоторое количество состава въ Морской Ученый Комитетъ.

По предметамъ не относящимся непосредственно къ морскому дѣлу.

1. *О климатическомъ раздѣленіи Россіи, Академика Веселовскаго.* На разсмотрѣніе Комитета поступила записка г. Академика Веселовскаго «О новомъ климатическомъ раздѣленіи Россіи на полосы» и отзывы объ этомъ предложеніи, Министровъ: Военнаго, Финансовъ, Государственныхъ Имуществъ, Императорскаго Двора и мнѣніе Академика Кеппена. Комитетъ представилъ высшему начальству свое мнѣніе касательно этого предмета и, на основаніи замѣчаній Члена своего Генералъ-Маіора Трескина, нѣкоторыя соображенія объ отпускѣ дровъ въ Финское прибрежье. Заключеніе Комитета утверждено Государемъ Великимъ Княземъ Генералъ-Адмираломъ и сообщено г. Министру Внутреннихъ Дѣлъ.

2. *Объ очищеніи воды въ Кронштадтѣ по привиллегированному способу*. Г. Сихлеръ, агентъ компаніи оптоваго очищенія воды, способомъ привиллегированнымъ во Франціи, Англіи и Бельгіи, просилъ разрѣшенія устроить въ Кронштадтѣ апаратъ для очищенія воды, присовокупляя, что онъ находится въ настоящее время въ сношеніи съ командующимъ войсками въ Финляндіи Графомъ Бергомъ, объ устройствѣ въ тамошнихъ систернахъ таковыхъ же апаратовъ. Комитетъ, на основаніи произведенныхъ прошлаго года опытовъ здѣсь въ Петербургѣ, призналъ предложеніе г. Сихлера заслуживающимъ вниманія и примѣненіе его апаратовъ къ казеннымъ зданіямъ полезнымъ.

3. *О воздушной или отражательной печи для плавки чугуна, иностранца К...* По порученію Комитета проектъ этотъ разсматривается Начальникомъ Кронштадтскаго Ремонтнаго заведенія.

По разсмотрѣнію предметовъ, по которымъ просятся привиллегіи.

1. Способъ примѣненія желобчатыхъ металлическихъ листовъ къ постройкѣ лодокъ и другихъ судовъ, Американца *Ф...*

2. Гребной винтъ съ желобами, иностранца *В...*

3. Колоколъ для подводныхъ работъ, иностранца *Т...*

По расмотрѣніи проектовъ этихъ изобрѣтеній, Комитетъ сообщилъ Министерству Финансовъ, что въ выдачѣ просимыхъ по нимъ привиллегій, со стороны Морскаго вѣдомства препятствія не имѣется, но что выдача послѣдней изъ нихъ не должна препятствовать употребленію въ Россіи подобныхъ снарядовъ американскаго и англійскаго, которые уже давно Комитетъ имѣетъ въ виду, и чтобы привиллегія на винтъ В... не стѣсняла военно-морское вѣдомство.

ОТДѢЛЪ ВТОРОЙ.

Предложенія, оставленныя безъ послѣдствій.

По артиллеріи.

1. Объ ударныхъ трубкахъ для артиллерійскихъ снарядовъ Полковника *П...*

2. По предложенію иностранца *Л*..., цилиндрическихъ и цилиндроконическихъ снарядовъ.

3. Объ орудіи заряжающемся съ казенной части, иностранца *Линца*.

4. О паровомъ движителѣ, съ примѣненіемъ къ стрѣльбѣ изъ орудій, по предложенію *П*...

По предмету усиленія обороны и дѣйствія противъ непріятеля.

О машинѣ, приспособленной собственно къ морской войнѣ, *С*...

По части пароходной.

1. Проектъ поворотныхъ винтовъ, Лейтенанта *Л*...
2. Проектъ парохода съ двумя винтами, *Н*...
3. О предупрежденіи столкновеній пароходовъ, *В*...
4. Предохранительный приборъ отъ взрыва паровыхъ котловъ, *А*...

По части механической.

О машинѣ приводимой въ движеніе тяжестью воды, *С*...

О подводныхъ работахъ.

1. Семь предложеній о поднятіи корабля «Лефортъ».
2. Три предложенія о способахъ поднятія затонувшихъ судовъ.

По судостроенію.

1. Непотопляемая лодка, *Л*...
2. Непотопляемыя суда, *К*...

О воздухоплаваніи.

Воздушный корабль иностранца *М*...

По предметамъ не относящимся непосредственно къ морскому дѣлу.

1. О предохраненіи лѣсовъ отъ поврежденія червями, *Р*...
2. О снарядахъ силоуловитель и коновозъ, *П*...

ОТДѢЛЪ ТРЕТІЙ.

По разсмотрѣнію и изданію разныхъ книгъ и сочиненій.

1. *О вмѣстительности купеческихъ судовъ, Мурсома.* Сочиненіе это поднесено авторомъ на Высочайшее Имя и находится на разсмотрѣніи одного изъ членовъ Комитета.

2. *О дополненіи техническаго пароходнаго словаря г. Пари, русскими терминами.* Его Императорскому Высочеству Генералъ-Адмиралу угодно было, согласно просьбѣ Капитана Пари, поручить эту работу Ученому Комитету. Трудъ этотъ, распредѣленный между Капитаномъ 1 ранга Скаловскимъ и Поручикомъ Семеновымъ, въ настоящее время оконченъ и вмѣстѣ съ словаремъ, составленнымъ изъ тѣхъ же словъ, но по русскому алфавитному порядку, отправленъ, по приказанію Его Высочества, въ Парижъ къ г. Пари.

3. *Морская Артиллерія Дугласа,* переводъ IV изданія. Книга эта, переведенная по порученію Комитета, гардемаринами Морскаго Кадетскаго Корпуса, подъ руководствомъ Инспектора классовъ Капитана 1 ранга Зеленаго, печатается въ числѣ 1500 экземпляр. Въ настоящее время отпечатано 12 листовъ. Переводъ требуетъ значительныхъ исправленій, которыя взялъ на себя, по просьбѣ Предсѣдателя, Членъ Комитета Штабсъ-Капитанъ Мусселіусъ. Въ началѣ 1859 года Комитетъ надѣется издать отдѣльнымъ выпускомъ 1 и 2 части.

4. *Руководство для ученыхъ изслѣдованій, составленное для употребленія на Англійскомъ флотѣ.* Печатаніе перевода этого сочиненія, въ приложеніи къ Морскому Сборнику, приближается къ концу. Сочиненіе это будетъ состоять изъ двухъ частей: собственно изъ перевода англійскаго подлинника и изъ замѣчаній и прибавленій, дѣлаемыхъ спеціальными лицами, согласно мѣстнымъ условіямъ и прогрессу науки.

5. *О купеческомъ судостроеніи въ Россіи, съ рисунками и атласами чертежей, Корпуса Корабельныхъ Инженеровъ Поручика Богуславскаго.* Сочиненіе это, посвященное авторомъ Имени Его Высочества Государя Великаго Князя Генералъ-

ie.							
Чинамъ Инспектор. Департамента		Итого.		Стоимость печатаннаго листа.		Стоимость одного экземпляра.	
Руб.	Коп.	Руб.	Коп.	Руб.	Коп.	Руб.	Коп.
»	»	336	95	»	»	»	»
49	20	4484	82 3/4	139	6	»	78 3/4
27	»	3846	92 1/4	120	69	»	69
27	»	4440	91	116	10	»	79 3/4
27	»	4701	23	119	2	»	84 1/2
51	24	4555	94	112	84	»	85 1/2
27	»	4149	71 3/4	122	95	»	77 3/4
27	»	5006	88 1/2	102	71	»	94
51	24	3526	66 1/4	115	63	»	66 1/4
27	»	3544	66	123	83	»	66 1/4
27	»	3324	7 1/2	145	31	»	61 1/4
27	»	2921	31 1/4	111	29	»	54 3/4
51	»	3233	34 1/4	105	15	»	60 3/4
»	»	1237	35	»	»	»	»
418	68	49310	79	122	13	8	78 1/2
0,8%		100%					

Адмирала, въ непродолжительномъ времени будетъ издано Комитетомъ въ числѣ 300 экземпляровъ.

6. *Мэтъ и его обязанности.* Брошюра эта переведена съ Англійскаго языка, по порученію Комитета, Капитанъ-Лейтенантомъ Селивановымъ, и будетъ помѣщена въ приложеніи къ Морскому Сборнику.

7. *Морская гиіена, Фонсагрива.* Съ разрѣшенія Его Императорскаго Высочества Генералъ-Адмирала, книга эта, по порученію Комитета, переведена тремя лицами, подъ руководствомъ Директора Медицинскаго департамента Дѣйствительнаго Статскаго Совѣтника Розенбергера. Въ настоящее время рисунки и чертежи къ оной уже готовы и, по окончательномъ просмотрѣ перевода, будетъ приступлено къ печатанію.

8. *Пароходная тактика.* По приказанію Его Императорскаго Высочества Генералъ-Адмирала, переводъ пароходной тактики извлеченъ изъ книги: «Batailles de terre et de mer», par Willomez, Капитаномъ 1 ранга Соковнинымъ и напечатанъ въ Морскомъ Сборникѣ.

9. *Дѣдушка Русскаго флота.* Рукопись эта поднесена авторомъ, Полковникомъ Новоселовымъ, Государю Великому Князю Генералъ-Адмиралу; она по приказанію Его Высочества, поступила въ Комитетъ и находится у одного изъ членовъ на разсмотрѣніи.

10. *Fourth Report on Meteorology by Espy.* Сочиненіе это, по приказанію Его Императорскаго Высочества Генералъ-Адмирала, разсматривается Членами Комитета.

11. Брошюры подъ заглавіемъ: «*Notice sur les appareils de Panification Rolland*» и «*de la Pneummotion*», представленныя Государю Великому Князю Генералъ-Адмиралу профессоромъ Барановскимъ, поступили въ Комитетъ, и съ разрѣшенія Его Высочества поручено г. Барановскому составить изъ нихъ статьи для Морскаго Сборника. Въ настоящее время статьи эти уже представлены имъ.

Независимо отъ этаго, производятся нѣкоторыми лицами извлеченія изъ разныхъ сочиненій, или поступившихъ въ Комитетъ по приказанію Его Высочества, или полученныхъ Комитетомъ

отъ разныхъ европейскихъ книгопродавцевъ, съ которыми находясь въ постоянныхъ сношеніяхъ, онъ получалъ періодическіе каталоги новыхъ книгъ.

Въ послѣднее время Комитетъ получилъ приказаніе Его Императорскаго Высочества Генералъ-Адмирала разсмотрѣть документы по части Исторіи Русскаго флота, оставшіеся по смерти, занимавшагося этимъ предметомъ, Генералъ-Маіора Висковатова. Документы эти разсматриваются и въ непродолжительномъ времени будетъ представленъ о нихъ подробный отчетъ Его Высочеству.

Смерть Капитана 2 ранга Соколова, была причиною что къ имѣющимся уже матеріаламъ по части Исторіи Русскаго флота, въ прошломъ году ничего не прибавилось.

Въ минувшемъ году Комитетъ получалъ русскія и иностранныя газеты и другія періодическія изданія, преимущественно ученаго содержанія, по мореходству и механикѣ, въ слѣдующемъ числѣ:

Русскихъ журналовъ	14.
» газетъ	3.
Французскихъ журналовъ	5.
» газетъ	3.
Англійскихъ журналовъ	6.
» газетъ	2.
Голландскихъ	1.

Нѣкоторые изъ этихъ изданій отправлялись въ Редакцію, для извлеченій; другія же, по принятому порядку, разсылались Членамъ Комитета, для чтенія и отмѣтокъ всего заслуживающаго вниманія.

Морской Сборникъ въ 1858 году состоялъ изъ 12 книжекъ и печатался въ числѣ 5330 экземпляр.

Число подписчиковъ было слѣдующее:

Обязательныхъ	3370.
Частныхъ	1415.

Сверхъ того, по приказанію Государя Великаго Князя Генералъ-Адмирала, Сборникъ разсылался Высочайшимъ Особамъ и нѣкоторымъ лицамъ, въ числѣ 197 экземпляровъ.

Всѣ статьи, поступавшія въ этотъ журналъ, разсматривались Членами Комитета и по одобреніи отправлялись въ Редакцію для печатанія. Деньги ассигнованныя на изданіе получались Комитетомъ изъ Главнаго Казначейства, а отъ обязательныхъ подписчиковъ изъ Коммисаріатскаго департамента и отъ Редактора взносы подписчиковъ частныхъ. Уплата по расходамъ производилась по разсмотрѣніи счетовъ представляемыхъ Редакторомъ.

III. Дѣлопроизводство по Канцеляріи Комитета.

Въ теченіе минувшаго года заведено было 19 дѣлъ собственно по Канцеляріи Комитета, какъ то: по свѣдѣніямъ касающимся Членовъ и другихъ чиновъ Коммитета, денежнымъ и т. п. Дѣла эти всѣ закончены.

Вообще дѣлопроизводство Морскаго Ученаго Комитета представляетъ слѣдующій перечень:

1. По движенію дѣлъ:

Осталось отъ 1857 года дѣлъ.	84.
Вновь поступило въ 1858 году.	68.
Изъ нихъ кончено.	64.
Остается въ производствѣ	88.

2. По движенію бумагъ:

Въ теченіи 1858 года было бумагъ:

Входящихъ.	896.
Исходящихъ.	673.
Журналовъ засѣданій.	59.

ИЗВЛЕЧЕНІЕ ИЗЪ ОТЧЕТА

ДИРЕКТОРА КАНЦЕЛЯРІИ МОРСКАГО МИНИСТЕРСТВА

Дѣйствительнаго Статскаго Совѣтника Графа Толстаго,

за 1858 годъ.

Занятія Канцеляріи Морскаго Министерства, въ 1858 году, состояли:

I. Въ производствѣ дѣлъ по Адмиралтействъ-Совѣту.

Въ теченіе 1858 года вступило въ Адмиралтействъ-Совѣтъ представленій отъ разныхъ мѣстъ и лицъ. 731

Въ томъ числѣ:

1) Объ утвержденіи разныхъ подрядовъ за лицами, объявившими на торгахъ низшія цѣны, о назначеніи новыхъ торговъ на разные предметы и разрѣшеніи покупокъ нѣкоторыхъ вещей и матеріаловъ хозяйственнымъ способомъ, или чрезъ коммисіонеровъ. 122

2) Объ утвержденіи сдѣланныхъ уже нѣкоторыми Департаментами Морскаго Министерства распоряженій по производству экстерныхъ расходовъ, а также объ отнесеніи сверхъ-смѣтныхъ на разные денежные источники. . . 94

3) Объ освобожденіи подрядчиковъ, по разнымъ причинамъ, отъ исполненія контрактныхъ обязанностей, о предоставленіи нѣкоторыхъ различныхъ льготъ; о сложеніи съ другихъ контрагентовъ и чиновъ Морскаго вѣдомства разныхъ взысканій и вообще по предметамъ, изъ подрядныхъ дѣлъ возникающимъ 43

4) О принятіи на счетъ казны разныхъ убытковъ . . 42

5) По счетной части: объ утвержденіи смѣтъ о расходахъ суммъ, движеніи капиталовъ и проч. 23

6) О выдачѣ подъемныхъ и суточныхъ денегъ командированнымъ по дѣламъ службы чинамъ Морскаго вѣдомства, а также о назначеніи разъѣздныхъ денегъ и разнаго довольствія. 89

7) О прибавочномъ жалованьѣ командирамъ судовъ за сбереженіе оныхъ и корабельнымъ инженерамъ за прочную постройку судовъ, а также о наградныхъ деньгахъ за построеніе судовъ 9

8) Объ утвержденіи разныхъ положеній, штатовъ, табелей или объ измѣненіи дѣйствующихъ 17

9) О наймѣ механиковъ, машинистовъ и разныхъ мастеровыхъ; о наймѣ помѣщеній для морскихъ чиновъ и по другимъ предметамъ, различнаго содержанія, и разрѣшеніи нѣкоторыхъ вопросовъ. 75

10) О выдачахъ изъ граднаго капитала, а также о назначеніи пособій: 1) изъ 67 т. руб. и 2) на воспитаніе дѣтей. 17

Изъ числа 731 представленія, Адмиралтействъ-Совѣтъ принялъ къ свѣдѣнію 29

Передалъ на заключеніе департаментовъ, до которыхъ дѣла по предметамъ своимъ касались 5

Постановилъ рѣшенія, только отчасти не согласныя съ мнѣніями представлявшихъ дѣла мѣстъ и лицъ. . . . 75

Рѣшилъ совершенно иначе. 43

И безусловно согласился съ заключеніемъ мѣстъ и лицъ, отъ коихъ представленія поступили, по остальнымъ. . . 579.

Всѣ вышеозначенныя дѣла, прежде доклада ихъ Адмиралтействъ-Совѣту, разсматривались, во всей подробности, въ Канцеляріи, которая, въ случаѣ встрѣченной ею какой-либо въ нихъ неясности, или неполноты, обращалась съ требованіями необходимыхъ объясненій, или дополнительныхъ свѣдѣній къ надлежащимъ мѣстамъ и лицамъ. Поступавшія въ Совѣтъ представленія, заключавшія всѣ необходимыя къ разрѣшенію свѣдѣнія, докладывались обыкновенно въ первое засѣданіе Совѣта, за весьма немногимъ исключеніемъ дѣлъ, по важности своей требовавшихъ большихъ соображеній.

Въ составленіи журналовъ Совѣта и въ сообщеніи рѣшеній онаго, кому слѣдовало, къ исполненію никакой медленности допускаемо не было, а за успѣшнымъ исполненіемъ этихъ рѣшеній Канцелярія неослабно слѣдила, по сообщаемымъ ею срочнымъ вѣдомостямъ.

Такъ-какъ всѣ подробности дѣлъ, разсмотрѣнныхъ Адмиралтействъ-Совѣтомъ, и самыя постановленія Совѣта излагаются въ отчетахъ департаментовъ Морскаго Министерства, то описаніе того же самаго въ отчетѣ Канцеляріи, составило бы излишнее и обременительное для вниманія высшаго Морскаго начальства повтореніе.

Сверхъ вышеисчисленныхъ дѣлъ, внесено было въ Адмиралтействъ-Совѣтъ представленіе Канцеляріи, съ приложеніемъ составленныхъ, по распоряженію г. Управляющаго Морскимъ Министерствомъ, образцовыхъ условій на разныя хозяйственныя операціи и описанія порядка изложенія условій контракта, для принятія ихъ въ руководство по хозяйственнымъ Департаментамъ Морскаго Министерства. Одобривъ съ своей стороны, приложенные къ представленію проектъ образцовыхъ условій на разные подряды и поставки по Морскому вѣдомству и описаніе порядка изложенія этихъ условій, въ заключаемыхъ по сему вѣдомству контрактахъ, Совѣтъ, по журналу 19 Апрѣля 1858 г., положилъ: копіи съ оныхъ передать въ хозяйственные департаменты Морскаго Министерства, для руководства при составленіи кондицій на разныя производимыя по ихъ вѣдомству операціи.

Изъ капиталовъ: въ 67 т. руб., награднаго и особаго, опредѣленнаго на воспитаніе дѣтей морскихъ чиновъ, назначено было Адмиралтействъ-Совѣтомъ, въ 1858 г. въ пособіе:

I. Изъ 67 т. рублей.

Липамъ, которымъ предоставлено право на ежегодное вспомоществованіе	3306 р. 11 к.
Раненымъ, семействамъ уби-	

тыхъ и пострадавшимъ въ последнюю войну.	5067 »	»	
			8375 р. 11 к.
Нуждающимся по разнымъ случаямъ:			
Военнымъ чинамъ. Служащимъ. . .	30 826 »	24 »	
Военнымъ чинамъ. Отставнымъ. . .	3665 »	$12^1/_4$ »	
Семействамъ военныхъ чиновъ	8249 »	»	
			42 740 « $46^1/_4$ »
Гражданскимъ чинамъ, въ томъ числѣ медикамъ, аудиторамъ и проч:			
Служащимъ	10 954 »	$^1/_4$ »	
Отставнымъ	824 »	$64^1/_4$ »	
Семействамъ гражданскихъ чиновъ	4296 »	50 »	
			16 075 « $14^1/_2$ »
Всего въ теченіе 1858 г. назначено пособій изъ 67 т. руб.			67 190 р. $71^3/_4$ к.

II. Изъ наградного капитала.

а) военнымъ чинамъ . . .	9160 р.	»	
и б) гражданскимъ чиновникамъ	8200 »	»	
			17 360 р.

III. Изъ капитала на воспитаніе дѣтей.

Въ Январьской трети 1858 года	75 690 »	— »	
— Майской	44 290 »	— »	
— Сентябрьской	45 500 »	— »	
			165 480 »(*) — «
А всего вообще назначено, въ 1858 году, въ пособіе.			250 030 р. $71^3/_4$ к.

(*) Всего же на этотъ предметъ израсходовано въ 1858 году 320 910 рублей.

Журналы Адмиралтействъ-Совѣта о назначеніи пособій изъ 67 т. руб., были каждый разъ утверждаемы Государемъ Императоромъ; пособія же изъ другихъ капиталовъ Совѣтъ, по предоставленной ему власти, назначалъ самъ.

II. По счетной части.

Къ болѣе сложнымъ и главнѣйшимъ занятіямъ Счетнаго Отдѣленія, въ теченіи 1858 г., относилось:

1) Завѣдываніе особо ассигнованнымъ на экстренныя надобности милліономъ руб. сер.

Капиталъ этотъ назначенъ, по особому Высочайшему повелѣнію, къ условному отпуску въ распоряженіе Его Императорскаго Высочества Генералъ-Адмирала, въ тѣхъ видахъ, чтобы изъ онаго производились расходы, которыхъ размѣръ и самую потребность нельзя заранѣе предвидѣть, или такіе, которые не вошли въ смѣту 1858 г.; такимъ образомъ, главнѣйшими предметами этихъ расходовъ, съ испрошеніемъ на нихъ особыхъ Высочайшихъ разрѣшеній, были: заграничное содержаніе чиновъ Морскаго вѣдомства; различныя пособія; содержаніе экспедиціи для описи Каспійскаго моря; заказъ въ Англіи желѣзнаго пловучаго маяка для Рижскаго залива; увеличеніе отпуска приварочныхъ денегъ нижнимъ чинамъ; строительныя работы; уплаты за заказанныя машины для Кронштадтскаго пароходнаго завода; заграничное содержаніе отряда судовъ: пароходо-фрегата «Рюрикъ» и фрегата «Громобой;» заказъ въ Англіи двухъ винтовыхъ шкунъ; перенесеніе мастерскихъ изъ Главнаго въ Новое Адмиралтейство, и т. п.

На второе отдѣленіе Канцеляріи возложено было вести счеты и всѣ дѣла по ассигновкамъ изъ сего милліона руб. и счеты этимъ деньгамъ, согласно волѣ Его Императорскаго Высочества Генералъ-Адмирала, были ведены по двойной итальянской бухгалтеріи. Не смотря на новость этого довольно-сложнаго способа, трудъ, при пособіи особо-веденнаго краткаго счета, доставлявшаго возможность слѣдить ежедневно за теченіемъ капитала, былъ исполненъ какъ слѣдуетъ, и о состояніи капитала ежемѣсячно представлялись Его Высочеству по-

дробныя вѣдомости, съ означеніемъ въ нихъ отпусковъ денегъ по каждой статьѣ особо.

Изъ дѣлъ, относящихся до означеннаго милліона, особенное затрудненіе представлялъ расчетъ по заграничному содержанію чиновъ Морскаго вѣдомства, какъ потому, что, распоряженія о командировкахъ сего рода, а равно о сокращеніяхъ, или увеличеніяхъ сроковъ онымъ, дѣлались не по Канцеляріи, такъ и потому, что заграничное содержаніе производилось по кредитивамъ на имя Русскихъ Посольствъ и Консуловъ, которые, будучи косвенными посредниками въ этихъ расчетахъ, и не имѣя для сего положительныхъ узаконеній, не всегда вели счеты съ каждымъ лицомъ порознь, а ограничивались общими выдачами денегъ на многихъ лицъ вмѣстѣ, при чемъ нерѣдко упускали изъ вида вычеты, слѣдующіе въ эмеритальную кассу.

Для установленія большей правильности въ выдачахъ заграничнаго довольствія, по представленію Канцеляріи утверждены Его Императорскимъ Высочествомъ и распубликованы въ циркулярѣ Инспекторскаго Департамента, 21 Іюня 1858 года, правила о томъ, съ какого и по какое число должно производить суточное заграничное содержаніе, какія принимать данныя въ основаніе исчисленій, въ тѣхъ случаяхъ, когда лица Морскаго вѣдомства командируются въ разныя Государства, безъ опредѣленія времени пребыванія ихъ отдѣльно въ каждомъ, и когда, вслѣдствіе сего, имъ производится содержаніе въ различныхъ размѣрахъ? Сверхъ того, дабы упростить расчеты по выдачамъ за границею содержанія и по вычетамъ изъ онаго въ пользу эмеритальной кассы, Канцелярія входила въ сношенія съ Посольствами и, по полученіи отвѣтовъ, а также на основаніи указаній опыта, приступила къ составленію по сему предмету особыхъ правилъ.

Всѣ эти занятія значительно увеличили труды втораго отдѣленія Канцеляріи, сравнительно съ предшествовавшими годами, и потому еще болѣе, что должность Начальника Отдѣленія долгое время оставалась не замѣщенною. При семъ долгомъ поставляю свидѣтельствовать объ особыхъ трудахъ и усердіи Над-

ворнаго Совѣтника Козачка, который наиболѣе содѣйствовалъ мнѣ въ сохраненіи порядка и успѣшномъ движеніи дѣлъ по Счетному Отдѣленію.

2) Разсмотрѣніе частныхъ финансовыхъ смѣтъ Балтійскаго и Черноморскаго Управленія на 1859 годъ и составленіе изъ нихъ общей смѣты по Министерству, для внесенія оной въ Государственный Совѣтъ.

До 1858 года, смѣты Морскаго Министерства поступали въ Канцелярію въ Августѣ и въ Сентябрѣ, разсматривались въ оной до Ноября и только въ концѣ сего мѣсяца, или же въ Декабрѣ, вносились въ Государственный Совѣтъ; это давало Канцеляріи возможность, не спѣша, разсмотрѣть и повѣрить ихъ. Но въ 1858 году, по случаю назначенія срока для доставленія смѣтъ на 1859 годъ къ г. Министру Финансовъ не позже 1 Октября, разсмотрѣніе поступившихъ въ Канцелярію смѣтъ и составленіе изъ нихъ общей смѣты по Министерству, сдѣлалось работою усиленною и спѣшною. Въ Канцеляріи были провѣрены главнѣйшія суммы и самыя основанія требованій ихъ, изложенныя въ особыхъ объяснительныхъ запискахъ, а при составленіи общей смѣты, исправлена редакція оной, и представлены замѣчанія по многимъ изъ статей смѣтъ, каковыя замѣчанія признаны по большей части справедливыми г. Управляющимъ Морскимъ Министерствомъ и одобрены Его Императорскимъ Высочествомъ Генералъ-Адмираломъ. Вслѣдствіе сего, по указанію Его Высочества, многія изъ исчисленныхъ по смѣтамъ суммъ измѣнены, и въ нѣкоторыхъ объяснительныхъ запискахъ сдѣланы Канцеляріею пояснения; другія же вовсе передѣланы.

Вообще, послѣ поступленія въ Канцелярію частныхъ смѣтъ и по разсмотрѣніи ихъ, смѣты: Артиллерійскаго Департамента и Черноморскаго Управленія уменьшены: первая на 5237 руб. а вторая на 121 398 руб. 83½ коп.; смѣта же Кораблестроительнаго Департамента увеличена по необходимости на 420 700 руб.

3) Составленіе соображеній о назначеніи процентовъ на капиталы Морскаго вѣдомства.

Вслѣдствіе поступившаго отношенія г. Министра Финансовъ

о томъ, на какія изъ капиталовъ Морскаго вѣдомства слѣдуетъ производить проценты и на какіе таковые прекратить, Канцелярія входила по сему предмету въ сношеніе со всѣми мѣстами Морскаго вѣдомства, и получивъ свѣдѣнія о всѣхъ капиталахъ, ему принадлежащихъ, составила соображенія о томъ, на какіе изъ нихъ производить проценты и на какіе можно прекратить. Предположенія Канцеляріи, одобренныя г. Управляющимъ Морскимъ Министерствомъ, по утвержденіи ихъ Его Императорскимъ Высочествомъ, сообщены Министру Финансовъ и Государственному Секретарю.

4) Производство другихъ дѣлъ, довольно сложныхъ, какъ то: а) разсмотрѣніе денежныхъ отчетовъ по Министерству и представленіе ихъ въ Адмиралтействъ-Совѣтъ. Трудъ этотъ былъ весьма важенъ потому, что вслѣдствіе случайныхъ и непредвидѣнныхъ расходовъ, послѣдствіемъ коихъ былъ дефицитъ въ нѣкоторыхъ Департаментахъ, необходимо было изыскивать средства къ покрытію ихъ. б) Разсмотрѣніе годовыхъ счетовъ съ Министерствомъ Финансовъ въ суммахъ, ассигнованныхъ Морскому Министерству по смѣтамъ 1857 и 1858 годовъ— веденіе какъ о сихъ суммахъ, такъ и объ оборотахъ суммъ 1858 года въ Департаментахъ и Черноморскомъ Управленіи подробныхъ счетовъ; а также составленіе расчета, на основаніи Высочайшаго повелѣнія, о суммахъ, отпущенныхъ Морскому Министерству по военной смѣтѣ 1856 года. Расчетъ этотъ составленъ и приготовленъ для внесенія въ Адмиралтействъ-Совѣтъ. в) Составленіе новыхъ положеній объ экономическомъ капиталѣ и о запасномъ капиталѣ на улучшеніе Кронштадтскаго порта. Первое изъ сихъ положеній хотя еще и не утверждено, но не менѣе того трудъ этотъ требовалъ многихъ данныхъ и соображеній; второе же удостоено, въ 29 день Сентября 1858 г., Высочайшаго утвержденія, и г) Составленіе общаго свода замѣчаній, изложенныхъ на форму смѣты 1857 года, и объяснительныя къ ней записки.

Кромѣ сего, Счетное Отдѣленіе, заботясь о соблюденіи установленнаго порядка относительно требованія суммъ изъ Министерства Финансовъ и открытія кредитивовъ на расходы Мор-

скаго вѣдомства, входило о семъ въ сношеніе съ подлежащими мѣстами.

Движеніе вообще дѣлопроизводства по канцеляріи.

Въ теченіи 1858 года, поступило въ канцелярію.	6041 бум.
Изъ нихъ передано въ разные Департаменты. .	1440 —
(Кромѣ тѣхъ, которые отъ Генералъ-Адмирала и г. Управляющаго Морскимъ Министерствомъ переданы въ департаменты непосредственно чрезъ Директора Канцеляріи).	
За симъ исполнены по Канцеляріи.	4601 —

Исходящихъ бумахъ въ томъ же году было:

По Министерскому журналу.	1194 бум.
— журналу Канцеляріи	2883 —
— секретному журналу	46 —
Всего. . .	4123 —

Въ томъ числѣ представленій:

Въ Государственный Совѣтъ	2
— Комитетъ Министровъ	4
— Сибирскій	1
— Правительствующій Сенатъ	17

Сверхъ того, въ Канцеляріи, на основаніи 45 § Высочайше утвержденнаго проекта образованія Морскаго Министерства, начинаются производствомъ многія дѣла, по существу своему принадлежащія Департаментамъ, но требующія однако или особенной экстренности, или особыхъ распоряженій высшаго начальства.

Особыя занятія чиновниковъ канцеляріи.

Вице-Директоръ Канцеляріи Барановскій, сверхъ занятій по настоящей должности, въ 1858 году состоялъ членомъ комитета, назначеннаго, по волѣ Его Императорскаго Высочества Генералъ-Адмирала, для составленія положенія объ эмеритальной

пенсіонной кассѣ Морскаго вѣдомства; занимался, при г. Управляющемъ Морскимъ Министерствомъ, пересмотромъ и исправленіемъ проекта положенія объ управленіи Морскимъ вѣдомствомъ вообще и объ управленіи портами, и составленіемъ штатовъ для сего послѣдняго, и состоялъ при Его Высокопревосходительствѣ г. Адмиралѣ Мѣтлинѣ, во время поѣздки его, съ Высочайшаго разрѣшенія, въ главные Русскіе южные порты.

Секретарь 1-го Отдѣленія Чичаговъ, во время нахожденія Начальника Отдѣленія за границею, для излеченія болѣзни, исправлялъ его должность въ продолженіе двухъ съ половиною мѣсяцевъ

Секретарь 1-го Отдѣленія Юханцовъ назначенъ былъ въ Комитетъ для развитія русскаго торговаго флота, въ качествѣ помощника производителя дѣлъ.

Перемѣны въ личномъ составѣ канцеляріи.

На мѣсто переведеннаго, въ 1858 году, въ Аудиторіатскій Департаментъ, Статскаго Совѣтника Владиславлева, опредѣленъ Начальникомъ Счетнаго Отдѣленія, изъ вѣдомства Государственныхъ Имуществъ, Статскій Совѣтникъ Бобрищевъ-Пушкинъ.

Старшій Помощникъ Бухгалтера Козачокъ назначенъ на вакансію Бухгалтера Счетнаго Отдѣленія.

Помощникъ Секретаря 1-го Отдѣленія Юханцовъ помѣщенъ на вакансію Секретаря въ томъ же Отдѣленіи; и

Помощникъ Секретаря 1-го Отдѣленія Потемкинъ назначенъ Старшимъ Помощникомъ Бухгалтера въ Счетномъ Отдѣленіи.

ОТЧЕТЪ

УПРАВЛЯЮЩАГО ЧЕРНОМОРСКОЮ РЕВИЗІОННОЮ КОММИСІЕЮ.

Тайнаго Совѣтника Жандра,

за 1858 годъ.

Дѣйствія Коммисіи въ 1858 году, представляются въ слѣдующемъ видѣ:

I. Книгъ и расчетовъ подлежащихъ ревизіи:

Оставалось отъ 1857 года	76 (*)
Поступило въ 1858 году.	2249
	2325
Изъ нихъ: обревизовано и заключено	2289
на сумму 21 836 110 р. 68¼ к.	
Осталось къ 1859 году	36

II. Дѣлъ, возникшихъ изъ ревизіи книгъ и расчетовъ:

Оставалось отъ 1857 года	334
Поступило въ 1858 году.	563
	897
Изъ нихъ: обревизовано и заключено.	541(**)
на сумму 3 740 419 р. 32¾ к.	
Осталось къ 1859 году	356
Противу 1857 года болѣе	22

Причины сему объясняются ниже.

(*) Книги сіи оставались не обревизованными собственно отъ несвоевременнаго доставленія ихъ на ревизію.

(**) Изъ числа сихъ дѣлъ, передано для рѣшенія 15 дѣлъ во 2-е Отдѣленіе Коммисіи.

Всего же въ теченіи 1858 года, книгъ, расчетовъ и дѣлъ состояло числомъ 3222
Изъ нихъ: рѣшено 2830
на сумму вообще 25 576 530 р. 1 к.
Осталось къ 1859 году 392

III. Бумагъ въ теченіи 1858 года было:

Входящихъ 1686
Исходящихъ. 1809
По обревизованнымъ книгамъ выдано квитанцій . 1283

По расчетамъ же окончательно ревизіею заключеннымъ, Ревизіонная Коммисія извѣщала отчетныя мѣста особыми отношеніями.

А по предметамъ относящимся къ недочетамъ и взысканіямъ, требовавшимъ поясненія, сдѣланы надлежащія, кому слѣдуетъ, вопросы, по всѣмъ дѣламъ безъ изъятія.

Съ постепеннымъ заключеніемъ счетовъ, составлено, для Государственнаго Контроля, по данной формѣ, въ установленный срокъ, три полныхъ за 1856 г., генеральныхъ отчета:

По части коммисаріатской на сумму .	20 242 037 р.	76 к.	
— Артиллерійской	1 158 988 »	10 »	
— Кораблестроительной . .	15 723 007 »	13¾ »	
	37 124 032 р.	99¾ к.	

Да сверхъ того по мѣрѣ заключенія счетовъ, по доставленнымъ отъ Черноморскаго Управленія объяснительнымъ свѣдѣніямъ, сообщено въ Государственный Контроль дополнительныхъ отчетовъ:

По части Коммисаріатской:

За 1845 г. окончат. на	39 785 р.	41 к.	
— 1846 — — —	134 682 «	66½ «	
— 1851 — — —	338 929 «	7½ «	
— 1854 — — —	140 562 «	83½ «	
— 1855 — — —	559 637 «	93¾ «	
			1 213 597 р. 92¼ к.

По части Артиллерійской:

За 1852 г. окончат. на	2297 р. 55 ½ к.		
— 1855 — — —	39 532 » 40 ½ »		
— 1856 — — —	150 580 » 92¼ »		
		192 410 р. 88 ½ к.	
По части Кораблестроительной:			
За 1855 г. дополнительный на		112 199 » 12 ½ »	
		1 518 207 » 93 ½ »	
Всего на. .		38 642 240 » 93½ »	

Весь этотъ трудъ выполненъ Чиновниками Коммисіи, занимавшимися въ теченіи года.

По 1-му Отдѣленію.

Однимъ Старшимъ Контролеромъ	12	мѣсяц.
Двумя Младшими Контролерами.	24	—
и пятью Помощниками Контролеровъ	60	—
	96	—

По 2-му Отдѣленію.

Однимъ Младшимъ Контролеромъ, занимавшимся весь годъ частію Старшаго Контролера . . .	12	—
Однимъ младшимъ Контролеромъ	12	—
Однимъ младшимъ Контролеромъ съ Августа. .	5	—
Однимъ помощникомъ Контролера, занимавшимся весь годъ частію младшаго Контролера	12	—
Тремя помощниками Контролеровъ занимавшимися въ продолженіи года	36	—
	77	—
А всего. . .	173	—

Что по расчету составитъ занятій на полный годъ 14 человѣкъ.

Независимо отъ ревизіи, чиновники сіи, по мѣрѣ присылки въ Ревизіонную Коммисію объяснительныхъ свѣдѣній, закан-

чивали и дѣла, требовавшія особыхъ соображеній и справокъ, въ слѣдствіе поданныхъ разными лицами просьбъ, какъ то:

Господину Управляющему Морскимъ Министерствомъ . . 2
По указамъ Правительствующаго Сената 5
По рапорту Завѣдывающаго Морскою частію въ Николаевѣ 1

8

Ревизіею, производившеюся въ 1858 году.

Открыто начетовъ.	13 190 р.	18 1/4	к.
Сложено по Всемилостивѣйшему Манифесту 26 Августа 1856 года. . . .	26 560 »	95 3/4	»
Принято по показанію расходовъ на основаніи 17 § положенія о Коммисіи.	4495 »	16 3/4	»
Оставлено безъ переписки на основаніи 49 ст. IX кн. Счетн. Уст. Мор. Мин. мелочныхъ расходовъ, не составлявшихъ 7 р. 50 к.	148 »	21 1/4	»
Принято на счетъ казны, на основаніи Высочайше утвержденнаго въ 7-й день Октября 1853 года журнала Адмиралтействъ-Совѣта	884 »	42 3/4	»
	45 278 »	21 3/4	»
И принято на счетъ казны на основаніи указа Правительствующаго Сената отъ 2 Декабря 1857 года № 56 339, потерь и утратъ матеріальнаго имущества, происшедшихъ въ минувшую войну на	166 085 »	3	»
Всего. . .	211 363 р.	97 3/4	к.
Присуждено по претензіямъ на казну возвратить.	914 р.	50	к.

При производствѣ ревизіи въ 1858 году, сдѣланы между прочимъ слѣдующія замѣчанія.

1) По нѣкоторымъ провіантскимъ, провизіоннымъ и матеріальнымъ книгамъ по части Коммисаріатской, какъ напримѣръ

Измаильскихъ провіантскихъ магазиновъ, за 1856 годъ, пріемщики подъ статьями расхода, свидѣтельствовали, что принятое ими записано на приходъ, указывая на № и статью книги, но по ревизіи открылось, что или отпущенное вовсе не было записано на приходъ, или и записано но не вполнѣ.

2) Многіе командиры командъ и судовъ, получаемыя ими отъ разныхъ мѣстъ деньги, для удовлетворенія чиновъ заслуженнымъ довольствіемъ, не записывали по своимъ книгамъ на приходъ, а выдавали-прямо на руки, не увѣдомляя даже о томъ то мѣсто, отъ котораго были присланы, а другія хотя и увѣдомляли о полученіи денегъ, но не удостовѣрили, что деньги розданы ими по принадлежности.

3) По многимъ книгамъ и статьямъ по части Коммисаріатской, произведены были выдачи чинамъ денегъ, безъ установленыхъ росписокъ получателей, а по тѣмъ суммамъ, которыя отпущены для довольствія другимъ лицамъ, хотя и есть отъ пріемщиковъ росписки, но нѣтъ росписокъ отъ самихъ получателей.

Подобныя отступленія были замѣчены и въ прошломъ 1857 году. Всѣ же прописанныя въ 3 пунктѣ расходы отнесены къ справкамъ и по онымъ производится съ Черноморскимъ Интендантствомъ обширная переписка.

4) По книгѣ Севастопольскихъ артиллерійскихъ магазиновъ за 1857 годъ, показано отправкою въ Николаевъ на транспортахъ: «Перунъ» и «Дунай» свинцу лому 700 пудовъ. Въ квитанціяхъ, выданныхъ отъ Николаевскихъ артиллерійскихъ магазиновъ объяснено, что изъ числа этаго количества 61 пуд. 20 фунт. не явилось при перевозкѣ, а изъ остальныхъ 638 пуд. 10 фунт. отдѣлено по 10 фунт. съ пуда на угаръ и трату всего 178 п. $3^1/_2$ ф. и за тѣмъ принято въ магазины чистаго свинца 460 пуд. $6^1/_2$ фунт. По магазинскимъ книгамъ этотъ остальной свинецъ записанъ на приходъ вѣрно, но не чистымъ свинцомъ, а прежнимъ наименованіемъ *ломомъ* и при томъ по пропорціи положенной траты слѣдовало исключить съ 638 пуд. 10 фунт. не 178 п. $3^1/_2$ ф., а только 159 п. $22^1/_2$ ф., менѣе 18 п. 21 ф.

5) По книгѣ Николаевскихъ провіантскихъ магазинъ, за 1857 годъ, о сухопутномъ провіантѣ, выписана въ расходъ неявка крупъ разныхъ сортовъ 252 пуд. 39 фунт. и муки ржаной 151 четв. 6 четверик. На исключеніе этой неявки предписанія при книгѣ не приложено и статья засвидѣтельствована однимъ только содержателемъ магазинъ, Губернскимъ Секретаремъ Сергѣевымъ; на полѣ же, противъ этой статьи, сдѣлана отмѣтка, что провіантъ записанъ на приходъ по книгѣ неявокъ № 806 за 1858 годъ, тогда какъ оный состоитъ по книгѣ неявокъ не за 1858, а за 1857 годъ, и при томъ перенесенъ въ сію послѣднюю книгу тоже безъ предписанія.

6) По книгѣ 12-го Рабочаго Экипажа о денежной суммѣ по части Коммисаріатской за 1857 годъ, выведено остаткомъ 647 руб. 90 коп., которые по свидѣтельству Командующаго онымъ экипажемъ Капитана 2 ранга Кушакевича *съ пятью* офицерами, *находятся на лицо*, какъ между тѣмъ въ донесеніи помянутаго Командующаго въ Черноморскую Коммисаріатскую Экспедицію отъ 28 Февраля 1858 года за № 397, при которомъ представлена была означенная книга, прописано, что въ числѣ состоявшей къ 1 Декабря 1857 г. приварочной суммы 973 р. 76½ к. принято имъ отъ предмѣстника Подполковника Хадыкина наличными деньгами только 601 руб. 16½ к., а остальные 372 руб. 60 коп. росписками, именно:

Самого Хадыкина на	163 р. 60 к.
Подполковника Общаго на	100 » — »
Поручика Некрасова на	60 » — »
Писарей: Корнилова.	20 » — »
— Сошина	17 » — »
и Унтеръ-офицера Филипова.	12 » — »
	372 » — »

7) По книгѣ корабля «Ягудіилъ», о морской провизіи за 1855 годъ выписано въ расходъ на продовольствіе нижнихъ чиновъ хлѣба ржанаго 4510 п. 29 ф., но на какое число людей и за сколько дней выданъ былъ этотъ хлѣбъ, расчета не приложено и удостовѣренія о раздачѣ не имѣется.

8) По книгѣ корабля «Чесьма», по части артиллерійской за 1855 годъ должно состоять въ остаткѣ къ 1856 году, значительное количество матеріальнаго имущества, но онаго по книгѣ не выведено; въ выпискѣ же изъ книги весь этотъ остатокъ показанъ сдачею на Севастопольскія батареи, бастіоны и затопленнымъ вмѣстѣ съ кораблемъ; но на выписку въ расходъ этихъ предметовъ предписаній при документахъ не имѣется; въ отпускахъ на укрѣпленія вещей и снарядовъ нѣтъ отъ пріемщиковъ расписокъ, и о затопленныхъ вещахъ не приложено установленныхъ актовъ.

9) По книгѣ 42-го Флотскаго Экипажа о денежной суммѣ по части коммисаріатской за 1857 годъ выписано въ расходъ перечисленіемъ въ экипажную книгу 6585 руб. 55 коп. отпущенные изъ Севастопольскаго Портоваго Казначейскаго Отдѣленія въ замѣнъ представленной въ 1854 г. отъ онаго экипажа въ сіе Казначейство, для храненія, такой же суммы, которая при повѣркѣ того Казначейства оказалась въ неявкахъ; но этой принятой отъ 42 Флотскаго Экипажа суммы по книгамъ Севастопольскаго казначейства на приходѣ не состояло и о дѣйствительномъ поступленіи ея въ экипажную сумму надлежащаго удостовѣренія не приложено.

10) По книгѣ Николаевскихъ провіантскихъ магазинъ за 1857 г. выписано въ расходъ соли 91 пуд. 35 фунт. и рогожъ 2380 шт. на свареніе разсола для доливки боченковъ съ соленымъ мясомъ, тогда какъ соленое мясо заготовляется для Черноморскаго флота чрезъ подрядчиковъ, которые въ продолженіи условнаго времени обязываются отвѣчать за порчу онаго.

11) По книгѣ содержателя батарей въ Николаевѣ Поручика Иванова, по части артиллерійской за 1855 годъ выписаны въ расходъ: по предписаніямъ даннымъ *въ 1857 году*, Черноморскою Артиллерійскою Экспедиціею, Коммисіи учрежденной для повѣрки книгъ Николаевскихъ батарей, такіе отпуски на батареи которые были произведены еще *въ 1855 г.*, т. е. за два года прежде, и такіе, которые, не состоя въ 1855 г. на приходѣ, составляли передержку и уже записаны на приходъ по

книгѣ слѣдующаго 1856 года. Между тѣмъ свидѣтельства на книгахъ за 1855 г. производились въ томъ же году перваго числа каждаго мѣсяца, а самыя статьи записывалиъ въ приходъ и расходъ по предписаніямъ 1857 года.

12) По книгѣ Черноморскаго въ С. Петербургѣ Коммисіонера о денежныхъ суммахъ по части коммисаріатской за 1857 годъ, Коммисіонеру выслано было отъ разныхъ подвѣдомственныхъ Черноморскому Интендантству лицъ, для выполненія порученій 1026 руб. 93 коп. Деньги эти Коммисіонеръ записалъ только по книгѣ о получаемыхъ съ почты суммахъ, но въ предметную книгу не перенесъ и по выполненіи порученій, въ расходъ не выписалъ, а показалъ расходомъ по особой выпискѣ; тогда какъ о порядкѣ веденія отчетности, въ слѣдствіе замѣченныхъ ревизіею по книгамъ сего Коммисіонера за 1855 и 1856 годы отступленій, состоялся отъ Дежурства Штаба Завѣдывающаго Морскою частію въ Николаевѣ соотвѣтственный циркуляръ отъ 24 Ноября 1856 года за № 62, но Коммисіонеръ не принялъ онаго въ исполненіе и велъ отчетность съ прежними отступленіями. О прекращеніи произвольныхъ дѣйствій сего Коммисіонера, Ревизіонная Коммисія сообщила Завѣдывающему Морскою частію въ Николаевѣ 16 Іюля 1858 г. № 969.

13) По четыремъ расчетамъ, составленнымъ въ Черноморской Коммисаріатской Экспедиціи по поставкѣ подрядчиками къ Черноморскимъ портамъ: а) купцомъ *Волобуевымъ*, по контракту 14 Августа 1853 года фланели бѣлой; б) купцомъ *Коняхинымъ*, по контракту 29 Января 1854 г. морской провизіи; в) купцомъ *Овчинниковымъ*, по контракту 17 Іюля 1854 года госпитальныхъ вещей и г) купцомъ *Сиротинскимъ*, по контракту 14 Января 1855 г. провіанта. Расчеты сіи составлены были съ подрядчиками и представлены начальству на утвержденіе не вскорѣ послѣ выполненія подрядчиками обязательствъ, а спустя уже значительное время, именно: первые два расчета чрезъ $2^1/_2$ года, послѣ окончанія поставки, третій болѣе нежели чрезъ годъ и послѣдній слишкомъ чрезъ 2 года.

По книгамъ Казначейства Интендантства:

14) По контрактамъ, заключеннымъ на разныя поставки и кораблестроительныя работы, производятся подрячикамъ ежегодно значительныя выдачи, которыя, за неполученіемъ расчетовъ съ подрячиками, остаются неутвержденными по одногодовымъ контрактамъ нерѣдко въ продолженіи нѣсколькихъ лѣтъ, въ слѣдствіе неисправности подрячиковъ или возникающихъ при исполненіи подряда переписокъ и по контрактамъ, на нѣсколько лѣтъ заключеннымъ, до составленія окончательныхъ расчетовъ, которые также высылаются на ревизію иногда чрезъ продолжительное отъ послѣдняго срока время.

Для устраненія такого наполненія не утвержденныхъ суммъ 240 ст. общ. счет. уст. Т. VIII части 2 изд. 1857 г. предписаны правила къ доставленію по тѣмъ выдачамъ расчетныхъ свѣдѣній съ принадлежащими къ нимъ документами, для безостановочнаго сличенія прикосновенныхъ казначейскихъ и магазинскихъ книгъ и своевременнаго усмотрѣнія правильности отдачи подряда и постепеннаго исполненія договора, а потому 11-го Августа 1858 года № 1060, сообщено Завѣдывающему Морскою частію въ Николаевѣ, о распоряженіи къ точному исполненію означеннаго закона.

15) Для удовлетворенія расходовъ по смѣтѣ отчетнаго года, ежегодно дѣлается позаимствованіе изъ суммъ прежнихъ лѣтъ, а пополняется перечисленіемъ большею частію послѣ истеченія того года, когда всѣ остатки отъ суммъ ассигнованныхъ по смѣтѣ, бываютъ перенесены и причисляются къ суммамъ прежнихъ лѣтъ.

Отъ такого несвоевременнаго пополненія внутреннихъ оборотовъ, происходитъ то, что перечисленіе позаимствованныхъ суммъ дѣлается уже по книгамъ о суммахъ прежнихъ лѣтъ, выписываніемъ въ расходъ и записываніемъ на приходъ тѣхъ же самыхъ суммъ; чѣмъ не только безполезно увеличивается общая цифра прихода, но даже запутывается отчетность, такъ какъ относительно всѣхъ такихъ позаимствованій, должно наблюдать, чтобы оныя были внесены какъ въ долговую вѣдомость, такъ и въ вѣдомость о предстоящихъ, въ послѣдующемъ году, расходахъ; при своевременномъ же перечисленіи

суммъ по внутреннимъ оборотамъ и именно, при заключеніи книгъ за истекающій годъ, когда остаются еще не перечисленными въ книги слѣдующаго года, значительныя суммы, прописанное неудобство устранилось бы само собою и самая отчетность не подвергалась бы запутанности.

Обстоятельство сіе Ревизіонная Коммисія 7-го Октября 1858 года за № 1453, сообщила Завѣдывающему Морскою частію въ Николаевѣ, съ тѣмъ чтобы сдѣлано было распоряженіе къ устраненію затрудненій, происходящихъ отъ не своевременнаго перечисленія суммъ по внутреннимъ оборотамъ, вѣдѣнію одной и той же экспедиціи принадлежащихъ.

16) Въ Сентябрѣ 1855 г. Высочайше повелѣно было отмѣнить заказъ механизмовъ для клиперовъ Черноморскаго вѣдомства, и въ замѣнъ того пріобрѣсти винтовые механизмы для судовъ Каспійскаго моря, обративъ на сію послѣднюю операцію: 1) остатки отъ 1 085 000 руб., назначенныхъ Черноморскому Управленію займами въ 1850, 1852 и 1853 г. на построеніе, а впослѣдствіи на заказъ въ Англіи пароходовъ; и 2) назначенные по Высочайшему указу, въ 1852 году займомъ 50 000 р. на заказъ въ Англіи землечерпательныхъ машинъ, для Черноморскаго вѣдомства.

Высочайшая воля сія сообщена была Управлявшимъ въ то время Морскимъ Министерствомъ Министру Финансовъ и Кораблестроительному департаменту Морскаго Министерства; по полученіи же отъ Черноморскаго Управленія, въ слѣдствіе сдѣланнаго оному вопроса, свѣдѣнія о томъ, что въ наличіи отъ 1 085 000 р. состоитъ остаткомъ 578 523 р. 46 к., сумма эта, по требованію Главнаго Командира Астраханскаго порта, ассигнована была Министерствомъ Финансовъ въ распоряженіе Кораблестроительнаго департамента Морскаго Министерства, съ отнесеніемъ на зачетъ по смѣтѣ Черноморскаго Управлен на 1857 годъ; о чемъ отъ Канцеляріи Морскаго Министерства 5-го Апрѣля 1857 г. за № 1186, и сообщено было Завѣдывающему Морскою частію въ Николаевѣ, для зависящаго распоряженія.

Въ слѣдствіе сего, по книгѣ веденной въ 1857 г. при Кав-

начействѣ Черноморскаго Интендантства, о штатныхъ суммахъ прежняго времени, по части Кораблестроительной экспедиціи, въ ст. 275 и выписаны въ расходъ, по документу 21-го Дебря 1857 г. за № 1397, перечисленіемъ къ штатнымъ суммамъ 1857 года, въ число суммы, слѣдующей отъ Министерства Финансовъ по росписи на 1857 годъ: по части Коммисаріатской экспедиціи . . . . . 377 973 р. 46 к.
и Кораблестроительной . . . . . 200 550 »

578 523 р. 46 к.

Между тѣмъ, изъ числа сихъ 578 523 р. 46 к. израсходовано было, въ 1855 году, на выдачу отставному Генерал-Маіору Мальцову, на изготовленія паровыхъ машинъ для судовъ Каспійскаго моря, въ видѣ задатка, по экстренности заказа, до заключенія контракта . . . . . 200 000 р.
и офицеру, командированному по сему случаю на заводы подъемныя и прогоновъ. . . . . 550 »

200 550 »

и за тѣмъ должно было состоять на лицо только 377 973 р. 46 к.

Ревизіонная коммисія, находя, что сумма 200 550 р. выписана въ расходъ вдвойнѣ т. е. въ 1855 г. дѣйствительнымъ расходомъ, выдачею Генерал-Маіору Мальцову, и офицеру на подъемъ и прогоны, а въ 1857 году счисленіемъ въ число суммъ, слѣдовавшей отъ Министерства Финансовъ Черноморскому Управленію, по росписи на 1857 годъ, 29-го Ноября 1858 г. № 1735, сообщила Завѣдывающему Морскою частію въ Николаевѣ, о доставленіи свѣдѣнія: какое сдѣлано распоряженіе къ пополненію означенныхъ 200 550 р. и изъ какихъ источниковъ; но свѣдѣнія сего еще не доставлено.

17) По книгѣ, веденной въ 1857 году при казначействѣ Черноморскаго Интендантства о штатныхъ суммахъ прежнихъ лѣтъ, показана выдача художнику, Губернскому Секретарю Мелюкову, для пріобрѣтенія въ С. Петербургѣ для образца, одного портрета царствующаго Государя Императора и матеріаловъ, для написанія 14 экземпляровъ для присутственныхъ

мѣстъ Черноморскаго вѣдомства, 400 р. и на прогоны до С. Петербурга и обратно 164 р. 32 коп., всего 564 руб. 32 коп.

Ревизіонная Коммисія, не усматривая изъ документовъ, исполнено ли Мелюковымъ возложенное на него порученіе и какимъ способомъ, равно и того, почему Черноморское начальство распорядилось командировать въ С. Петербургъ особое лицо, тогда какъ того же можно было достигнуть чрезъ сношеніе съ Академіею Художествъ, при чемъ соблюдена бы была выгода казнѣ, просила 17 Ноября 1857 г. № 1680, о доставленіи свѣдѣнія о томъ отъ Черноморской Кораблестроительной экспедиціи; но отвѣта еще но получено.

18) По ревизіи таковой же книги, веденной въ 1856 году оставались не утвержденными, между прочимъ, 1315 р. выданные повѣренному Коллежскаго Ассесора Волохова, Губернскому Секретарю Усольцову, за купленный наличностію свинецъ кусковой;—для удостовѣренія въ правильности сей выдачи, Ревизіонная коммисія сообщала 28 Января 1858 г. № 104, Кораблестроительной экспедиціи о доставленіи подлиннаго по этой покупкѣ дѣла.

Въ отвѣтъ на сіе Кораблестроительная Экспедиція увѣдомила, отъ 4-го Ноября 1858 г. № 2447, что означенные 1315 р. *не дошли по назначенію* и о разысканіи оныхъ производится переписка съ почтовымъ вѣдомствомъ.

А какъ деньги тѣ, по книгѣ, выданы лично повѣренному Волохова, Губернскому Секретарю Усольцову, съ его, подъ статьею, роспискою, то обстоятельство, по какому случаю деньги сіи не могли дойти по назначенію, и почему о розысканіи ихъ производится переписка съ почтовымъ вѣдомствомъ, Ревизіонная Коммисія сообщила, 29-го Ноября 1858 г. № 1734, Оберъ-Интенданту по Морской части въ Николаевѣ, прося о послѣдующемъ увѣдомленія; но отвѣта еще не получено.

19) При ревизіи подрядческихъ расчетовъ, весьма часто замѣчалось, что къ подряднымъ, по тѣмъ расчетамъ, дѣламъ, не только не прилагалось свидѣтельствъ на право торговли, но даже не объяснялось, взысканы ли съ подрядчика гильдейскія повинности, тогда какъ наблюденіе о семъ вмѣнено въ обязан-

ность ревизіи 10 пунк. прил. къ 320 ст. Общ. Счет. Уст. Т. VIII части 2-й Св. Зак. Гражд. (изд. 1857 г.)

Обстоятельсво сіе всегда вовлекавшее въ переписку, Коммисія сообщала, 26-го Сентября 1858 г. № 1382, Завѣдывающему Морскою частію въ Николаевѣ, прося распоряженія, чтобы къ каждому подрядному дѣлу, высылаемому на ревизію, прилагались свѣдѣнія о взносѣ подрядчикомъ гильдейскихъ повинностей.

20) По дѣлу о перевозкѣ изъ м. Каховки въ Севастополь лѣсовъ, на подводахъ отставнаго поручика Гербеля, по контракту 16 Августа 1854 г., часть изъ принятыхъ на подводы Гербеля лѣсовъ, по военнымъ обстоятелствамъ была возвращена въ Каховку, а часть остановлена въ Симферополѣ и близь станціи Айбары, но куда поступили означенные лѣса и гдѣ записаны въ приходъ, въ дѣлѣ свѣдѣній не было, а потому о доставленіи оныхъ, Коммисія обращалась въ Черноморскую Кораблестроительную Экспедицію.

Хотя на требованіе сіе Кораблестроительная Экспедиція увѣдомила, что лѣса тѣ въ 1855 г. доставлены въ Севастополь, именно: находившіеся въ Симферополѣ Моіоромъ Дергачевымъ, а возвращенные въ Каховку и сложенные у дерев. Карагоджи, близь станціи Айбары, Инженеръ-Прапорщикомъ Александровымъ; но какъ отчетовъ Дергачева и Александрова по сей перевозкѣ, на ревизію не представлено и нѣтъ удостовѣренія, что въ перевезенномъ означенными коммисіонерами количествѣ лѣсовъ, заключаются и тѣ, которые погружены были на подводы Гербеля, то обстоятельства эти Коммисія сообщила 24-го Сентября 1858 г. № 1376, на разсмотрѣніе и заключеніе Завѣдывающаго Морскою частію въ Николаевѣ; но отвѣта еще не получено.

21) Въ отчетѣ за 1857 г., между прочимъ, было объяснено, о покупкѣ, для Адмиралтейскихъ поселянъ села Богоявленска у Вице-Адмиральши Дмитріевой земли.

Затребованныхъ по этому предмету, отъ Черноморскаго Управленія свѣдѣній, Коммисіи не доставлено; а между тѣмъ, при ревизіи книги Казначейства Интендантства, о суммахъ, не входящихъ въ смѣту обыкновенныхъ расходовъ за 1857 годъ,

открылось, что земля та продана Русскому Обществу пароходства и торговли; по какому же случаю перепродажа эта послѣдовала, и съ чьего разрѣшенія, отчетностію не объяснено, а потому Ревизіонная Коммисія сообщила о семъ, 14-го Октября 1858 г. № 1480, Завѣдывающему Морскою частію въ Николаевѣ, прося пояснительныхъ свѣдѣній, какъ по покупкѣ, такъ и по продажѣ этой земли; но свѣдѣній этихъ еще не доставлено.

22) По книгѣ, веденной въ 1857 г. Коммисіонеромъ, Капитаномъ Леонтьевымъ, о металлахъ, принятыхъ съ горныхъ заводовъ Уральскаго хребта, показано принятыми металловъ, для отправки въ Дубовку всего . . . 118516 п. 32½ ф.
А Дубовскимъ Коммисіонеромъ принято. 165981 » 26 »

Болѣе. 47164 » 28½ »

Разность въ пріемѣ металловъ Коммисіонеромъ въ Дубовкѣ, противъ пріема Коммисіонеромъ на Камско-Воткинсковъ заводѣ, замѣчама была, какъ объяснялось въ отчетѣ Коммисіи за 1857 г., при ревизіи книгъ означенныхъ Коммисіонеровъ за предшедствовавшіе годы, и каждый разъ сообщаемо было о томъ Черноморскому Управленію для принятія мѣръ къ правильной доставкѣ металловъ, а потому 3-го Мая 1858 г. № 621-й Ревизіонная Коммисія вновь сообщала о томъ же Оберъ-Интенданту по Морской части въ Николаевѣ.

Въ послѣдствіе сего Черноморская Кораблестроительня экспедиція, сообщила отъ 6-го Сентября 1858 г. № 5839, отзывъ Коммисіонера Леонтьева, что разница въ количествѣ металловъ *по его мнѣнію* прозоша отъ того, что заводы отправили металлы *за своимъ бракомъ*, но отъ какихъ именно заводовъ и сколько отправлено такихъ металловъ, ему не извѣстно.

Объясненіе сіе, не удовлетворяя требованія ревизіи, о веденіи правильной отчетности, въ пріемѣ и отправкѣ металловъ, подтвердило только продолженіе неправильнаго хода доставки, а между тѣмъ Коммисія, принявъ въ соображеніе, что Коммисіонерами, находившимися и находящимся теперь на Камско-Вотскихъ заводахъ употреблено:

	Въ 1854 г.	Въ 1855 г.	Въ 1856 г.	Въ 1857 г.
На прогоны	1382 р. 94 к.	1599 р. 44 к.	1259 р. 18 к.	2047 р. 45к.
Суточныхъ	35 » 40 »	27 » 60 »	—	19 » 4[illegible]
Заработныхъ	—	167 » 56½	84 » 94½	29 » 37 »
На канцелярскіе припасы	18 »	18 »	18 »	18 »
Итого . . .	1436 » 34 »	1812 » 60½	1362 » 12½	2114 » 27¾

6725 р. 34¾ к.

пришла къ заключенію, что Коммисіонеры Камско-Воткинскихъ заводовъ, проживающіе тамъ собственно для пріема и обраковки металловъ, назначаемыхъ по нарядамъ для Черноморскихъ и Балтійскихъ портовъ, при разъѣздахъ своихъ по заводамъ, издерживая ежегодно значительныя суммы, допускаютъ отправку металловъ, *за бракомъ самихъ заводовъ*, а въ отправкѣ принятыхъ и обракованныхъ ими металловъ не отвѣтствуютъ, такъ-какъ таковая производится самими заводами, безъ участія Коммисіонеровъ; отъ чего при ревизіи отчетовъ ихъ, о принятыхъ металлахъ открываются ежегодно несогласія, вовлекающія въ тягостную и безполезную переписку, и казна совершенно не достигаетъ той цѣли, какая должна бы быть при значительныхъ, съ ея стороны, издержкахъ, а потому обстоятельство сіе Ревизіонная Коммисія сообщила, 30-го Октября 1858 г. № 1576, на разсмотрѣніе и заключеніе Завѣдывающаго Морскою частію въ Николаевѣ.

За симъ въ объясненіе увеличенія въ 1858 году числа нерѣшенныхъ дѣлъ представляется слѣдующій выводъ:

Въ числѣ оставшихся къ 1859 году нерѣшенныхъ дѣлъ, не могли быть заключены собственно за недоставленіемъ тре-

бованныхъ свѣдѣній, и за невысылкою на ревизію книгъ и расчетовъ, съ которыми предлежитъ по отпускнымъ статьямъ сдѣлать сличеніе, всего 356.

Въ 1858 году считалось въ недосылкѣ отъ Экспедицій книгъ и расчетовъ.

	Коммисаріатской.	Артиллерійской.	Кораблестроительной.
За 1848 годъ	—	—	1
— 1849 —	2	—	1
— 1850 —	—	—	1
— 1851 —	3	—	3
— 1852 —	3	—	2
— 1853 —	24	—	8
— 1854 —	67	—	9
— 1855 —	139	—	7
— 1856 —	101	—	29
— 1857 —	61	2	55
	400	2	124
	526		

Сверхъ того, по увѣдомленіямъ Экспедицій, погибло и утеряно въ минувшую войну, денежныхъ и матеріальныхъ книгъ, разныхъ командъ, судовъ и содержаній:

	Комисаріатской.	Артиллерійской.
За 1852 годъ	—	1
— 1853 —	—	3
— 1854 —	28	138
— 1855 —	42	29
	70	171
	241	

Кромѣ остающихся къ 1859 году нерѣшеныхъ дѣлъ, считаются по вѣдомости несличенныхъ статей еще дѣла, относящіяся собственно до потерь казеннаго имущества: затопленнаго, истребленнаго или оставленнаго на мѣстахъ, занятыхъ непріятелемъ вовремя военныхъ въ Крыму дѣйствій. И какъ всѣ затопленныя и вообще уничтоженныя суда Черноморскаго флота, исключены уже, съ подлежащаго разрѣшенія, изъ списковъ, то Ревизіонная Коммисія сообщила Завѣдывающему Моркою частію въ Николаевѣ, о распоряженіи къ составленію росписи всѣхъ тѣхъ содержаній, по которымъ казенное имущество, по истребленіи въ минувшую войну дѣлъ и отчетовъ сихъ содержаній, представляется невозможнымъ ни оцѣнить ни привести положительно въ извѣстность и о представленіи таковыхъ Главному Морскому Начальству, для испрошенія общаго разрѣшенія, на прекращеніе по тѣмъ содержаніямъ дальнѣйшаго, о казенномъ имуществѣ, въ отношеніи къ потерямъ онаго, недочетамъ и передачамъ отъ одного къ другому содержанію, дѣлопроизводства.

Такихъ дѣлъ къ 1858 году считалось . . . . . 80.

Въ 1858 году Черноморскимъ Управленіемъ сообщенъ Коммисіи Указъ Правительствующаго Сената отъ 2-го Декабря 1857 года № 36 339, о принятіи на счетъ

казны убытковъ, по бывшимъ военнымъ обстоятельствамъ произшедшимъ по дѣламъ только. . . . . 14.
по остальнымъ за тѣмъ . . . . . 66.
свѣдѣній еще не получено.

Въ заключеніе сего, Коммисія присовокупляетъ, что по случаю несвоевременной и непослѣдовательной высылки книгъ и расчетовъ на ревизію, занятія ревизоровъ, не могли быть, какъ и въ предшедствовавшіе годы, распредѣлены такимъ систематическимъ порядкомъ, какого слѣдовало бы держаться, для заключенія годовой отчетности; а потому, вмѣсто совокупной ревизіи однородныхъ предметовъ, оная производилась уже только, по мѣрѣ поступленія книгъ и расчетовъ; чрезъ что, вмѣсто обревизованія нѣсколькихъ однопредметныхъ книгъ, по одной ревизіонной запискѣ, оныя ревизуемы были каждая отдѣльно, съ отнесеніемъ, по большей части изъ нихъ, по отпускамъ и передачамъ къ сличенію по особымъ по каждой ревизіи учетамъ, отчего кромѣ увеличенія труда, умножалось и дѣлопроизводство; но не взирая на все это, Коммисіею не обревизовано только 36 книгъ и то какъ выше объяснено, по причинѣ отъ нея не зависящей.

ОТЧЕТЪ

ДИРЕКТОРА МЕДИЦИНСКАГО ДЕПАРТАМЕНТА МОРСКАГО МИНИСТЕРСТВА,

Дѣйствительнаго Статскаго Совѣтника Розенбергера,

за 1858 годъ.

Въ отчетѣ за 1857 годъ сказано было: чтобы имѣть возможность представлять отчетъ за истекшій годъ въ началѣ каждаго наступающаго года, по повелѣнію Его Императорскаго Высочества Генералъ-Адмирала отнынѣ будутъ вносимы въ годовые отчеты свѣдѣнія за періодъ времени по 1 Ноября, съ тѣмъ чтобы на будущее время отчетный годъ считался съ 1-го Ноября предшедшаго по 1 Ноября послѣдне-истекшаго года.

По сему въ прошлогоднемъ отчетѣ заключались свѣдѣнія за 10 мѣсяцевъ 1857 года т. е. по 1 Ноября.

Нынѣ же представляется отчетъ по медицинской части Морскаго вѣдомства за полные 12 мѣсяцевъ по 1-е Ноября 1858 года.

Въ продолженіе 10 мѣсяцевъ 1857 года состояніе здоровья командъ Морскаго вѣдомства, какъ видно изъ отчета, было весьма удовлетворительно; съ того же времени по 1 Ноября 1858 года, какъ оказалось по собраннымъ свѣдѣніямъ, состояніе здоровья сихъ командъ было еще лучше. Хотя въ нѣкоторыхъ мѣстностяхъ, гдѣ расположены морскія команды и встрѣчалось временное умноженіе больныхъ отъ неблагопріятныхъ условій разныхъ внѣшнихъ вліяній, но нигдѣ не возникало эпидемій въ значительномъ развитіи, и отдѣльные слу-

чаи болѣзней вообще рѣдко отличались особенною злокачественностію.

При сличеніи общаго числа здоровыхъ людей въ командахъ Морскаго вѣдомства и больныхъ, пользованныхъ въ госпиталяхъ съ 1 Января по 1 Ноября 1857 года, съ числомъ здоровыхъ и больныхъ, пользованныхъ въ этихъ заведеніяхъ съ 1 Ноября 1857 г. по 1 Ноября 1858 года, оказывается что:

Въ теченіе 10 мѣсяцевъ 1857 года было.

Отношеніе больныхъ къ числу здоровыхъ . .	1: $1^{24}/_{41}$
Выздоровѣвшихъ къ числу больныхъ.	1: $1^{1}/_{9}$
Умершихъ къ числу выздоровѣвшихъ	$1:18^{15}/_{19}$
Умершихъ къ числу здоровыхъ.	$1:34^{1}/_{19}$

Въ продолженіе года, съ 1 Ноября 1857 г. по 1 Ноября 1858 года.

Отношеніе больныхъ къ числу здоровыхъ. . .	1: $1^{2}/_{3}$
Выздоровѣвшихъ къ числу больныхъ	1: $1^{6}/_{59}$
Умершихъ къ числу выздоровѣвшихъ. . . .	$1:21^{7}/_{11}$
Умершихъ къ числу здоровыхъ	$1:39^{1}/_{2}$

Такое уменьшеніе болѣзненности и относительной смертности въ 1858 году въ Морскомъ вѣдомствѣ должно быть отнесено частію къ лучшему и болѣе просторному помѣщенію командъ по случаю уменьшенія оныхъ, частію же къ отсутствію эпидемій, при благопріятныхъ вообще условіяхъ для здоровья, и сверхъ того къ возрастающимъ годъ отъ года гигіеническимъ и врачебнымъ улучшеніямъ какъ на берегу такъ и на судахъ во время плаванія. Такъ напр. приведенные въ истекшемъ году въ С. Петербургѣ въ лучшее устройство и вновь устроенные (открытые въ прошломъ Маѣ мѣсяцѣ) въ Кронштадтѣ экипажные лазареты, для поданія врачебной помощи на мѣстѣ въ легкихъ болѣзняхъ, оказались весьма полезными.

Обзоръ болѣзней по временамъ года.

Въ Балтійскихъ портахъ, зимою (при повсюдномъ почти холодномъ безснѣжіи въ высокомъ стояніи барометра въ первую половину сего времени года) господствовали вездѣ простудно-вос-

палительныя страданія, проявлявшіяся преимущественно въ дыхательныхъ органахъ; — воспалительный характеръ выражался не только въ формахъ острыхъ болѣзней, но и въ хроническихъ недугахъ, численность которыхъ, въ продолженіе всей зимы, превышала численность болѣзней острыхъ. Хроническія болѣзни, принимая воспалительный характеръ, дѣлались оттого упорнѣе къ излеченію. Въ С. Петербургѣ и Кронштадтѣ въ эту зиму встрѣчались легкія горячки, принимавшія тифозную форму, рѣдко однакоже типическую; подъ конецъ зимы появились ревматическія пораженія.

Весною, при преобладающемъ катарральномъ характерѣ еще болѣе умножилось число хроническихъ страданій, преимущественно дыхательныхъ органовъ, часто съ экссудативными отложеніями. Въ Кронштадтѣ съ половины Марта характеръ господствовавшихъ болѣзней сталъ видимо измѣняться, уступая мѣсто гастрицизму, выражавшемуся въ началѣ простыми поносами и гастрическими горячками, къ коимъ въ Маѣ мѣсяцѣ присоединились кровавые поносы и холера. Въ Ревелѣ также появлялись весною, при преобладаніи катарральнаго характера болѣзненности, страданія гастрическія. Сверхъ того, при вооруженіи судовъ въ это время, вообще участились случаи внѣшнихъ поврежденій.

Лѣтомъ господствовалъ характеръ болѣзней желчно-гастрическій, съ наклонностію къ мѣстнымъ воспаленіямъ. Въ Кронштадтѣ, Свеаборгѣ, Ревелѣ и Ригѣ въ это время года обратитила на себя вниманіе многочисленность заболѣваній кровавымъ поносомъ, который въ началѣ лѣта усилился было въ Кронштадтѣ до довольно значительной степени.

Осенью повсюдно преобладалъ катаррально-ревматическій характеръ болѣзней. Въ это время года общая болѣзненность была сравнительно слабѣе, какъ въ квантитативномъ, такъ и въ квалитативномъ отношеніи. Травматическія поврежденія разнаго рода при разруженіи судовъ опять встрѣчались довольно часто, однако же рѣже, чѣмъ весною.

Въ Архангельскомъ портѣ, зимою господствовалъ характеръ болѣзней катаррально-ревматическій; въ Декабрѣ и Февралѣ

горячки осложнялись мѣстными воспаленіями и оказывали наклонность къ тифозному состоянію, въ которое дѣйствительно переходили весною; при томъ же характерѣ болѣзней, довольно обыкновенны были случаи катарральнаго воспаленія глазъ, жестокостію своихъ припадковъ приближавшагося къ гноеточивому; — лѣтомъ, при продолжавшейся постоянно ясной и теплой погодѣ развилась въ болѣзняхъ наклонность къ гнилостному (септическому) свойству. Осенью болѣзненность вообще уменьшилась.

Въ Астраханскомъ портѣ, въ продолженіе всего почти года, преобладалъ характеръ катарральный, по временамъ съ наклонностію къ мѣстнымъ воспаленіямъ, преимущественно дыхательныхъ органовъ; исключительно господствовавшая форма болѣзней была свойственная тамошнему мѣстоположенію, другимъ мѣстнымъ условіямъ и климату, эндемическая перемежающаяся лихорадка, съ разными характеристическими оттѣнками и осложненіями.

Въ портахъ Черноморскихъ, общій характеръ болѣзней, обусловленный временами года и метеорологическими перемѣнами былъ зимою и весною преимущественно катарральный и отчасти ревматическій съ частымъ пораженіемъ грудныхъ органовъ, лѣтомъ гастрическій, а осенью гастрическій и ревматическій. Численностію заболѣваній въ Николаевскомъ портѣ обращали на себя вниманіе глазная болѣзнь и сифилисъ; въ портѣ Севастопольскомъ простудныя горячки и перемежающіяся лихорадки, а въ Таганрогскомъ перемежающіяся лихорадки и сифилисъ.

Число больныхъ чиновъ Морскаго вѣдомства, пользованныхъ въ морскихъ госпиталяхъ, лазаретахъ и при портахъ.

Къ 1-му Ноября 1857 года состояло больныхъ чиновъ Морскаго вѣдомства по Морскимъ госпиталямъ, лазаретамъ и при портахъ		2031
При среднемъ ежедневномъ состояніи здоровыхъ людей въ командахъ, въ теченіи года	45 268	
поступило больныхъ.		20 852

Изъ нихъ выздоровѣло 20 236
Переведено въ другіе госпитали 609
Умерло 873
Осталось къ 1-му Ноября 1858 года. . . . 1135
Число болѣвшихъ къ числу здоровыхъ содержалось какъ . . . . . 1 : $2^{5}/_{26}$
Число выздоровѣвшихъ къ числу болѣвшихъ какъ . . . . . 1 : $1^{1}/_{5}$
Число умершихъ къ числу выздоровѣвшихъ — какъ . . . . . 1 : $23^{7}/_{32}$
Число умершихъ къ числу здоровыхъ — какъ. 1 : $51^{8}/_{9}$

Число больныхъ чиновъ Морскаго вѣдомства, пользованныхъ въ Военно-сухопутныхъ госпиталяхъ.

Въ разныхъ военныхъ госпиталяхъ больныхъ чиновъ Морскаго вѣдомства оставалось къ 1-му Ноября 1857 года 640
Въ теченіи года поступило 5351
Изъ нихъ выздоровѣло 5244
Переведено въ другіе госпитали 6
Умерло 306
Осталось къ 1-му Ноября 1858 года 435
Число выздоровѣвшихъ къ числу болѣвшихъ содержалось какъ . . . . . 1 : $1^{1}/_{7}$
Число умершихъ къ числу выздоровѣвшихъ. 1 : $17^{1}/_{7}$

Общее число больныхъ чиновъ Морскаго вѣдомства въ Морскихъ и Сухопутныхъ госпиталяхъ, лазаретахъ и при портахъ

Оставалось къ 1-му Ноября 1857 года.
При среднемъ ежедневномъ состояніи 46 552 здоровыхъ людей въ командахъ, въ теченіе года прибыло больныхъ 26 203
Изъ нихъ выздоровѣло 25 510
Умерло 1179
Число болѣвшихъ къ числу здоровыхъ людей содержалось какъ . . . . . 1 : $1^{10}/_{17}$

Число выздоровѣвшихъ къ числу болѣвшихъ. 1: $1^{2}/_{10}$
Число умершихъ къ числу выздоровѣвшихъ. . 1:$21^{5}/_{8}$
Число умершихъ къ числу здоровыхъ людей. 1:$38^{11}/_{53}$

Число больныхъ морскихъ чиновъ по портамъ.

С. Петербургскій портъ.

Среднее число ежедневнаго состоянія здоровыхъ людей въ командахъ. 12048
Отношеніе болѣвшихъ къ числу здоровыхъ. . 1: $2^{1}/_{3}$
Выздоровѣвшихъ къ числу болѣвшихъ. . . . 1: $1^{1}/_{26}$
Умершихъ къ числу выздоровѣвшихъ. . . . 1:18
Умершихъ къ числу здоровыхъ. 1:42

Кронштадтскій портъ.

Среднее число ежедневнаго состоянія здоровыхъ людей въ командахъ. 13776
Отношеніе болѣвшихъ къ числу здоровыхъ. . 1: $1^{6}/_{7}$
Выздоровѣвшихъ къ числу болѣвшихъ . . . 1: $1^{1}/_{8}$
Умершихъ къ числу выздоровѣвшихъ. . . . 1:$17^{1}/_{4}$
Умершихъ къ числу здоровыхъ . . . . . 1:$30^{1}/_{4}$

Ревельскій портъ.

Среднее число ежедневнаго состоянія здоровыхъ людей въ командахъ. 1065
Отношеніе болѣвшихъ къ числу здоровыхъ. . 1: $1^{1}/_{2}$
Выздоровѣвшихъ къ числу болѣвшихъ . . . 1: $1^{3}/_{5}$
Умершихъ къ числу выздоровѣвшихъ. . . . 1:18
Умершихъ къ числу здоровыхъ. . . . . 1:$28^{1}/_{38}$

Свеаборгскій портъ.

Среднее число ежедневнаго состоянія здоровыхъ людей въ командахъ. 594
Отношеніе болѣвшихъ къ числу здоровыхъ . . 1: $1^{1}/_{3}$

Выздоровѣвшихъ къ числу болѣвшихъ . . .	1: $1^{1}/_{10}$
Умершихъ къ числу выздоровѣвшихъ . . .	1:$19^{8}/_{10}$
Умершихъ къ числу здоровыхъ	1:$24^{2}/_{5}$

Архангельскій портъ.

Среднее число ежедневнаго состоянія здоровыхъ людей въ командахъ.	2545
Отношеніе болѣвшихъ къ числу здоровыхъ. .	1: $1^{7}/_{31}$
Выздоровѣвшихъ къ числу болѣвшихъ . . .	1: $1^{1}/_{25}$
Умершихъ къ числу выздоровѣвшихъ . . .	1:$21^{3}/_{9}$
Умершихъ къ числу здоровыхъ	1:$26^{1}/_{25}$

Астраханскій портъ.

Среднее число ежедневнаго состоянія здоровыхъ людей въ командахъ.	2970
Отношеніе болѣвшихъ къ числу здоровыхъ. :	1: $2^{3}/_{4}$
Выздоровѣвшихъ къ числу заболѣвшихъ. . .	1: $1^{1}/_{6}$
Умершихъ къ числу выздоровѣвшихъ. . . .	1:16
Умершихъ къ числу здоровыхъ.	1:$43^{3}/_{4}$

Ижорскіе заводы.

Среднее число ежедневнаго состоянія здоровыхъ людей въ командахъ.	2245
Отношеніе болѣвшихъ къ числу здоровыхъ . .	1: $1^{1}/_{2}$
Выздоровѣвшихъ къ числу болѣвшихъ . . .	1: $1^{1}/_{30}$
Умершихъ къ числу выздоровѣвшихъ. . . .	1:$36^{2}/_{5}$
Умершихъ къ числу здоровыхъ	1:$39^{1}/_{12}$

Рижскій портъ.

Среднее число ежедневнаго состоянія здоровыхъ людей въ командахъ	122
Отношеніе болѣвшихъ къ числу здоровыхъ . .	1: $1^{1}/_{60}$
Выздоровѣвшихъ къ числу болѣвшихъ . . .	1: $1^{1}/_{20}$
Умершихъ къ числу выздоровѣвшихъ . . .	1:31
Умершихъ къ числу здоровыхъ	1:$30^{1}/_{2}$

Николаевскій портъ.

Среднее число ежедневнаго состоянія здоровыхъ людей въ командахъ.	9829
Отношеніе болѣвшихъ къ числу здоровыхъ. .	1:1 1/4
Выздоровѣвшихъ къ числу болѣвшихъ . . .	1:1 1/15
Умершихъ къ числу выздоровѣвшихъ. . . .	1:41 2/5
Умершихъ къ числу здоровыхъ.	1:71 5/6

Севастопольскій портъ.

Среднее число ежедневнаго состоянія здоровыхъ людей въ командахъ	1364
Отношеніе болѣвшихъ къ числу здоровыхъ . .	1:1 17/60
Выздоровѣвшихъ къ числу болѣвшихъ . . .	1:1 8/24
Умершихъ къ числу выздоровѣвшихъ. . . .	1:37 1/3
Умершихъ къ числу здоровыхъ.	1:45 7/11

Таганрогскій портъ.

Среднее число ежедневнаго состоянія здоровыхъ людей въ командахъ	116
Отношеніе болѣвшихъ къ числу здоровыхъ .	1:2
Выздоровѣвшихъ къ числу болѣвшихъ . . .	1:1 1/10
Умершихъ небыло.	

О больныхъ женахъ и дѣтяхъ чиновъ Морскаго вѣдомства.

Женъ и дѣтей чиновъ Морскаго вѣдомства въ госпиталяхъ и при портахъ состояло къ 1-му Ноября 1857 года.	183
Въ теченіе года заболѣло	6875
Изъ нихъ выздоровѣло	6348
Умерло	457
Осталось къ 1-му Ноября 1858 года	253
Число выздоровѣвшихъ къ числу болѣвшихъ содержалось какъ.	1:1 7/59
Число умершихъ къ числу выздоровѣвшихъ .	1:13 5/9

О больныхъ на судахъ.

На судахъ во время кампаніи больныхъ было .	7353
Изъ нихъ выздоровѣло	6491
Отправлено въ береговые госпитали по закрытіи навигаціи	853
Умерло	9
Число выздоровѣвшихъ къ числу болѣвшихъ	$1:1^{2}/_{15}$
Число умершихъ къ числу выздоровѣвшихъ.	$1:721^{2}/_{9}$

О больныхъ чинахъ военно-сухопутнаго вѣдомства въ морскихъ госпиталяхъ.

Въ морскихъ госпиталяхъ къ 1-му Ноября 1857 года состояло сухопутнаго вѣдомства.	232
Въ теченіе года заболѣло	3203
Изъ нихъ выздоровѣло	3004
Переведено въ другіе госпитали	29
Умерло.	140
Осталось къ 1-му Ноября 1858 года. . . .	262
Число выздоровѣвшихъ къ числу болѣвшихъ содержалось какъ	$1:1^{1}/_{7}$
Число умершихъ къ числу выздоровѣвшихъ. .	$1:21^{3}/_{7}$

О больныхъ гражданскаго вѣдомства въ морскихъ госпиталяхъ.

Въ морскихъ госпиталяхъ къ 1-му Ноября 1857 года состояло гражданскаго вѣдомства	115
Въ теченіе года заболѣло	2190
Изъ нихъ выздоровѣло	1810
Умерло	335
Осталось къ 1-му Ноября 1858 года. . . .	160
Число выздоровѣвшихъ къ числу болѣвшихъ содержалось какъ.	$1:1^{11}/_{40}$
Число умершихъ къ числу выздоровѣвшихъ. .	$1:5^{4}/_{11}$

Общее число больныхъ всѣхъ вѣдомствъ въ госпиталяхъ, лазаретахъ, при портахъ и на судахъ.

Вообще къ 1-му Ноября 1857 года больныхъ состояло	3201
Въ теченіе года прибыло	45824
Изъ нихъ выздоровѣло	43163
Переведено въ другіе госпитали	1497
Умерло	2120
Осталось къ 1-му Ноября 1858 года	2245
Общее число выздоровѣвшихъ къ числу болѣвшихъ содержалось какъ	$1:1^{7}/_{50}$
Общее число умершихъ къ числу выздоровѣвшихъ — какъ	$1:20^{4}/_{29}$

О произведенныхъ хирургическихъ операціяхъ.

Въ теченіе истекшаго отчетнаго года произведено было надъ больными хирургическихъ операцій въ госпиталяхъ: Калинкинскомъ 11, Кронштадтскомъ 71, Николаевскомъ 2, Севастопольскомъ 1 и Архангельскомъ 2, всего 87; а именно: отнятія пальцевъ 30 (выздоровѣло 21, умеръ 1, осталось въ пользованіи 8); отнятія руки выше локтя 12 (выздоровѣло 4, умерло 7, остался въ пользованіи 1); отнятія руки ниже локтя 1 (выздоровѣлъ); отнятія ноги выше колѣна 7 (выздоровѣло 5, умерло 2); отнятія ноги ниже колѣна 6 (выздоровѣло 4, умерло 2); вылущенія стопы 3 (выздоровѣло 2, умеръ 1); отнятія дѣтороднаго члена 1 (выздоровѣлъ); вырѣзыванія разныхъ опухолей 2 (выздоровѣли оба); вырѣзыванія рака яичка 1 (остался въ пользованіи); прободенія сердечной сумки 1 (выздоровѣлъ); резекцій 2 (умерли); грыжесѣченія 1 (умеръ); выпаденія прямой кишки 2 (оба остались въ пользованіи), возстановленія мочеваго канала 1 (умеръ); фимозы 14 (выздоровѣло 9, осталось въ пользованіи 5), возстановленія верхняго вѣка послѣ вырѣзанія рака 1 (выздоровѣлъ); операцій водяной болѣзни яичка 2 (выздоровѣлъ 1, остался въ пользованіи 1).

Изъ числа подвергшихся операціямъ къ 1-му Ноября 1858

года было всего выздоровѣвшихъ 52, умерло 17, остальные 18 еще въ пользованіи.

О скоропостижно-умершихъ.

Случаевъ скоропостижной смерти было въ портахъ: С. Петербургскомъ 6, Кронштадтскомъ 95, въ томъ числѣ 47 человѣкъ военно-сухопутнаго и другихъ вѣдомствъ, а равно вольнорабочихъ и женъ ихъ; Архангельскомъ 9, Ревельскомъ 5, Свеаборгскомъ 6, Ригѣ 1, Николаевскомъ 28, и Севастопольскомъ 10, всего 160.

Изъ этого числа умерло отъ апоплектическаго удара головнаго мозга 39, отъ апоплектическаго удара легкихъ 26; отъ воспрепятствованнаго дыханія, въ слѣдствіе опечененія легкихъ, 2; отъ быстро развившагося воспаленія кишекъ и брюшины 2; отъ разрыва печени въ слѣдствіе прижатія машиною 1; отъ изліянія крови надъ правымъ полушаріемъ мозга, въ слѣдствіе паденія во время приступа падучей болѣзни, 1; отъ вхожденія верхней части тощей кишки (intussusceptio) 1; отъ разрыва расширенной начальственной артеріи 1; отъ кровотеченія изъ матки 1; отъ изліянія крови въ околосердечную сумку цынготнаго свойства 1; отъ ушибовъ 15, утонувшихъ 23, удавившихся 2, замерзшій 1, застрѣлившійся 1, зарѣзавшійся 1; отъ удушенія въ слѣдствіе придавленія обрушившеюся землею, 1; отъ разныхъ внутреннихъ хроническихъ болѣзней 18; отъ разныхъ внутреннихъ острыхъ болѣзней 22; случай, въ которомъ за гнилостію трупа причина смерти не открыта (въ Ревелѣ) 1.

О главнѣйшихъ болѣзняхъ.

Однородныхъ болѣзней, которыя распространялись бы въ такихъ размѣрахъ, чтобъ можно было принять ихъ въ тѣсномъ смыслѣ слова за эпидемію, какъ уже выше упомянуто, въ отчетномъ году, нигдѣ не было, хотя впрочемъ, въ причинной связи съ атмосферическими условіями, и появлялись мѣстами повѣтрія, такъ что въ нѣкоторыхъ мѣстностяхъ временное по-

явленіе однородныхъ болѣзней въ довольно значительной числительности обращало на себя вниманіе, а именно горячки катаральная и ревматическая, часто съ мѣстными воспаленіями. Появлялись развивавшіяся изъ оныхъ и тифозныя горячки. Также, въ довольно большой числительности, существовали въ нѣкоторыхъ мѣстахъ, особенно въ Астрахани, перемежающіяся лихорадки; мѣстами продолжалась, а кое гдѣ и вновь возникала, самая холера, но нигдѣ не достигла она такихъ размѣровъ, чтобъ вынудить, выходящія изъ круга обыкновенныхъ мѣръ предосторожности, какія либо чрезвычайныя мѣропріятія.

Тифозныя горячки, какъ изъ вышесказаннаго явствуетъ, развивались большею частію изъ принимавшихъ тифозный характеръ горячекъ катарральныхъ и ревматическихъ; только въ отдѣльныхъ, довольно рѣдкихъ-случаяхъ представлялись онѣ въ типическомъ своемъ видѣ, въ большинствѣ же случаевъ онѣ являлись въ легкомъ развитіи съ менѣе выраженнымъ тифознымъ характеромъ. Обыкновеннѣйшіе припадки, сопровождавшіе эти горячки, были приливы къ головѣ съ сильною болью; менѣе встрѣчались пораженія брюшныхъ внутренностей, еще рѣже петехіи. Вообще какъ численностію пораженій, такъ и особенною злокачественностію горячки эти нигдѣ не отличались.

Общее число больныхъ горячками, принимавшими тифозный характеръ, было 552

Изъ сего числа больныхъ умерло 86

Холера, державшаяся въ С. Петербургѣ, появлялась вновь только въ Кронштадтѣ и Ижорскихъ заводахъ. Въ С. Петербургѣ холерные случаи были малочисленны. Въ Калинкинскомъ Госпиталѣ было больныхъ холерою разныхъ вѣдомствъ 73, изъ коихъ умерло 40. Въ Кронштадтскомъ Морскомъ Госпиталѣ съ 23 Мая—дня появленія сей болѣзни, по 16 Октября—дня прекращенія оной, поступило холерныхъ больныхъ разныхъ вѣдомствъ 283 (изъ нихъ умерло 144), въ томъ числѣ Морскаго вѣдомства поступило 138 (изъ сихъ послѣднихъ умерло 58), другихъ вѣдомствъ поступило 114 (изъ нихъ умерло 64), изъ поступившихъ въ госпиталь 31 женщины, умерло 22. Наибольшаго развитія достигла холера въ Кронштадтѣ въ Іюлѣ, въ

теченіе котораго прибыло въ госпиталь 179 пораженныхъ ею. Такая сильная, относительная, смертность отъ холеры указываетъ на то, что она по сіе время не утратила еще своей интензивности. Впрочемъ, злокочественность болѣзни этой, какая выказывается въ вышеприведенныхъ цифрахъ, не должна быть принимаема за абсолютную, что ясно обнаруживается относительно меньшею смертностію между бывшими въ Кронштадтскомъ Морскомъ госпиталѣ холерными больными Морскаго вѣдомства въ сравненіи съ таковыми другихъ вѣдомствъ, въ числѣ которыхъ было много изъ людей вольнорабочихъ, находящихся въ весьма неблагопріятныхъ гигіеническихъ условіяхъ и прибѣгающихъ къ медицинскимъ пособіямъ большею частію тогда, когда болѣзнь развилась уже въ полной силѣ. Къ этому можно привести доводомъ еще слѣдующее обстоятельство: Въ Іюлѣ изъ команды 6-го флотскаго экипажа начали поступать въ госпиталь холерные въ значительномъ числѣ; причина усиленнаго заболѣванія холерою этихъ людей объяснилась тѣмъ, что команда эта, помѣщавшаяся на кораблѣ «Гангутъ» на рейдѣ четверо сутокъ, принуждена была употреблять воду изъ за борта, имѣвшую весьма соленый вкусъ и, кромѣ того, по причинѣ спѣшнаго приготовленія къ плаванію, подвержена была многотруднымъ работамъ. Какъ скоро эти условія прекратились, число одержимыхъ холерою значительно уменьшилось. Въ Ижорскихъ заводахъ между морскими чинами не было ни одного холернаго больнаго — только женщины и дѣти подвергались ей въ числѣ 102, изъ которыхъ умерло 65. Въ прочихъ мѣстностяхъ, по имѣющимся въ виду свѣдѣніямъ, между Морскими чинами холерныхъ случаевъ также не было, и къ 1-му Ноября 1858 года не значится по отчетности ни одного холернаго больнаго. Такъ какъ многочисленными фактами доказано, что надлежащія гигіеническія мѣры во всѣхъ эпидемическихъ болѣзняхъ, а въ особенности во время существованія холеры, видимо ограничиваютъ число заболѣваній, то Медицинскимъ Департаментомъ и нынѣ при началѣ усиленія холеры подтверждено кому слѣдуетъ строгое наблюденіе за исполненіемъ прежде уже предписанныхъ

гигіеническихъ правилъ и вновь преподаны нѣкоторыя мѣры къ исполненію (*).

Общее число больныхъ холерою. 492

Изъ нихъ умерло 240

Перемежающаяся лихорадка, свойственная болѣе южнымъ портамъ нашимъ и болотистымъ мѣстностямъ, въ значительной численности была въ Черноморскихъ портахъ, особенно въ Севастопольскомъ и Таганрогскомъ; въ Астрахани же она въ теченіе всего года составляла исключительно господствующую болѣзнь; въ прочихъ мѣстахъ она встрѣчалась рѣдко, за исключеніемъ Риги, гдѣ была въ этомъ году явленіемъ нерѣдкимъ. По теченію своему лихорадки были большею частію неправильны. Злокачественныя лихорадки (Intermittentes perniciosae) встрѣчались рѣдко, а также и послѣдственныя болѣзни отъ лихорадокъ: завалы брюшныхъ внутренностей, водянки и проч. появлялись не чаще обыкновеннаго.

Общее число больныхъ перемежающеюся лихорадкою было. 1218

Умершихъ собственно отъ этой болѣзни не было.

Цынга. Къ предотвращенію появленія этой болѣзни между нижними чинами Морскаго вѣдомства изыскиваются и приводятся, по возможности, въ исполненіе всѣ доступные врачебной наукѣ и хозяйственной части гигіеническія средства. Особенная въ послѣднее время попечительная высшаго начальства флота заботливость объ этомъ предметѣ не остается безъ успѣха, достиженіе котораго кромѣ вышеприведенныхъ мѣръ должно быть отнесено частію и къ отсутствію рекрутъ въ настоящее время и къ наиболѣе удобному и просторному помѣщенію

(*) Замѣчательно, что по принятіи сихъ мѣръ заключающихъ въ себѣ, между прочимъ, отдѣленіе холерныхъ больныхъ въ особый госпитальный корпусъ и усиленное употребленіе хлористой извести для дезинфектировнія испражненій холерныхъ больныхъ, ихъ бѣлья и проч. и которыя частію были введены уже въ 1857 году, въ послѣднія 2 года небыло ни одного случая заболѣванія холерою въ самомъ госпиталѣ изъ бывшихъ тамъ больныхъ съ другими болѣзнями.

въ сравненіи съ предшедшимъ годомъ. Уже въ 1857 году уменьшенная цифра пораженныхъ цынгою представляла весьма значительную разницу съ цифрами прежнихъ лѣтъ; численность же цынготныхъ больныхъ 1858 г. содержится къ таковой 1857 года, какъ 1 къ $2^1/_3$ — результатъ весьма удовлетворительный. Едвали возможно достигнуть того, чтобы матросы наши, какъ бытъ ихъ ни былъ по всѣмъ отношеніямъ улучшенъ, вовсе не подвергались этой болѣзни, особенно въ случаѣ необходимыхъ усиленныхъ работъ, подъ вліяніемъ ненастной и холодной погоды, а еще болѣе при продолжительномъ постоянномъ пребываніи на суднѣ, неизбѣжно сопряженномъ съ разнаго рода нравственными и физическими лишеніями, не говоря уже о молодыхъ рекрутахъ, непривыкшихъ еще къ трудной морской службѣ, со всѣми присущими ей вредными вліяніями: мы часто видимъ, что одна тоска по родинѣ безъ другихъ видимыхъ причинъ даетъ поводъ къ развитію этой болѣзни у рекрутовъ.

Въ истекшемъ году наибольшая пропорціональная численность больныхъ цынгою къ числу здоровыхъ была въ Архангельскѣ 1: $19^1/_2$, за тѣмъ въ Ижорскихъ Заводахъ 1:$38^2/_3$, въ Кронштадтѣ 1: $62^1/_3$, Ревелѣ 1: $88^1/_2$, Астрахани 1:$92^{15}/_{16}$, Николаевѣ $97^4/_{13}$. Въ прочихъ мѣстностяхъ она была еще малочисленнѣе. Болѣзнь вообще обнаруживалась въ весьма легкой степени, только въ рѣдкихъ случаяхъ получала полное развитіе и легко уступала леченію, особенно въ лѣтнее время. Въ Кронштадтѣ представился одинъ примѣчательный случай скорбутнаго выпотѣнія околосердечной сумки;—послѣ сдѣланнаго прокола оной, выпущено 6 фунтовъ кровянистой жидкости. Больной этотъ въ послѣдствіи совершенно выздоровѣлъ. Въ истекшемъ году встрѣтился исключительный случай свирѣпствованія цынги на Моржовскомъ маякѣ, гдѣ вся команда, состоявшая изъ 1 офицера и 7 человѣкъ нижнихъ чиновъ, поражена была этою болѣзнію; офицеръ съ женою, 1 унтеръ-офицеръ и 2 рядовыхъ умерли, остальные по перевезеніи ихъ въ Архангельскій госпиталь выздоровѣли. Причиною сего было то, что по случаю невозможности сообщенія, бывшіе на маякѣ люди

продолжительное время питались соленою пищею и лишены были запасаемой тамъ ежегодно морошки, которой не было въ 1857 году въ урожаѣ. На маякѣ Орловѣ умеръ отъ цынги 1 рядовой, а также поражены были ею, только въ легкой степени, Смотритель маяка, 1 унтеръ-офицеръ и 3 рядовыхъ. Въ лежащей отъ маяка Орлова въ 20 верстахъ деревнѣ Поной также свирѣпствовала цынга, отъ которой умерло болѣе 20 человѣкъ и прибывшимъ туда фельдшеромъ въ половинѣ Іюня найдено было 49 человѣкъ одержимыхъ ею. Къ предотвращенію подобныхъ случаевъ на бѣломорскихъ маякахъ, съ разрѣшенія главнаго начальства флота, приняты надлежащія мѣры, о которыхъ будетъ изъяснено ниже.

Отъ 1857 года оставалось одержимыхъ цынгою нижнихъ чиновъ Морскаго вѣдомства 40, въ теченіе года прибыло 564, а именно, въ портахъ: Архангельскомъ 131, въ Ижорскихъ Заводахъ 58, Кронштадтскомъ 221, Ревельскомъ 12, Астраханскомъ 32, Николаевскомъ 101, Таганрогскомъ 1, Севастопольскомъ 9, С. Петербургскомъ 21, и проч.

Смертности отъ цынги, кромѣ умершихъ 6 человѣкъ на Бѣломорскихъ маякахъ, нигдѣ не было.

Сифилисъ. Введенныя въ послѣднее время въ дѣйствіе врачебно-полицейскія мѣры, къ ограниченію распространенія этой заразы между нижними чинами Морскаго вѣдомства, надо сознаться, доселѣ не представляютъ еще утѣшительныхъ результатовъ; въ истекшемъ году, не взирая на уменьшеніе общаго числа нижнихъ чиновъ, цифра зараженныхъ сифилисомъ даже возросла противъ бывшей въ предшедшемъ 1857 году на $8^1/_4$ %. Вникая въ причины этого умноженія случаевъ, зараженія сифилисомъ, взявъ въ соображеніе осязательное улучшеніе во всѣхъ отношеніяхъ быта матросовъ и принимаемыя въ послѣднее время дѣятельнѣйшія мѣры къ искорененію этого зла, невольно навязывается намъ мысль, что причины эти лежатъ частію въ недостаточности принятыхъ мѣръ, частію же въ—оказавшемъ весьма благодѣтельное вліяніе на общее состояніе здоровья нижнихъ чиновъ улучшеніи—физическаго быта матроса, который въ этомъ быту безъ всякаго сомнѣнія

болѣе побуждается къ половымъ наслажденіямъ, чѣмъ прежде, когда былъ менѣе сытъ, менѣе избавленъ изнурительныхъ работъ и менѣе сохраненъ отъ вредоносныхъ вліяній порождающихъ другія болѣзни, которыя исключаютъ, по крайней мѣрѣ на время, возможность зараженія сифилисомъ. Къ сему слѣдуетъ присовокупить еще и то, что въ прежнее время матросъ, при меньшемъ досугѣ и меньшихъ средствахъ къ пріобрѣтенію вина, менѣе имѣлъ влеченія къ непотребству. Къ числу общихъ мѣръ ограниченія случаевъ зараженія сифилисомъ нижнихъ чиновъ, въ Кронштадтѣ учреждена и открыта въ Апрѣлѣ 1858 года Коммисія для разбора бродячихъ женщинъ, составляющихъ одинъ изъ главныхъ источниковъ заразы. При дѣйствіяхъ этой коммисіи уже съ Августа мѣсяца отчетнаго года замѣчается видимое уменьшеніе числа зараженій.

Отношеніе числа зараженныхъ сифилисомъ къ числу здоровыхъ въ разныхъ мѣстностяхъ было слѣдующее: въ Ревелѣ 1:8, въ Таганрогѣ 1:10½, въ Севастополѣ 1:14, въ Кронштадтѣ 1:14, Архангельскѣ 1:19½, въ Николаевѣ 1:26, въ Астрахани 1:30, въ С. Петербургѣ 1:36, въ Ижорскихъ Заводахъ 1:46, въ Свеаборгѣ 1:74.

Общее число зараженныхъ сифилисомъ:

Осталось къ 1-му Ноября 1857 года	248
Прибыло до 1-го Ноября 1858 года . . .	2291
Умерло	3

Глазныя болѣзни были вообще еще малочисленнѣе чѣмъ въ предшедшемъ году, въ которомъ они не были ни многочисленны ни злокачественны. Только въ Николаевѣ, Кронштадтѣ и въ С. Петербургѣ обратили на себя особенное вниманіе глазныя болѣзни своею численностію. Въ Николаевѣ воспаленіе глазъ началось весною и значительно развилось лѣтомъ между командами кораблей «Синопъ» и «Цесаревичъ,» а также людьми рабочихъ экипажей, бывшими на этихъ корабляхъ для работъ. Причины, способствовавшія развитію этой болѣзни, были слѣдующія: начавшіяся на корабляхъ работы съ ранней весны—когда холодная сырость атмосферы усиливалась на корабляхъ оттаиваніемъ, частыя простуды отъ сквознаго вѣтра

при не навѣшенныхъ еще портахъ и самое качество работъ. Когда же корабли потянулись завозами къ Бугу, то усиленныя работы, нечистота отъ ила, грязь и пыль, стѣсненное и неудобное помѣщеніе команды: (отъ значительнаго числа людей вольнонаемныхъ и рабочихъ экипажей, отъ неоконченности внутренней отдѣлки кораблей, такъ что коекъ нельзя было подвѣшивать) столярная работа, производившаяся въ самыхъ корабляхъ, невозможность соблюсти при всемъ этомъ надлежащую чистоту на кораблѣ и опрятность между командою, непривычка большой части людей къ корабельной жизни и лѣтніе жары,—все это вмѣстѣ, дѣйствуя постоянно и продолжительно, еще болѣе благопріятствовало развитію этой болѣзни. Съ выводомъ кораблей, по окончаніи работъ, случаи воспаленія глазъ замѣтно начали уменьшаться и число прибывавшихъ больныхъ было уже незначительно.

Характеръ сей болѣзни былъ вездѣ почти простудный и болѣзнь ограничивалась пораженіемъ соединительной перепонки вѣкъ; показывались и грануляціи, которыя составляли въ Николаевѣ на корабляхъ исключительную форму болѣзни. Въ сильной степени острогнойное воспаленіе встрѣчалось весьма рѣдко, только у людей худосочныхъ или имѣвшихъ уже прежде болѣзненныя поврежденія глазъ.

Леченіе болѣзни этой шло вообще весьма успѣшно.

Одержимыхъ глазными болѣзнями было. . . 1583.

Оспа натуральная въ большинствѣ мѣстностей вовсе не появлялась, а въ нѣкоторыхъ ограничивалась появленіемъ весьма рѣдкихъ случаевъ. Характеръ ея нигдѣ не обнаружилъ злокачественности.

Общее число болѣвшихъ оспою, по представленнымъ свѣдѣніямъ, было 18, изъ нихъ выздоровѣло 16, умеръ 1.

Прививаніе предохранительной оспы какъ первичное такъ и повторительное дѣтямъ и взрослымъ производилось въ теченіе всего года. Привита оспа по всѣмъ портамъ 3380 лицамъ, изъ сего числа принялась она совершенно у 3153.

Наружныя поврежденія приключающіяся разными случаями, въ особенности при производствѣ портовыхъ работъ, чаще встрѣ-

чались лѣтомъ, при вооруженіи, нагрузкѣ, выгрузкѣ и при разруженіи судовъ; осенью встрѣчались они рѣже. Изъ значительныхъ внѣшнихъ поврежденій наибольшую часть составляли простые и сложные переломы костей конечностей, не рѣдки были и переломы ключицъ;—вывихи приключались довольно рѣдко. Разнаго рода раны: разорванныя, порѣзанныя съ ушибами и проч. встрѣчались наичаще. Довольно значительное число наружныхъ поврежденій требовали производства важныхъ хирургическихъ операцій. Понесшихъ разнаго рода внѣшнія поврежденія было всего 697, изъ нихъ выздоровѣло къ 1-му Ноября 1858 года 610, умерло 13 человѣкъ.

О нѣкоторыхъ распоряженіяхъ по Медицинскому Департаменту, въ видахъ улучшенія врачебной части по Морскому вѣдомству.

Утвержденныя въ 1857 году Его Императорскимъ Высочествомъ Государемъ Великимъ Княземъ Генералъ-Адмираломъ предположенія объ улучшеніи Лазаревъ С. Петербургскаго порта и объ устройствѣ таковыхъ вновь въ портѣ Кронштадтскомъ, въ истекшемъ отчетномъ году окончательно приведены въ исполненіе. Полезныя дѣйствія сихъ заведеній не замедлили оправдать настоящую въ нихъ надобность.

По послѣдовавшему въ 6 день Октября 1858 года Высочайшему повелѣнію введенъ въ дѣйствіе въ видѣ опыта на два года составленный въ особомъ Комитетѣ, подъ предсѣдательствомъ Генералъ-Штабъ-Доктора Балтійскаго Флота и разсмотрѣнный въ Адмиралтействѣ Совѣтѣ, проектъ новаго устава о Морскихъ военныхъ госпиталяхъ.

По повелѣнію Его Императорскаго Высочества Генералъ-Адмирала изданно, составленное Штабъ-Докторомъ Балтійскаго Флота, руководство Морскимъ врачамъ для осмотра и освидѣтельствованія, преимущественно въ судебно-медицинскомъ отношеніи.

Составленъ проектъ правилъ объ обязанностяхъ сестеръ Крестовоздвиженской Общины въ морскихъ госпиталяхъ и отношеніяхъ ихъ къ госпитальному управленію. Проектъ этотъ, впредь до утвержденія правилъ о томъ же предметѣ, составляемыхъ Высочайше учрежденнымъ Комитетомъ,

ланъ для руководства въ видѣ опыта Главному Доктору Кронштадтскаго Морскаго Госпиталя и Главному Лекарю Калинковскаго Морскаго Госпиталя.

По приказанію Его Императорскаго Высочества Генералъ-Адмирала дана подробная инструкція отправленному въ Японію при Русскомъ консульствѣ врачу Морскаго Вѣдомства.

Издана инструкція морскимъ врачамъ для поданія помощи утопающимъ.

Съ разрѣшенія Его Императорскаго Высочества Генералъ Адмирала, составленъ проектъ учрежденія Коммисіи въ Кронштадтѣ, для разбора бродячихъ женщинъ. Проектъ этотъ, бывъ удостоенъ Высочайшаго утвержденія, введенъ въ дѣйствіе съ Апрѣля 1858 года.

Испрошено Высочайшее соизволеніе на снабженіе Морскихъ госпиталей и командъ хирургическими инструментами новаго образца. По мѣрѣ изготовленія сихъ инструментовъ снабженіе уже производится.

Для снабженія внутреннихъ брандвахтъ, выписаны изъ Парижа снаряды съ инструментами, посудою и проч., для оживленія утопшихъ и обмершихъ отъ другихъ случаевъ.

По случаю сильнаго свирѣпствованія въ 1858 году цынготной болѣзни на двухъ Бѣломорскихъ маякахъ, Его Императорскимъ Высочествомъ Генералъ-Адмираломъ повелѣно, въ видахъ предотвращенія такихъ случаевъ на маякахъ, производить командамъ всѣхъ Бѣломорскихъ маяковъ морскую провіанту въ теченіе круглаго года и, сверхъ того, отпускать съ половины Декабря до половины Іюля, по числу командъ, квашеную капусту, хрѣнъ, лесонъ и картофель. Также дѣлаются соображенія объ улучшеніи жилыхъ построекъ на маякахъ.

Для приступленія къ пересмотру введенныхъ въ 1855 году, въ видѣ опыта на три года, Высочайше утвержденныхъ морскихъ каталоговъ медикаментамъ, припасамъ и аптечной посудѣ, большею частію собраны уже свѣдѣнія, основанныя на указаніяхъ 3 лѣтняго опыта.

По сношеніи съ Министерствомъ Внутреннихъ Дѣлъ разрѣ-

шено госпиталямъ, во время существованія холеры, требовать хлористую известь въ большемъ противъ положеннаго по каталогу количествѣ.

Изъ производившихся испытаній годности для набивки госпитальныхъ тюфяковъ и подушекъ: 1) пакли, выдѣлываемой изъ сосновыхъ иголъ и 2) крошеной пробки, — первыя приведены къ окончанію, при чемъ оказалось, что сосновая пакля для набивки тюфяковъ неудобна и для казны невыгодна;—что же касается до крошеной пробки, то опыты надъ нею еще некончены

Сдѣлано распоряженіе объ испытаніи купленной во Франціи дезинфектирующей жидкости Ледоена. Опыты еще продолжаются.

Съ Высочайшаго соизволенія разрѣшено производить госпитальнымъ фельдшерамъ и аптекарскимъ ученикамъ, сверхъ получаемаго ими довольствія, первую ординарную госпитальную порцію.

Составленъ проектъ учрежденія Общества Морскихъ врачей въ портахъ, который, по разсмотрѣніи его Медицинскимъ Совѣтомъ, удостоился Высочайшаго утвержденія, и въ С. Петербургѣ введенъ уже въ дѣйствіе.

Испрошено постановленіе о сравненіи врачей Морскаго вѣдомства изъ казеннокоштныхъ воспитанниковъ съ своекоштными, относительно правъ на срочныя прибавки жалованья за 5 лѣтія и о считаніи къ пріобрѣтенію сихъ правъ всей службы въ Военномъ вѣдомствѣ, безъ различія проведена ли она въ Морскомъ или Военно-сухопутномъ вѣдомствѣ.

Медицинскія Инспекціи портовъ и Морскіе госпитали снабжены вновь вышедшимъ медицинскимъ сочиненіемъ: «частная патологія и терапія Канштадта», переведеннымъ на Русскій языкъ; сверхъ того Медицинская Инспекція Сибирской Флотилія и портовъ Восточнаго Окана снабжена библіотекой изъ нѣкоторыхъ лучшихъ медицинскихъ сочиненій.

ОТЧЕТЪ

ИСПРАВЛЯЮЩАГО ДОЛЖНОСТЬ ФЛОТА ГЕНЕРАЛЪ-АУДИТОРА,

Дѣйствительнаго Статскаго Совѣтника Варранда,

за 1858 годъ.

Движеніе военно-судныхъ и слѣдственныхъ дѣлъ.

Въ военно-судныхъ учрежденіяхъ Морскаго вѣдомства оставалось отъ 1857 года 217 нерѣшенныхъ дѣлъ; изъ нихъ: судныхъ 126, слѣдственныхъ 91.

Въ продолженіе 1858 года поступило 651 дѣло, такъ что всего состояло въ производствѣ дѣлъ 868; изъ нихъ: судныхъ 505, слѣдственныхъ 363.

Въ 1858 году рѣшено 696 дѣлъ; изъ нихъ: судныхъ 417, слѣдственныхъ 279. За тѣмъ къ 1859 году осталось нерѣшенныхъ 172 дѣла; изъ нихъ: судныхъ 88, слѣдственныхъ 84.

Изъ 172 дѣлъ, оставшихся нерѣшенными къ 1859 году, 12 судныхъ дѣлъ числятся собственно за военно-судными коммисіями и не рѣшены по недавнему вступленію; а 76 дѣлъ судныхъ и 84 слѣдственныхъ по причинамъ отъ Коммисіи не зависящимъ, за дополненіемъ дѣлъ нужными свѣдѣніями и справками.

Въ Аудиторіатскомъ департаментѣ отъ 1857 года оставалось 8 нерѣшенныхъ дѣлъ; изъ нихъ: судныхъ 6, слѣдственныхъ 2.

Въ 1858 году поступило 81 дѣло; изъ нихъ судныхъ 74 и слѣдственныхъ 7, такъ что въ производствѣ состояло всего 89 дѣлъ, а именно: судныхъ 80, слѣдственныхъ 9.

Изъ нихъ внесено: *а*, на ревизію Морскаго Генералъ-Аудиторіата 51 дѣло (судныхъ 46 и слѣдственныхъ 5) и *б*, на

ревизію г. Управляющаго Морскимъ Министерствомъ 37 дѣлъ (судныхъ 33 и слѣдственныхъ дѣлъ 4). Всего рѣшено 88 дѣлъ. За тѣмъ осталось нерѣшеннымъ къ 1859 году 1 дѣло (*).

Въ Морскомъ Генералъ-Аудиторіатѣ въ 1858 году рѣшено 51 дѣло (судныхъ 46 и слѣдственныхъ 5). Изъ нихъ на Высочайшую конфирмацію восходило 21 дѣло.

Изъ числа 37 дѣлъ, представленныхъ на рѣшеніе г. Управляющаго Морскимъ Министерствомъ, конфирмовано 34 (судныхъ 32 и слѣдственныхъ 2); обращено къ дополненію 3 (судное 1 и слѣдственныхъ дѣлъ 2).

Въ Черноморскомъ Аудиторіатѣ отъ 1857 года оставались не рѣшенными 3 дѣла (судное 1 и слѣдственныхъ 2).

Въ 1858 году вступило 250 дѣлъ; изъ нихъ судныхъ 151 и слѣдственныхъ 99.

Рѣшено 250 дѣлъ (судныхъ 150 и слѣдственныхъ 100).

За тѣмъ къ 1859 году остались не рѣшенными 3 дѣла (судныхъ 2 и слѣдственное 1).

О подсудимыхъ.

Къ 1858 году состояло въ Морскомъ вѣдомствѣ по нерѣшеннымъ дѣламъ 157 подсудимыхъ. Въ 1858 году прибыло оныхъ 420. Всего находилось подсудимыхъ въ 1858 году 577 человѣкъ.

Изъ нихъ было: 1 генералъ, 11 штабъ-офицеровъ, 11 оберъ-офицеровъ, 9 классныхъ чиновниковъ, 1 протоіерей, 2 почетныхъ гражданина, 11 нижнихъ чиновъ, изъятыхъ отъ тѣлеснаго наказанія и 531 нижнихъ чиновъ, отъ тѣлеснаго наказанія неизъятыхъ.

Изъ означенныхъ подсудимыхъ по родамъ содѣянныхъ преступленій:

а) Преданные суду въ 1857 году, за злоупотребленія и безпорядки по поставкѣ провіанта и мундирныхъ матеріаловъ въ магазины Черноморскаго Интендантства: 1 генералъ, 7 штабъ-офицеровъ, 4 классныхъ чиновника и 2 почетныхъ гражданина.

(*) Дѣло это осталось нерѣшеннымъ за неполученіемъ нужныхъ свѣдѣній.

По Высочайшей конфирмаціи, послѣдовавшей по сему дѣлу въ 24 день Февраля 1858 года опредѣлено: Генерала считать исключеннымъ изъ службы. Одного полковника и одного надворнаго совѣтника исключить изъ службы, лишивъ чиновъ и орденовъ, не лишая правъ состоянія и послать на жительство въ отдаленныя губерніи. Одного губернскаго секретаря удалить отъ должности, и, сверхъ того, со всѣхъ нихъ взыскать убытокъ казны, по дѣлу открывшійся. Одному штабъ-офицеру, за небрежное исполненіе обязанностей по должности презуса пріемной коммисіи учрежденной для пріема провіанта, сдѣланъ строгій выговоръ, со внесеніемъ въ формулярный списокъ, и сверхъ того, съ него и еще съ 5 штабъ-офицеровъ, бывшихъ членами этой коммисіи, и одного губернскаго секретаря—бывшаго содержателя провіантскаго магазина въ Николаевѣ, опредѣлено взыскать убытокъ казны, происшедшій отъ пріема 9092 четвертей ржаной муки, неконтрактнаго качества. Одинъ штабъ-офицеръ оставленъ отъ взысканія свободнымъ. Одинъ почетный гражданинъ оставленъ въ подозрѣніи—въ умышленномъ обманѣ казны по поставкѣ имъ въ Николаевскіе магазины провіанта. Другаго потомственнаго почетнаго гражданина, поставщика мундирныхъ матеріаловъ въ Николаевскіе магазины, положено: не лишая правъ состоянія, отправить на жительство, на два года, въ Вятскую губернію и, сверхъ того, взыскать съ имущества его убытокъ казны. За тѣмъ Высочайшимъ повелѣніемъ, послѣдовавшимъ въ 26 день Мая 1858 года, повелѣно: означеннаго почетнаго гражданина оставить въ Николаевѣ, пока пребываніе его въ этомъ городѣ будетъ признано гражданскими судебными мѣстами необходимымъ и за тѣмъ привести въ исполненіе состоявшуюся о немъ конфирмацію, если онъ не будетъ подлежать, по рѣшенію гражданскихъ судебныхъ мѣстъ, болѣе тяжкому наказанію. Одинъ губернскій секретарь, по сему же дѣлу, освобожденъ отъ личнаго наказанія за смертію; но съ имущества его, буде какое гдѣ окажется, положено взыскать убытки казны.

Въ 1858 году 3 штабъ-офицера преданы суду за допущеніе злоупотребленій и безпорядковъ во взвѣренныхъ имъ экипажахъ.

Дѣло объ одномъ изъ нихъ разсмотрѣно въ Морскомъ Генералъ-Аудиторіатѣ и требуются дополнительныя свѣдѣнія отъ Коммисіи военнаго суда. Дѣла о другихъ двухъ штабъ-офицерахъ находятся еще въ производствѣ военно-судныхъ коммисій.

За растрату казенныхъ суммъ и казеннаго имущества судились: 4 оберъ-офицера и 2 классныхъ чиновника. Изъ нихъ 1 оберъ-офицеръ лишенъ чиновъ, дворянскаго достоинства и разжалованъ въ рядовые; 1 подвергнутъ аресту въ крѣпости на гауптвахтѣ на три мѣсяца; дѣла же о 2 оставшихся оберъ-офицерахъ находятся еще въ производствѣ; 1 классный чиновникъ оставленъ въ сильномъ подозрѣніи въ продажѣ призовой лодки; другой же, сужденный за утайку прибитаго волной бревна къ казенному лѣсу и употребленіе въ свою пользу, освобожденъ отъ заслуженнаго взысканія, по уваженію прежней долголѣтней безпорочной службы.

За противузаконные поступки и неисполненіе обязанностей службы преданы суду 4 оберъ-офицера и 1 класный чиновникъ. Изъ нихъ: одному оберъ-офицеру вмѣнено въ наказаніе содержаніе подъ карауломъ, а объ остальныхъ 3 офицерахъ дѣла находятся еще въ производствѣ Коммисій военнаго-суда; классный же чиновникъ подвергнутъ вычету изъ времени службы его 6 мѣсяцевъ.

За дурное поведеніе, послѣ даннаго срока на исправленіе, преданъ суду 1 оберъ-офицеръ; дѣло о немъ находится еще въ производствѣ.

Одинъ оберъ-офицеръ былъ сужденъ за убійство жены, и приговоренъ къ лишенію всѣхъ правъ состоянія и знаковъ отличія и къ ссылкѣ въ каторжную работу въ рудникахъ на 12 лѣтъ.

За фальшивые поступки суждены: 1 оберъ-офицеръ, 1 классный чиновникъ и 1 протоіерей. Изъ нихъ оберъ-офицеръ и протоіерей освобождены отъ всякой отвѣтственности по невиновности; классный же чиновникъ освобожденъ отъ взысканія по Всемилостивѣйшему манифесту.

За бездѣйствіе предоставленной закономъ власти преданъ су-

лу 1 штабъ-офицеръ; дѣло о немъ находится еще въ производствѣ.

За неприличное поведеніе и буйство преданъ суду 1 классный чиновникъ; дѣло о немъ находится еще въ производствѣ.

Нижнихъ чиновъ, изъятыхъ отъ тѣлеснаго наказанія предано суду 11. Изъ нихъ по подозрѣнію въ грабежѣ 1; дѣло о немъ еще не рѣшено. За ослушаніе и дерзость 3; одного изъ нихъ, унтеръ-офицера, положено разжаловать въ рядовые до отличной выслуги, не лишая правъ, предоставленныхъ оберъ-офицерскимъ дѣтямъ; а другаго, мастероваго, по лишеніи нашивки за безпорочную десяти-лѣтнюю службу и имѣемой имъ медали за спасеніе погибавшихъ, оставить по прежнему на службѣ; о третьемъ же дѣло находится въ производствѣ. За кражу судились 3; одного изъ нихъ положено лишить медали за спасеніе погибавшихъ и разжаловать изъ писарей въ матросы 2 статьи; другаго, по лишеніи унтеръ-офицерскаго званія, двухъ нашивокъ за 15 лѣтнюю безпорочную службу и знака отличія военнаго ордена, оставить на службѣ рядовымъ; а дѣло о третьемъ еще не рѣшено. За дурное поведеніе 1; опредѣлено вмѣнить ему въ наказаніе трехъ-мѣсячное содержаніе подъ карауломъ. За неисполненіе обязанностей службы 1; положено вмѣнить ему въ наказаніе содержаніе подъ арестомъ. За лихоимство 1; дѣло еще не рѣшено. За отлучку отъ команды, утрату мундирныхъ вещей и дурное поведеніе 1; положено: лишить его дворянскаго достоинства и оставить по прежнему на службѣ.

Изъ 531 подсудимыхъ нижнихъ чиновъ, неизъятыхъ отъ тѣлеснаго наказанія, преданы суду: за преступленія противъ вѣры 13; за преступленія противъ правительства 3; за преступенія по службѣ 298; за преступленія противъ безопасности жизни и противъ правъ общественнаго состоянія лицъ 19; за развратное поведеніе 62; за преступленія противъ правъ на имущества 110; за подлоги и лживые поступки 26.

Изъ 226 человѣкъ, преданныхъ суду за побѣги, 3 освобождены отъ тѣлеснаго наказанія по Всемилостивѣйшему манифесту; выбыли: 1 по случаю смерти, 1 по неизлечимой болѣзни,

2 отосланы въ арестантскія роты безсрочно и 103 человѣка въ арестанскія роты на срокъ, 2 лишены знаковъ отличія и нашивокъ, 73 подвергнуты одному тѣлесному наказанію, 5 человѣкъ исправительнымъ оштрафованіямъ; а дѣла о 36 лицахъ остались нерѣшенными къ 1859 году.

Изъ числа 226 нижнихъ чиновъ, преданныхъ суду за побѣги, судились за совершеніе таковаго же преступленія во второй разъ 95; въ третій разъ и болѣе судились 88 человѣкъ.

Изъ 86 нижнихъ чиновъ, состоявшихъ подъ судомъ за воровство мошенничество и воровство кражу, 13 человѣкъ оставлены въ подозрѣніи, 11 отосланы въ арестантскія роты на срокъ, 3 разжалованы изъ унтеръ-офицеровъ въ рядовые; 2 лишены знаковъ отличія и нашивокъ, 25 подвергнуты одному тѣлесному наказанію, 19 подвергнуты исправительнымъ оштрафованіямъ, а 6 человѣкъ остались подъ судомъ, по нерѣшеннымъ дѣламъ къ 1859 году.

Изъ 86 человѣкъ, состоявшихъ подъ судомъ за воровство, 15 человѣкъ учинили это преступленіе во второй разъ и 9 человѣкъ въ третій разъ.

Кромѣ побѣговъ и воровства болѣе общими преступленіями нижнихъ чиновъ были: похищеніе казеннаго имущества и дурное поведеніе. За первое изъ нихъ состояло подъ судомъ 25 человѣкъ, а за второе 56 человѣкъ.

Въ 1858 году находились въ производствѣ военно-судныхъ учрежденій 3 дѣла о смертоубійствѣ и покушеніи на оное (изъ нихъ 2 дѣла возникли въ 1858 году) По этимъ дѣламъ состояло подсудимыхъ нижнихъ чиновъ 3; изъ нихъ 2 человѣка осуждены и сосланы въ каторжную работу; а дѣло объ одномъ подсудимомъ находится еще въ производствѣ.

Дѣлъ о грабежѣ было въ производствѣ всего 15 (изъ нихъ 7 дѣлъ возникли въ 1858 году). Подсудимыхъ по симъ дѣламъ состояло 22 человѣка; изъ нихъ оправданы 2, оставлены въ подозрѣніи 6, сосланы въ каторжную работу 3, сосланъ на поселеніе въ Сибирь 1; 10 же человѣкъ числятся по 5 дѣламъ, еще нерѣшеннымъ.

Дѣлъ о растлѣніи и изнасилованіи было въ производствѣ 4.

Подсудимыхъ по симъ дѣламъ нижнихъ чиновъ состояло 5 человѣкъ; изъ нихъ: оставлены въ подозрѣніи 3; сосланъ въ каторжную работу 1; а дѣло объ одномъ еще не рѣшено.

Дѣлъ о зажигательствѣ умышленномъ было 2. Изъ 2 подсудимыхъ по этимъ дѣламъ, одинъ оставленъ въ подозрѣніи, а другой сосланъ въ каторжную работу.

За святотатство и оскорбленіе святыни судились 5 человѣкъ. Изъ нихъ: одинъ за похищеніе изъ церкви въ пьяномъ видѣ свѣчи съ мѣднымъ шандальчикомъ, а другой за покушеніе на воровство изъ церкви, сосланы въ арестантскія роты на срокъ; третій же за оказаніе въ безчувственномъ пьяномъ видѣ неуваженія къ Святымъ Иконамъ подвергнутъ одному тѣлесному наказанію; дѣла же о двухъ остальныхъ остались нерѣшенными.

За оскопленіе себя судились 7 человѣкъ нижнихъ чиновъ. Изъ нихъ: 6 человѣкъ сосланы на поселеніе въ Восточную Сибирь; 1 подвергнутъ церковному покаянію, съ оставленіемъ на службѣ.

За дерзость противъ начальства и нарушеніе воинскаго чинопочитанія судились 10 человѣкъ. Изъ нихъ: 1 освобожденъ отъ наказанія по Всемилостивѣйшему манифесту; 1 сосланъ въ каторжную работу: 2 отосланы въ арестантскія роты на срокъ; 3 подвергнуты одному тѣлесному наказанію; 1 подвергнутъ исправительному оштрафованію; а дѣла о 2 человѣкахъ остались нерѣшенными.

За побѣгъ во время войны къ непріятелю судился 1. По Высочайшей конфирмаціи опредѣлено: сослать его въ каторжную работу въ крѣпостяхъ на восемь лѣтъ, а отъ тѣлеснаго наказанія освободить по Всемилостивѣйшему Манифесту,

За побѣгъ и отлучку съ часовъ и съ караула судились 7. Изъ нихъ: 4 человѣка сосланы въ арестантскія роты на срокъ; 1 подвергнутъ одному тѣлесному наказанію; 1 исправительному наказанію; а дѣло объ одномъ осталось еще нерѣшеннымъ.

Изъ 531 подсудимыхъ нижнихъ чиновъ, неизъятыхъ отъ тѣлеснаго наказанія: 401 человѣкъ подвергнуты наказаніямъ, 12 оправданы, 29 оставлены въ подозрѣніи, 8 освобождены по Всемилостивѣйшему манифесту; выбыли: 1 по случаю смерти,

1 по неизлечимой болѣзни; и 79 нижнихъ чиновъ остались подъ судомъ по дѣламъ, нерѣшеннымъ къ 1859 году.

Означенные подсудимые принадлежали къ командамъ: Гвардейскому экипажу — 2, Флотскимъ экипажамъ — 165, Учебнымъ экипажамъ — 1, Ластовымъ экипажамъ — 95, Портовымъ ротамъ — 36, Рабочимъ экипажамъ — 125, Военно-Рабочимъ ротамъ — 34, Корпуса Морской Артиллеріи — 9, Корпуса Корабельныхъ Инженеровъ — 1, Корпуса Инженеровъ Морской Строительной части — 4, разныхъ другихъ командъ — 50, арестантовъ Морскаго вѣдомства — 9 человѣкъ.

Изъ 531 подсудимыхъ нижнихъ чиновъ было: изъ солдатскихъ дѣтей 143, изъ податныхъ сословій 387, изъ разжалованныхъ въ рядовые 1.

Изъ нихъ: женатыхъ 114; холостыхъ и вдовыхъ 417.

Дѣла о гибели и поврежденіи судовъ.

Слѣдственныхъ дѣлъ о столкновеніи судовъ, крушеніи, поставленіи ихъ на мель и поврежденіяхъ, было въ производствѣ въ 1858 году всего 15. Всѣ эти дѣла относятся къ случаямъ, бывшимъ въ 1853, 1855, 1856 и 1857 годахъ.

Изъ сихъ дѣлъ рѣшено въ 1858 году 8 (*). Изъ нихъ по 6 дѣламъ положено принять убытокъ, простирающійся на 109 319 руб. 27¼ к. на счетъ казны. По 1 дѣлу (**) положено командовавшаго судномъ штабъ офицера и бывшаго на вахтѣ офицера, предать суду. Къ 1859 году остались нерѣшенными 7 дѣлъ, а именно:

1 дѣло о сожженіи судна въ 1855 году;(***) 1—о затопле-

(*) О крушеніи: корабля «Лефортъ» и парохода «Куба»; о поставленіи на мель; брига «Птоломей», парохода «Астрабадъ» и транспорта «Гапсаль»; о столкновеніи фрегата «Богатырь» съ транспортомъ «Або»; о поврежденіяхъ случившихся на транспортѣ «Ѳеодосія» на Сухумъ Кальскомъ рейдѣ.

(**) О крушеніи парохода «Еникале».

(***) О сожженіи парохода «Бердянскъ».

ніи (*), 1—о поставленіи на мель (**) и 4—о столкновеніи судовъ (***).

Въ 1858 году въ Коммисіяхъ военнаго суда находилось въ разсмотрѣніи 69 слѣдственныхъ дѣлъ о неявкѣ и потерѣ казеннаго имущества.

Изъ сего числа 42 дѣла производствомъ еще не окончены.

По 22 рѣшеннымъ дѣламъ убытокъ на 20286 руб. 58½ коп. принятъ на счетъ казны; а по 5 дѣламъ положено: убытокъ на 1559 руб. 32 коп. взыскать съ виновныхъ.

Отъ 1857 года оставалось лицъ, состоящихъ подъ слѣдствіемъ 39; 1858 году поступило 146, Всего въ теченіи 1858 года подъ слѣдствіемъ было 185 лицъ; изъ нихъ освобождено по невинности 41 человѣкъ, подвергнуты оштрафованіямъ 50, отдано подъ судъ 49 и за тѣмъ, по нерѣшеннымъ дѣламъ, осталось къ 1859 году 45 лицъ.

Высочайшія повелѣнія, послѣдовавшія въ 1858 году.

Въ 24 день Марта. Объ установленіи порядка въ отношеніи рѣшенія военно-судныхъ дѣлъ о чинахъ, состоявшихъ въ завѣдываніи Штабовъ Инспекторовъ Корпусовъ Морскаго вѣдомства, по случаю упраздненія сихъ Штабовъ.

Въ 5 день Мая. О предоставленіи Начальнику отправлявшагося отряда, изъ 3 винтовыхъ судовъ состоявшаго, къ устьямъ рѣки Амура, Флигель-Адъютанту Капитану 1 ранга Попову правъ, присвоенныхъ, 592 ст. Кн. 2. Свода Мор. Уголов. Постанов. начальнику отдѣльной дивизіи, т. е. разрѣшить ему предавать суду лицъ, ввѣреннаго ему отряда, безъ всякаго различія званій и чина до полковника.

Въ 5 день Мая. О распространеніи на Морское вѣдомство

(*) О затопленіи транспорта въ Николаевѣ при городовомъ бонѣ.

(**) О ставшей на мель баржѣ, бывшей на буксирѣ парохода «Дарго».

(***) О столкновеніяхъ: парохода «Смѣлый» съ частною шхуною; корвета Рында съ унджакомъ № 47; военнаго парохода «Онега» съ ботомъ купца Демидова; канонирской лодки «Гулъ» съ частнымъ судномъ.

Высочайшаго повелѣнія, объявленнаго въ приказѣ Военнаго Министра, отъ 28 Февраля № 49, о томъ, чтобы силу закона, объявленнаго въ приказѣ по военному Вѣдомству 4 Мая 1856 года за № 93, въ какихъ именно случаяхъ слѣдуетъ судить штабъ и оберъ офицеровъ арестованными и въ какихъ не арестованными, распростанить и на подсудимыхъ нижнихъ чиновъ изъ дворянъ и другихъ состояній отъ тѣлеснаго наказанія изъятыхъ и о дополненіи вслѣдствіе сего статей 627 и 632 книги 2 Свода Мор. Угол. Пост., сообразно тому, какъ дополнены статьи 841 и 846 кн. 2 Военно-Уголовнаго Устава.

Въ 7 день Іюля. О присвоеніи командующему Астрабадскою станціею, въ отношеніи назначенія подчиненымъ ему лицамъ исправительныхъ наказаній правъ предоставленныхъ § 14 приложенія 1 къ ст. 224 кн. 1 Свода Мор. Угол. Постан., экипажнымъ командирамъ.

Въ 3 день Августа. О Всемилостивѣйшемъ прощеніи сосланнаго въ Сибирь въ каторжную работу бывшаго Прапорщика Корпуса Инженеровъ Морской Строительной части Юрасова, о возвращеніи ему всѣхъ прежнихъ правъ состоянія и дозволенія ему вступить на службу съ прежнимъ чиномъ прапорщика.

Въ $^{16}/_{30}$ день Сентября. О производствѣ неизличимо-больной дочери, служившаго аудиторомъ въ Астраханской Коммисіи военнаго суда, 9 класса Логачева, дѣвицѣ Еленѣ пенсіи, по 9 руб. 52 коп. въ годъ.

Въ 3 день Ноября. О Всемилостивѣйшемъ прощеніи находящагося на поселеніи въ Сибири бывшаго матроса 29 Флотскаго экипажа Желонина и возвращеніи ему званія отставнаго матроса, съ дозволеніемъ возвратиться на родину.

Въ 22 день Декабря. О распространеніи на Морское вѣдомство Высочайшаго повелѣнія, объявленнаго въ приказѣ Военнаго Министра отъ 7 Ноября 1858 года № 256, о томъ, чтобы для упрощенія дѣлопроизводства и сокращенія переписки по Аудиторіатскому вѣдомству, изложенное въ 228 ст. II кн. Военно-Уголовнаго Устава (изд. 1855 года) правило объ испрошеніи Высочайшаго повелѣнія на утвержденіе Презусовъ и Асесоровъ въ Коммисіяхъ военнаго суда надъ лицами не ниже

Полковника, предаваемыми суду по Высочайшему повелѣнію, отмѣнить, предоставивъ утвержденіе членовъ военнаго суда надъ означенными лицами Главнокомандующимъ Арміями, Командирамъ Отдѣльныхъ Корпусовъ и другимъ начальникамъ, равную съ ними власть имѣющимъ, подобно тому, какъ имъ уже предоставлено право утверждать Презусовъ и Ассесоровъ военно-судныхъ Коммисій надъ лицами не ниже Полковника, предаваемыми суду по собственному ихъ распоряженію, и сообразно сему измѣнить ст. 255 кн. 2 Свода Мор. Уголов. Пост. и примѣчаніе къ оной, изложивъ оныя слѣдующимъ образомъ: Статья 255. Въ тѣхъ случаяхъ, когда подсудимый будетъ не ниже Капитана 1 ранга, Полковника или чиновника 6 класса, возлагается на Морскихъ начальниковъ обязанность, при учрежденіи надъ нимъ Коммисіи военнаго суда, избравъ въ оную Презуса и Ассесоровъ, испросить на утвержденіе ихъ въ сихъ должностяхъ разрѣшеніе Главныхъ Командировъ Портовъ, или другихъ начальниковъ, имѣющихъ съ ними равную власть, смотря потому, въ вѣденіи кого изъ нихъ учреждена Военно-судная Коммисія.

Въ 22 день Декабря. О распространеніи на Морское вѣдомство Высочайшаго повелѣнія, объявленнаго въ приказѣ Военнаго Министра отъ 7 Ноября 1858 года № 257 о томъ, чтобы въ видахъ возможнаго упрощенія военнаго судопроизводства и сокращенія переписки, отмѣнить на будущее время установленное 292, 302, 303, 304, 779 и 780 ст. 2 кн. Военно-Уголовнаго устава (изд. 1855 года) увѣщаніе презусомъ членовъ суда и принесеніе членами военно-судныхъ Коммисій присяги и напоминаніе оной чрезъ аудитора и сообразно сему ст. 269 кн. 2 Св. Мор. Угол. Пост. вовсе отмѣнить, а статьи 259, 268 и 270 той же книги, сихъ постановленій, изложить слѣдующимъ образомъ:

Статья 259. Военный судъ открывается чтеніемъ предписанія о сужденіи отданнаго подъ судъ.

Статья 268. Если противъ судей никакого подозрѣнія не объявлено, то о семъ берется подписка отъ подсудимаго, и истца, если таковой по дѣлу есть.

Статья 270. По взятіи подписки, судъ приступаетъ къ разсмотрѣнію дѣла.

Въ 22-й день Декабря. О распространеніи на Морское вѣдомство Высочайшаго повелѣнія, объявленнаго въ приказѣ Военнаго Министра отъ 15 Ноября 1858 года № 263, о томъ, чтобы въ видахъ сокращенія военно-суднаго дѣлопроизводства постановить на будущее время правиломъ, чтобы вмѣсто выписыванія въ концѣ каждой выписки изъ военно-судныхъ дѣлъ законовъ вполнѣ, безъ сокращенія, означать за скрѣпою аудитора или производителя дѣла только приличныя къ дѣлу статьи Свода Законовъ съ указаніемъ тома, заглавія устава или закона и нумеровъ статей. Приведенныя статьи Свода прочитывать присутствующимъ и подсудимымъ изъ книгъ Свода. Когда же приводятся законы въ сводъ или въ продолженіе къ оному еще не вошедшіе, тогда выписывать ихъ вполнѣ, безъ сокращенія»,—и сообразносему измѣнить 343 ст. кн. 2 Свода Мор. Угол. пост.

Морской генералъ-аудиторіатъ усматривая, что въ Сводѣ Морскихъ Уголовныхъ постановленій, изданія 1851 года, кн. 1 ст. 22 изложено: «что виновные и въ мирное время подвергаются смертной казни:—п. 3: когда кто изобличенъ въ побѣгѣ къ горскимъ народамъ и въ Турецкую Имперію; а въ ст. 252 той же книги изъяснено: что нижніе чины за побѣгъ къ Черкесамъ и другимъ горскимъ племенамъ, по выкупѣ или поимкѣ, наказываются такъ какъ и за побѣги въ Турцію изъ войскъ, у границы сей Имперіи расположенныхъ, смертію»—и имѣя въ виду съ одной стороны, что означенныя статьи заимствованы изъ 3 пунк. 22 и 258 ст. Свода Военныхъ Постановленій части V. кн. 1 изд. 1839 года, и что по изданію 1855 года той же части Свода Воен. Постанов. ст. 258 отмѣнена, а въ п. 3 ст. 22 о побѣгѣ въ Турцію не упоминается, но изложенъ означенный пунктъ слѣдующимъ образомъ:—«когда кто изобличенъ въ преступленіяхъ, въ ст. 738, книги 2, Зак. Воен. Уголов. означенныхъ»;—и находя, что поводомъ къ измѣненію 3 п. 22 ст. кн. 1 военно-уголовнаго устава (изд. 1855 года и къ отмѣнѣ 258 ст. той же книги означеннаго устава, былъ Высочайшій указъ 1 Января 1852 года, коимъ повелѣно: 1) военныхъ

дезертировъ, добровольно возвратившихся изъ Персіи, Турціи и отъ Горцевъ, не подвергая смертной казни, зачислять въ войска Кавказской арміи, наиболѣе отдаленныя отъ границъ Персіи и Турціи и 2) выдаваемыхъ изъ за границы и горцами военныхъ дезертировъ отправлять въ арестантскія роты, преимущественно въ Бобруйскъ и Севастополь съ тѣмъ, чтобы эти нижніе чины, по пробытіи опредѣленнаго срока, были распредѣляемы на службу въ войска внутри Имперіи расположенныя»,—Морской генералъ-аудиторіатъ полагалъ:

1) Статью 252 кн. 1 Свода Морскихъ Уголовныхъ постановленій измѣнить, согласно 264 и 265 ст. кн. 1 военно-уголовнаго устава (изд. 1855 года), изложивъ ее слѣдующимъ образомъ: «военные дезертиры, добровольно возвратившіеся изъ Персіи, Турціи и отъ Горцевъ, зачисляются въ команды Балтійскаго флота. Выдаваемые же изъ заграницы и горцами военные дезертиры отправляются въ арестантскія роты, преимущественно въ Бобруйскъ съ тѣмъ, чтобы эти нижніе чины, по пробытіи опредѣленнаго срока, были распредѣляемы на службу въ войска внутри Имперіи расположенныя».

2) Въ отношеніи 3 п. 22 ст. кн. 1. Свода Морскихъ Уголов. постанов. оказывается, что изъ числа случаевъ, указанныхъ въ 738 ст. кн. 2 Зак. Воен. Уголовн., въ сводъ Морскихъ Уголовныхъ постановленій могутъ быть внесены только случаи, изложенные въ 1. и 4 п. 738 ст. съ примѣненіемъ ихъ къ дезертирамъ съ судовъ, крейсерующихъ въ Черномъ, Каспійскомъ и Аралькомъ моряхъ, равно какъ и въ прочихъ пограничныхъ водахъ, почему и изложить п. 3 ст. 22 кн. 1. Св. Мор. Угол. Пост. слѣдующимъ образомъ: «Когда на судахъ, крейсерующихъ въ Черномъ, Каспійскомъ и Аральскомъ моряхъ, равно какъ и въ прочихъ пограничныхъ водахъ, окажутся дезертиры, которые совершатъ побѣги съ судовъ или будутъ служить горцамъ или другимъ враждебнымъ намъ племенамъ проводниками при нападеніяхъ на наши укрѣпленія.»

Государь Императоръ по всеподданнѣйшему докладу сего положенія Морскаго Генералъ-Аудиторіата, Высочайше соизволилъ утвердить оное въ 29 день Декабря 1858 года.

ВѢДОМОСТЬ

о суммахъ, выданныхъ изъ Комиссаріатскаго департамента, гг. Командирамъ, для удовлетворенія командъ, за заслуженную провизію, въ кампанію 1858 года.

Названіе судовъ, отдѣльныхъ командъ и командировъ оныхъ.	Сколько дней продолжалась кампанія.	Сколько во время кампаніи было дневныхъ порцій.	Сколько выдано денегъ. За заслуженную провизію.		За унтеръ-офицерскія полупорціи.	
			Руб	Коп	Руб.	Коп.
Корабли:						
Выборгъ, К. 1 р. *Дюгамель*	87	62 869	2070	69	520	53
Константинъ, К. 1 р. *Бессарабскій*.	60	40 557	1556	79¼	305	42¾
Орелъ, К. 1 р. *Кернъ*	18	10 536	133	54	84	80
Гангутъ, К. 2 р. *Шевандинъ* . . .	85	65 346	2669	31	475	80¼
Вола, К. 1 р. *Тобизинъ*	85	68 128	2576	66	461	90
Прохоръ, К. 1 р. *Римскій Корсиковъ*	111	85 702	3206	42¾	854	22¼
Пароходо-фрегаты:						
Рюрикъ, К.-Л. *Баженовъ 1*	123	30 034	1181	85	281	55½
Камчатка, К.-Л. *Баронъ Гейкенъ*.	65	54 130	1280	35	317	86¾
Отважный, К. 1 р. *Вальронтъ*. . .	111	22 624	1130	31	253	78
Гремящій, К. 1 р. *Нечаевъ*	177	42 141	1978	93¼	328	51¾
Смѣлый, К. 2 р. *Аболешевъ*	144	41 126	1408	25	265	30
Грозящій, К.-Л. *Фонъ-Франкъ* . .	145	36 514	1807	30¼	237	11½
Олафъ, К. 1 р. *Веймарнъ*	181	54 517	2575	63¾	351	6½
Фрегаты:						
Громобой, К. 1 р. *Изыльметьевъ* .	65	28 536	554	64¼	240	98¼
Илья Муромецъ, К. 1 р. *Аболешевъ*.	9	3661	119	34½	32	69
Корветы:						
Волъ, Флиг.-Адъют. *Стеценковъ 2*	147	25 395	1079	12	222	90½

Посадникъ, К. 2 р. *Варвацій* . . .	142	21 865	770	59	203	8
Гридень, К.-Л. *Стромиловъ* . . .	39	6041	53	32	54	73¾
Клипера:						
Разбойникъ, К.-Л. *Селивановъ 1* .	152	12 498	637	19	108	70
Наѣздникъ К.-Л. *Леонтьевъ* . . .	56	4113	71	33	34	75
Пароходы:						
Невка, К.-Л. *Вистингаузенъ* . . .	181	6185	191	1½	97	25½
Ильмень, К. 2 р. *Остелецкій* . . .	192	7788	268	78½	161	60¾
Ладога, К.-Л *Гревенсъ*	173	6369	229	58½	71	43
» промѣрной партіи.	143	10 744	586	46	89	44
Фонтанка, Л. *Сильверстеанъ* . . .	205	3895	245	33	80	90
Быстрый, К.-Л. *Цамутали* . . .	135	7614	376	68½	84	32½
Ижора, К.-Л. *Мейснеръ*	162	9693	300	13	141	99½
Поспѣшный, К.-Л. *Гавришевъ 1* . .	160	10 638	467	99½	117	74¾
Графъ Вронченко, К.-Л. *Северюковъ*.	172	6692	277	81½	106	16½
Ястребъ, К.-Л. *Шумовъ*.	192	7856	341	86	77	42
Курьеръ, К.-Л. *Хартуллари*	184	8991	496	15¾	136	98
Охта, Корп. Штур. Подполк. *Клетъ*.	188	6657	216	34	99	18¾
Выборгъ, » Подполк. *Субботинъ*.	161	3591	115	82¾	56	63
Нева, Корп. Штур. Кап. *Вагнеръ*.	189	4388	92	14¼	58	33
Мирный, К.-Л. *Вейсъ*	153	5434	446	34¾	59	53¼
Вѣстовой, Л. *Потемкинъ*	183	1715	35	20	14	33
Суда Гвардейскаго экипажа.						
Пароходы:						
Александрія, К. 2 р. *Фалкъ*. . . .	96	14 136	631	83	161	78
Онега, К.-Л. *Головачевъ*	173	9078	446	15¼	132	78¾
Стрѣльна, К.-Л. *Эйлеръ*	170	8110	426	93¾	131	»
Як. Королева Викторія, Л. *Денисьевъ*.	161	7548	280	82½	90	52

Ях. Никса, В. *Костенковъ 1* . . .	161	5163	201	38	65	60
Ях. Волна, Л. *Захарьинъ*. . . .	159	3654	63	53	58	85
Ях. Нева, Л. *Желтухинъ*	140	6383	217	83¾	75	86
Ях. Костя, буера и придворные катера, К. 1 р. *Аркасъ*	175	31 254	1819	41½	216	18½
При промѣрѣ Невской губы, К. 1 р. *Аркасъ*	162	12 779	275	71	149	73
Лодка Щука, Л. *Бар. Штакельбергъ*	131	4568	204	92½	40	74¾
Шкуны:						
Баканъ, К.-Л. *Баженовъ 2*	204	9782	441	67	98	78¾
Вѣха, Л. *Скалонъ*	204	8382	191	58½	109	76¾
Опытъ, Л. *Колтовской*	170	4389	211	22	52	88
Метеоръ, К.-Л. *Викорстъ 2* . . .	36	3033	105	21	27	65½
Вихрь, К. 2 р. *Степановъ*.	142	12 368	356	99¼	108	92
Стрѣла, К.-Л. *Юнгъ*.	44	4341	241	59	46	86
Лоцъ-суда:						
Маякъ, Корп. Шт. Кап. *Ивановъ* .	178	17 568	463	55	75	50
Нептунъ, » Подпл. *Нагаевъ*.	145	10 691	553	85	98	90
Сирена, . » Подпл. *Иродовъ*.	105	6671	58	35¼	46	12¾
Транспорты:						
Молога, Л. *Слычковъ*	112	10 931	450	29½	152	28½
Аландъ, К.-Л. *Подушкинъ*	154	9587	332	8½	119	63¼
Нѣманъ, К.-Л. *Сфура-Жиркевичъ*	74	7174	113	46½	72	74¼
Або, К. 2 р. *Сѣяцкій*	138	14 065	495	62	171	20
Артельщикъ, К.-Л. *Левицкій* . . .	179	14 876	543	49	120	23½
Ока, К.-Л. *Остолоповъ*	140	18 080	489	12¼	173	94¼
Гапсаль, К.-К. *Эриксонъ*	104	11 911	263	25	204	25½
Лодки:						
Взрывъ, К.-Л. *Сѣвшниковъ*	132	5205	134	59	40	88

Сѣкира, К.-Л. *Глотовъ*	182	5612	276	27	42	41½
Стерлядь, Л. *Савинскій*	177	6747	127	58½	68	»
Ершъ, К.-Л. *Бодде*	171	4499	113	10	39	39
Шмель, К.-Л. *Мартыно*	152	4904	84	56	34	93
Буянъ, К.-Л. *Акутинъ*	214	6480	343	»	55	44½
Панцырь, Л. *Руссау*.	153	6100	138	52	66	57
Коршунъ, Л. *Савичъ*	193	5994	205	22¼	59	8
Вѣдьма, Л. *Смольяниновъ*.	143	4681	166	87	44	43
Копчикъ, К.-Л. *Костинъ 1*	182	5366	210	63	58	1
Брантвахты:						
Внутренней брантвахты купеческой гавани въ Кронштадтѣ, К.-Л. *Ренекампфъ*	204	149 420	2092	85	863	87½
Бригъ Антеноръ, К.-Л. *Баронъ Клодтъ*	185	24 473	1090	56	268	64
Тендеръ Копчикъ, К.-Л. *Эрдели* . .	171	7212	271	1¼	116	23¼
1 Ластовый экипажъ, К. 2 р. *Сталь*.	195	2535	9	48	696	10½
4-й роты 3 Ластоваго экипажа, сост. по Ласт. экип. Маіоръ *Шмелевъ*. . .	221	2652	33	63¼	272	45¼
Пловучіе маяки:						
Ревельстейнскій, Кор. Шт. Шт.-Кап. *Ванчуринъ*	73	2955	118	52	33	62
Колбодегрундскій, Кор. Шт. Пор. *Имхартъ*.	102	2234	38	32	12	53
Домеснесскій, Кор. Шт. Шт.-Кап. *Копыловъ*.	67	1822	13	78	16	46
Лондонское маячное судно, Корп. Шт. Подпол. *Васильевъ*	447	4133	141	80¼	53	36¼
Батарейный плотъ № 4. Л. *Костинъ*.	75	3600	71	61¼	46	9½
Телеграфы:						
Кронштадтскій, Корп. Шт. Подп. *Вяхиревъ*	214	3424	29	32	16	31
Ораніенбаумскій, Кор. Шт. Подпор. *Сазоновъ*	209	1284	6	42	»	»

Красногорскій, Корп. Шт. Подпор. *Семеновъ*	214	1284	6	42	»	»
Толбухинскій. Корп. Штур. Капит. *Захаровъ*	226	1356	18	48	»	»
По проводкѣ вновь построенныхъ судовъ въ Кронштадтъ, Корп. Кораб. Инж. Полк. *Лемуанъ*	73	17 244	548	76	150	39
При установкѣ чугунной маячной башни на О Сескарѣ, сост. по Адмир. Подпор. *Алимовъ*	6	2922	18	38	12	48
Итого. .		1 376 013	47 518	85¼	12 959	45¼

ИЗВѢСТІЯ О ПЛАВАНІИ НАШИХЪ СУДОВЪ ЗА ГРАНИЦЕЙ.

Рапортъ командующаго винтовымъ фрегатомъ «Аскольдъ» флигель-адъютанта-Капитана 1 ранга Унковскаго.

Нагасаки; 26 Ноября, 1858 г.

При господствующихъ въ осеннее время свѣжихъ восточныхъ вѣтрахъ, у береговъ Китая, трудно было, при вспомогательномъ двигателѣ, съ фальшивымъ вооруженіемъ, достигнуть Нагасаки; поэтому 11 Сентября, у острова Рафль, мы приступили къ исправленію настоящаго вооруженія и на двѣнадцатый день привязавъ паруса, приготовились къ походу.

Двухънедѣльное пребываніе въ Шанхаѣ и остановка у Рафля, стоили намъ такихъ жертвъ, какихъ мнѣ въ первый разъ на службѣ случилось быть свидѣтелемъ. Въ Ян-це-кіангѣ на фрегатѣ появилась холера, за этой эпидеміей послѣдовалъ кровавый поносъ, страшно поражавшій людей, только что оправившихся отъ прежнихъ болѣзней, сопряженныхъ съ климатическими условіями. Въ продолженіе трехъ недѣль число боль-

выхъ отъ семи возрасло до тридцати пяти; и въ это короткое время мы имѣли несчастіе потерять одного отъ холеры и шестерыхъ отъ поноса.

Недождавшись исхода крѣпкихъ равноденственныхъ вѣтровъ, я поторопился оставить злополучную стоянку, дабы перемѣною воздуха остановить потокъ эпидеміи. 28 числа мы снялись съ якоря и при противномъ вѣтрѣ, въ продолженіе шести дней, благополучно достигли Нагасаки. Оставшіеся 26 диссентрическихъ больныхъ, на другой день были помѣщены въ лазаретѣ, временно устроенномъ для насъ въ городѣ; съ ними же переѣхалъ и фрегатскій медикъ. Поручивъ ему исключительно надзоръ за трудными—отосланными на берегъ, я при появленіи признаковъ эпидеміи, пригласилъ для пользованія на фрегатѣ, старшаго голландскаго врача г. Помпъ, знающаго свое дѣло и испытавшаго много бѣдствій на морѣ.

Неотлагательное изолированіе больныхъ впослѣдствіи послужило благотворнымъ средствомъ къ истребленію смертоносной эпидеміи. Въ продолженіе первыхъ трехъ недѣль мы потеряли изъ 26 больныхъ, еще двухъ отъ водяной въ груди и шесть отъ кроваваго поноса. На фрегатѣ продолжались слабые припадки холеры, но безъ дурныхъ послѣдствій; только двое занемогли кровавымъ поносомъ и изцѣлены голландскимъ медикомъ, который вызвался помогать нашему, предоставивъ ему леченіе въ береговомъ лазаретѣ, а самъ каждый день посѣщалъ фрегатъ въ продолженіе пяти недѣль.

На переходѣ отъ Рафля до Нагасаки поврежденіе гротъ-мачты и топа въ особенности, препятствовало нести паруса по силѣ вѣтра. Брамъ-стеньги съ брамъ-реями были спущены въ ростры и, при ровномъ брамсельномъ вѣтрѣ, мы съ трудомъ могли нести марсели въ два рифа. Это испытаніе показало необходимость, для безопасности дальнѣйшихъ плаваній, вынуть и исправить мачту.

На Нагасакскомъ рейдѣ мы застали американскую и французскую эскадры, первую подъ командорскимъ брейдъ-вымпеломъ, а вторую подъ флагомъ чрезвычайнаго посланника въ Китаѣ и въ Японіи. Обмѣнявшись съ флагманами салютами и взаимными

визитами, я на другой день отправился къ Губернатору съ цѣлью узнать, въ состояніи ли Японцы доставить намъ необходимые къ исправленію фрегата матеріалы. Въ Губернаторѣ я встрѣтилъ полное радушіе и искреннюю готовность содѣйствовать моимъ цѣлямъ.

Окрестности Нагасаки не изобильны лѣсомъ и доставка онаго, при дурно-устроенномъ сообщеніи, сопряжена съ затрудненіями. Присоединивъ къ симъ затрудненіямъ извѣстную мнѣ медленность Японцевъ, я заблаговременно вооружился терпѣніемъ.

На другой день, 6 Октября, Губернаторъ съ многочисленною свитою посѣтилъ фрегатъ и по приглашенію остался у меня обѣдать. Пользуясь свиданіемъ, я старался у него вывѣдать средства къ исправленію фрегата. Увѣренія любезнаго моего гостя, болѣе и болѣе внушали утѣшительныя надежды; только тогда усомнился я въ исполненіи моихъ плановъ, когда старикъ Губернаторъ, по подробномъ осмотрѣ судна и машины, изъявилъ удивленіе моимъ безпокойствамъ и настоятельнымъ просьбамъ—не отлагательно сдѣлать распоряженіе о доставкѣ лѣса. Указавъ на треснувшій столярный щитъ въ моей каютѣ, онъ сказалъ, что, при внимательномъ осмотрѣ фрегата, онъ не замѣтилъ слѣдовъ урагана, за исключеніемъ трещины въ щитѣ, и благодушно взялся исправить подозрѣваемыя имъ поврежденія въ продолженіе нѣсколькихъ дней. Передъ захожденіемъ солнца Губернаторъ отправился на берегъ при салютѣ соотвѣтственномъ его сану, произведенномъ съ поднятіемъ на форъ-брамъ-стеньгѣ японскаго національнаго флага.

На другой день по утру прибылъ на фрегатъ старшій чиновникъ, собрать свѣдѣнія о нашемъ заказѣ, которому вмѣстѣ съ симъ приказано состоять при исполненіи порученій. 55 деревянныхъ кницъ, 10 колодезныхъ стоекъ, 270 палубныхъ досокъ, 10 дубовыхъ брусьевъ для вырубокъ въ наружной обшивкѣ, 5 бревенъ для тимбировки мачты и грота-рея и болтовое желѣзо—на 470 болтовъ различной мѣры, составляли главные предметы моего требованія. Доставка же прочихъ мелочей не затруднила Японцевъ. Не смотря на упреки мои за потерю драгоцѣннаго

времени, японецъ не согласился заключить условія ранѣе трехъ дней.

Убѣдясь, что дальнѣйшее плаваніе, при полуразрушенномъ состояніи фрегата, довело бы насъ до самыхъ дурныхъ послѣдствій, я въ ожиданіи благопріятнаго отвѣта, рѣшился исправить фрегатъ такъ, чтобы въ прочности онъ не уступалъ американскимъ и англійскимъ военнымъ судамъ, беззаботно выдерживающимъ штормы и ураганы.

Предполагая связать бимсы съ наборомъ деревянными кницами и ватервейсы съ палубами сквозными горизонтальными болтами, я съ плотничнымъ унтеръ-офицеромъ, исправляющимъ должность тиммермана на фрегатѣ, предварительно осмотрѣлъ крѣпленіе это на всѣхъ военныхъ американскихъ судахъ и на нѣсколькихъ купеческихъ клиперахъ, стоявшихъ съ нами на рейдѣ въ Шанхаѣ и въ Нагасаки. Американскій коммодоръ, чрезъ посредство своего тиммермана, помогъ мнѣ свѣдѣніями. 13 Октября я заключилъ условіе съ Японцами, по которому они обязались въ теченіе одного мѣсяца доставить по частямъ всѣ вышеозначенные матеріалы, за 3240 мексиканскихъ талеровъ.

Кромѣ сказаннаго, предстояло осмотрѣть въ подводной части мѣсто течи; предполагая для сего кренить фрегатъ, а впослѣдствіи промыть и провѣтрить выгруженный интрюмъ, я озаботился о помѣщеніи на берегу провизіи и запасовъ, равно и о помѣщеніи команды.

Великолѣпный храмъ съ обширными дворами на полугорѣ и на лучшемъ мѣстѣ береговъ Нагасакской бухты, былъ предоставленъ въ мое распоряженіе. На одномъ изъ дворовъ Японцы взялись выстроить въ продолженіе 12 дней двѣ казармы для нижнихъ чиновъ, на другомъ—кухню за 250 талеровъ, а самый храмъ назначенъ по найму, за 20 талеровъ въ мѣсяцъ, для помѣщенія офицеровъ на собственный щетъ. На мѣстѣ избранномъ для складки провизіи и запасовъ, занимавшемъ у самой воды ровную площадку, въ 140 квадр. футовъ, Японцы обязались выстроить складочный магазинъ и крышу для мастеровыхъ за 200 талеровъ, включительно и цѣнность земли принадлежащей частному владѣльцу. По сему расчету экстренный

расходъ на исправленіе фрегата не будетъ превышать 3690 талеровъ или 4807 рубл. 70 коп. серебр. Ознакомившись съ европейскими продавцами обитателями портовъ Китая, занимающимися, тамъ всякаго рода торговлею, я смѣю думать, что едвали бы достало означенной суммы на уплату пятой доли за издержки, если бы подобныя исправленія пришлось выполнять въ Шанхаѣ.

Содержаніе команды въ Нагасаки, сравнительно съ портами Китая и прочими нами посѣщенными, почти вчетверо дешевлѣ, что видно изъ слѣдующаго сравненія. Склонивъ губернатора къ разрѣшенію обывателей, продавать намъ живыхъ быковъ, что до сего времени не только не было въ обычаѣ Японцевъ, но запрещалось ихъ закономъ, мы за одного быка съ мясомъ отъ 8 до $11^1/_2$ пудовъ, платимъ 10 талеровъ т. е. по 1 руб. 33 к. за одинъ пудъ мяса. Отъ Бреста до Шанхая и во всѣхъ портахъ на этомъ пути, намъ доставлялось мясо по утвержденнымъ мѣстнымъ начальствомъ справочнымъ цѣнамъ, отъ 4 до 5 руб.

Превосходная Кронштадтская солонина, которая въ настоящее время у насъ уже на исходѣ, стоила казнѣ 3 р. 50 к. Суточный расходъ зелени въ поименованныхъ портахъ обходился на команду отъ 5 до 7 руб., а въ Нагасаки мы продовольствуемъ людей превосходною зеленью въ томъ же количествѣ, на 2 руб. 70 коп. въ сутки. Въ покупкѣ хлѣба мы еще не имѣемъ нужды по достаточному запасу сухарей, которые расходуются въ избѣжаніе порчи, а хлѣбъ печеный изъ японской муки, своими средствами, обойдется вдвое дешевлѣ сухарей. За ньюкастльскій уголь въ Шанхаѣ, съ доставкою на фрегатъ, мы платили по 20 талеровъ за одинъ тонъ, а въ Нагасаки цѣна угля не превышаетъ $5^1/_2$ талеровъ; послѣдній хуже перваго, однако годенъ для употребленія.

Горячее участіе и дружеское содѣйствіе, оказываемое намъ Японцами внушали мнѣ полное къ нимъ довѣріе. Отвартовавшись вплоть къ берегу на 4 якоряхъ, мы разгрузились и, въ ожиданіи заказанныхъ матеріаловъ приступили къ разборкѣ колодезя, а по выгрузкѣ орудій, стали вскрывать въ гонъ-декѣ пояса ближайшіе къ ватервейсамъ и въ нижней палубѣ, разбирать угольные ящики, за которыми назначено крѣпить бимсы дере-

вяными кницами, а между тѣмъ выгружали систерны, провизію и всѣ запасы; перевезли на берегъ подъ крышу, машинную мастерскую и походную нашу кузницу; впослѣдствіи же, для ускоренія работъ, сложили изъ кирпичей, своими средствами, другой горнъ. 26 Октября перебрались на берегъ офицеры и команда, а между тѣмъ Японцы начали подвозить кницы, доски, желѣзо и т. п.

Ободренный уданнымъ исправленіемъ у острова Рафль, я рѣшился не нанимать мастеровыхъ, а все сказанное выполнять своими людьми подъ бдительнымъ надзоромъ усердныхъ моихъ помощниковъ, достойныхъ высокой похвалы офицеровъ. Всѣ они расписаны по работамъ; свойственная имъ ревность къ службѣ и примѣрное усердіе съ безусловнымъ повиновеніемъ нижнихъ чиновъ, служатъ ручательствомъ въ исполненіи моихъ цѣлей.

Въ гонъ-деѣ и въ жилой палубѣ предположено связать бимсы съ наборами 73 деревянными кницами; 18 таковыхъ мы вырубили на островѣ Мзо (Зондскаго Архипелага), а 55 обязались доставить Японцы изъ превосходнаго канфернаго дерева. Этимъ числомъ кницъ назначено крѣпить бимсы, не крѣпленные при постройкѣ, и замѣнить желѣзныя, переломленныя въ плаваніи, а оставшіяся цѣлыми—перекрѣпить. Для крѣпленія кницъ болтами къ бимсамъ, вскрываются пять палубныхъ поясовъ, которые и замѣняются новыми досками, ибо отнятыя въ настоящее время по гнилости не годны. Крайніе три пояса предположено связать съ ватервейсомъ сквозными горизонтальными болтами презъ каждые шесть футъ, по длинѣ судна. За исключеніемъ двухъ капитальныхъ стоекъ въ колодезѣ, перемѣненныхъ нами на мысѣ Доброй Надежды, остальныя десять, сгнившія до основанія съ обшивочными досками, замѣняются новыми. На берегу предположено тимберовать грота-рею и готовить ее съ фока-реемъ для стрѣлъ, посредствомъ коихъ по исправленіи гонъ-дека, я надѣюсь вынуть гротъ-мачту и тимберовать въ одно время съ крѣпленіемъ бимсовъ и ватервейса верхней палубы, а по окончаніи плотничныхъ работъ, предполагаю поставить исправленную мачту и съ океконачеміемъ наружнаго баргоута приступить къ вооруженію.

Въ продолженіе первыхъ трехъ недѣль, мы обходились 40 плотниками изъ матросовъ охотниковъ, напрактиковавшихся у острова Рафль; а впослѣдствіи, когда дѣло не стояло за подвозомъ лѣса, число плотниковъ увеличилось до 95; число же всѣхъ людей, въ настоящее время занятыхъ различными мастерствами, простирается до 144. Плотники раздѣлены на десятки, управляемые людьми, оказавшимися болѣе искусными и знающими дѣло. Работы по всѣмъ частямъ наладились и идутъ такъ стройно, какъ только можно желать въ благоустроенномъ Адмиралтействѣ. Въ жилой палубѣ закрѣпили 42 кницы, остается еще 2; за тѣмъ послѣдуетъ настилка вскрытыхъ поясовъ и крѣпленіе оныхъ съ ватервейсомъ. По моему расчету, эта первая половина работъ должна быть кончена въ исходѣ Декабря, а къ первымъ числамъ Апрѣля надѣясь изготовить фрегатъ къ предстоящему намъ плаванію, я осмѣливаюсь просить о разрѣшеніи меня возвратиться въ Кронштадтъ съ артиллеріею за исключеніемъ шести бомбовыхъ орудій, которыя по слабости палубъ оказались обременительными.

По вскрытіи палубныхъ поясовъ въ гонъ-декѣ и по разборкѣ колодезя, основныя капитальныя части въ суднѣ, какъ то: шпангоуты, штевни, бимсы, ватервейсы и проч. оказались сохраненными въ такой степени, что при самомъ тщательномъ осмотрѣ мѣстъ наиболѣе подвергавшихся неукротимой сырости и течи, не замѣчено гнили. Это важное обстоятельство, при необычайномъ разслабленіи судна, показываетъ, что означенныя части выстроены изъ превосходныхъ матеріаловъ и позволяетъ думать, что настоящими трудами мы достигнемъ цѣли. Только не многія части наружной обшивки оказались гнилыми при заклепаніи болтовъ и исправляются вставками. Течь въ подводной части, подъ лѣвымъ гротъ-русленемъ, на дняхъ отыскана и исправлена; она происходила отъ разошедшагося стыка, лиственичныхъ обшивочныхъ гнилыхъ досокъ.

По осмотрѣ верхней кромки бимсовъ, въ настоящее время обнаженной, замѣчено, преимущественно въ срединѣ судна, что сквозные болты, связывающіе желѣзныя кницы съ бимсами, такъ небрежно заклепаны при строеніи фрегата, что кольце вер-

тится на болтѣ; многіе болты совсѣмъ не заклепаны; а тѣ изъ верхнихъ вѣтвей сломанныхъ кницъ, въ которыхъ всѣ болты были не заклепаны, безъ усилія сами отваливались отъ бимса, по раскрѣпленіи отъ борта нижней вертикальной вѣтви. Такихъ четыре кницы служили крѣпленіемъ двухъ бимсовъ ограничивающихъ пяртнерсъ гротъ-мачты. Не вскрывая еще верхней палубы, нельзя сомнѣваться въ существованіи подобныхъ же ошибокъ и въ крѣпленіи верхнихъ бимсовъ.

Желая для пользы службы подтвердить актомъ вѣроятность подобныхъ промаховъ, я назначилъ коммисію изъ офицеровъ, исключительно занятыхъ исправленіями по корпусу, для составленія сего акта, который по окончаніи работъ будетъ мною представленъ начальству.

По неизвѣстности въ Японіи европейскаго судостроенія, весьма трудно было бы дѣлать исправленіе наемными японскими плотниками. Въ портахъ же Китая обитаемыхъ Европейцами, суточная плата мастеровымъ производится не менѣе $1^1/_2$ талера на одного человѣка. При ста рабочихъ, описанное исправленіе ни гдѣ не могло бы быть выполнено ранѣе трехъ съ половиною мѣсяцевъ. По сему расчету замѣненіе мастеровыхъ, матросами образовавшими себя усердіемъ, исполняющими въ настоящее время возложенныя на нихъ мастерства съ искуствомъ хорошихъ мастеровъ, составляетъ значительную сумму въ экономіи.

Справедливость внушаетъ мнѣ смѣлость испрашивать разрѣшенія о выдачѣ нижнимъ чинамъ, замѣняющимъ въ исправленіи фрегата наемныхъ мастеровыхъ, рабочихъ денегъ по существующему въ нашихъ адмиралтействахъ положенію.

Расчитывая, что расходы наши по исправленію должны бы были далеко превышать вышеозначенную сумму, я исходатайствовалъ у г. Генералъ-Адъютанта Графа Путятина распоряженіе объ уплатѣ японскому правительству за исправленіе не изъ суммъ фрегата, а особенно назначенной суммою чрезъ нашего консула въ Хакодате; но какъ малозначительность экстренныхъ издержекъ, противъ ожиданія, не составитъ большой разницы въ будущемъ году, то я считаю возможнымъ уплатить Японцамъ неотлагательно, по полученіи просимаго мною кредитива.

Въ обычаѣ Японцевъ принято, за всякое оказанное правительствомъ ихъ вниманіе, дѣлать подарки лицамъ, занимающимъ главныя обязанности въ городѣ. Поэтому я почтительнѣйше прошу разрѣшить меня сдѣлать подарки на сумму около 200 талеровъ, по окончаніи всѣхъ работъ на фрегатѣ, губернатору, вице-губернатору и старшему чиновнику, состоящему при исполненіи моихъ порученій.

Благодатный нагасакскій климатъ въ продолженіе одного мѣсяца послужилъ благотворнымъ средствомъ къ исправленію пагубной болѣзни; изъ 26 диссентрическихъ больныхъ, 18 выдержавшихъ страшный періодъ, изнурившихся до крайней степени, въ настоящее время, за исключеніемъ трехъ слабѣйшихъ, со всѣмъ поправились; послѣдніе же трое съ каждымъ днемъ становятся крѣпче. Устроенная нами русская паровая баня, при отличныхъ климатическихъ условіяхъ, послужила благодѣтельнымъ средствомъ къ возстановленію силъ, утраченныхъ людьми въ трудномъ плаваніи въ продолженіе лѣта.

Замѣчено, что люди подверженные хроническимъ болѣзнямъ, слабогрудые, небывалые еще въ морѣ, подвергались всей жестокости миновавшаго насъ бѣдствія. Такихъ изъ Кронштадта отправилось съ нами около 40 человѣкъ. При самыхъ лучшихъ условіяхъ, въ плаваніи Атлантическимъ Океаномъ, во время остановки на мысѣ Доброй Надежды, они хотя и были здоровы, но отличаясь отъ прочихъ слабосиліемъ, казались нерадивыми. Эти люди составляя лишь числительность и не принося пользы службѣ, обременяли уходомъ за ними и излишнею заботливостію, стѣснительною на военномъ суднѣ. Въ настоящее время ихъ осталось 15 челов. на столько здоровыхъ, чтобы жить безъ труда. Большая же часть бывалыхъ, крѣпкаго тѣлосложенія, не ощущала тягости труднаго плаванія и вліянія климатовъ, въ томъ числѣ и 22 человѣка бывшихъ въ кругосвѣтномъ плаваніи со мною на «Палладѣ»; ни одинъ изъ этихъ послѣднихъ не бывалъ въ лазаретѣ со дня отправленія нашего изъ Кронштадта. Вообще здоровье людей въ настоящее время въ самомъ удовлетворительномъ состояніи; также поправились и гг. офицеры, пострадавшіе отъ повсемѣстной эпидеміи, равномѣрно поражав-

шей пагубнымъ своимъ вліяніемъ всѣ съ нами встрѣчавшіеся иностранныя суда.

Рапортъ командующаго 135 пуш. винтовымъ кораблемъ «Цесаревичъ», Капитана 1 ранга Штофрегена, отъ 10 Января сего года.

Мальта; 10 Января, 1859.

26 Декабря, въ полдень при легкомъ NO, корабли «Цесаревичъ» и «Синопъ» снялись съ Буюкдерскаго рейда и въ 3 часа вошли въ Марморное море; утромъ 27-го прошли островъ Мармора и вскорѣ заштилѣли. Къ вечеру, теченіемъ и маловѣтріемъ были внесены въ рукавъ, коимъ начинается Дарданельскій проливъ, а съ наступленіемъ темноты, при засвѣжѣвшемъ NO, были вынуждены искать якорнаго мѣста. Около 8 часовъ «Цесаревичъ», при четырехъ узлахъ ходу, съ отданными марса-фалами, при совершенной темнотѣ, обогнулъ мысъ Кемеръ и бросилъ дагликсъ съ 60 саженями цѣпи на 24 саженной глубинѣ. Вскорѣ вѣтръ сталъ дуть сильными порывами и пошла зыбь, а въ $^1/_2$12 часа корабль подрейфовало; тогда отдали плехтъ съ 40 саженями цѣпи и вытравили дагликса до 80 саженъ. Корабль стоялъ покойно, но оставаться въ этомъ положеніи было нельзя, имѣя камни за кормою; поэтому были сдѣланы слѣдующія распоряженія: марсели въ два рифа взяты на каболки, марса-фалы подняты до половины, реи обрасоплены на правый галсъ, шпили вооружили для плехта, а дагликсовую цѣпь приготовили расклепать. 28-го, съ разсвѣтомъ, котораго насилу дождались, вступили подъ паруса и спустившись къ Дарданелламъ увидѣли стоявшій у противуположнаго берега корабль «Синопъ». Когда мы его прошли, онъ вступилъ подъ паруса и находился позади насъ миляхъ въ двухъ; но въ Галлиполи снова сталъ на якорь, сдѣлавъ намъ рандеву, котораго мы не разобрали; въ это время «Цесаревичъ» несся со скоростью 13 узловъ. Не имѣя впереди якорнаго мѣста, я рѣшился разстаться съ «Синопомъ». Въ 3 часа пад. мы вошли въ

Архипелагъ, взявъ курсъ между Имбросомъ и Кроличьими островами. Вѣтеръ все крѣпчалъ; мы закрѣпили крюйсель, форъ-марсель, спустили брамъ-стеньги и взяли рифы у нижнихъ парусовъ. Ночью огромный ходъ принудилъ насъ привести подъ гротъ-марселемъ и триселями, при жестокомъ NO, съ снѣгомъ и большою мрачностію. Боковая качка была такъ стремительна (розмахи 35°), что три кницы лопнули, а всѣ остальныя получили движеніе; въ подводной части, въ шкиперской каютѣ, болтъ, пропущенный въ ридерсъ, вошелъ внутрь на дюймъ; ватервейсы стали отходить и корабль получилъ течь по 5 дюймовъ въ часъ. Поврежденія эти, а главное разсчетъ, что, при огромномъ дрейфѣ, между островами, при вѣтрѣ, который въ это время года обыкновенно дуетъ долго, корабль будетъ въ большой опасности, побудили меня, несмотря на густую мглу, итти въ проливъ Доро, для чего сначала открылъ островъ Скиро и отъ него взялъ курсъ прямо на Доро, который увидѣлъ въ весьма близкомъ разстояніи, при $10^1/_2$ узлахъ, подъ однимъ гротъ-марселемъ.

Хотя я имѣлъ повелѣніе итти въ Пирей, но обогнуть мысъ Колонъ при описанныхъ обстоятельствахъ и держаться подъ гротъ-марселемъ въ продолжительную темную ночь, между камней, значило бы подвергнуть корабль неминуемой гибели. Поэтому мы легли на Антимило, прошли его вплоть уже ночью и отъ него взяли курсъ на С. Анжело. На другой день мы были уже въ Средиземномъ морѣ.

Я рѣшился зайти въ Мальту чтобъ подвергнуть поврежденія корабля болѣе точному осмотру людей спеціальныхъ. 5 Января, при свѣжемъ ONO, въ 5 часовъ ппд. мы бросили якорь и взяли бридель на главномъ рейдѣ противъ Валетты, выдержавъ напути еще штормъ отъ N.

Въ Мальтѣ я нашелъ со стороны англійскихъ властей необыкновенную внимательность и готовность быть намъ полезнымъ и вообще отъ всѣхъ любезность, далеко превосходящую обыкновенный долгъ вѣжливости. На другой же день командиръ порта контръ-адмиралъ Кодрингтонъ прислалъ на корабль старшаго корабельнаго мастера, который по тщательномъ осмотрѣ

объявилъ: что вѣроятно корабль строился долго и изъ сыраго лѣса, а также слабо проконопаченъ, что къ сожаленію совершенно справедливо. По его мнѣнію необходимо, прежде чѣмъ рѣшится подвергнуть корабль еще разъ случайностямъ плаванія, проконопатить его внутри и снаружи и переклепать всѣ ослабнувшіе болты въ кницахъ. Къ сожаленію электрическая линія между Мальтой и Сардиніей прервана, а почтовое сообщеніе — одинъ разъ въ недѣлю; это обстоятельство заставляетъ меня, въ избѣжаніе значительной потери времени, рѣшиться немедленно приступить къ выше прописаннымъ работамъ. Въ рангоутѣ и парусахъ поврежденій нѣтъ. Здоровье команды совершенно удовлетворительно (5 слабыхъ), хотя все плаваніе корабля отъ выхода 2 Ноября изъ Очакова, до сего дня, былъ одинъ продолжительный штормъ и тяжкій трудъ для людей еще вовсѣ неслужившихъ на морѣ.

— По извѣстіямъ, полученнымъ отъ $^{16}/_{28}$ Января изъ Палермо, кораблю «Цесаревичъ» приказано ожидать въ Мальтѣ прибытія туда Его Императорскаго Высочества Генералъ-Адмирала.

Корабль «Синопъ».

(Изъ рапорта командира).

27 Декабря въ $7^1/_2$ часовъ пополудни, на пути изъ Буюкдере, недоходя 10 миль до Галлиполи корабль «Синопъ», при легкомъ туманѣ около береговъ, приткнулся къ мели, при $2^3/_4$ узлахъ хода. Оказалось что лоцманъ не могъ различить маячныхъ огней и вообще очень слабо зналъ свое дѣло, хотя греческій консулъ г. Міулисъ и рекомендовалъ его, какъ свѣдущаго по своей части. Корабль приткнувшись форштевнемъ тотчасъ же всталъ по вѣтру, и не смотря на то что обстенило паруса и за кормой было 28 футъ глубины, не тронулся, пока не завезли двухъ верповъ гуськомъ, съ помощію частнаго парохода, находившагося въ это время при стоявшемъ на мели пароходѣ *Днѣпръ* (*), котораго огонь на мачтѣ и привелъ корабельнаго

(*) Принадлежитъ Русскому Обществу Пароходства и Торговли.

лоцмана въ недоумѣніе на счетъ дѣйствительнаго положенія маячныхъ огней. Лишь только стали выбирать слабину гуська, корабль тотчасъ тронулся назадъ и отойдя на глубину 9 саженъ бросилъ якорь; но скоро скрѣпчавшій вѣтеръ принудилъ, не поднимая барказа и гуська, войти въ проливъ и стать на якорь въ Галлиполи. Когда «Синопъ» коснулся мели, то немедленно, для предостереженія идущаго позади корабля «Цесаревичъ», былъ сдѣланъ сигналъ, курсъ ведетъ къ опасности, вслѣдствіе чего онъ, вѣроятно, привелъ къ вѣтру, и только на другой день, въ 10 часовъ утра прошелъ мимо «Синопа», когда сей послѣдній снимался съ якоря.

29-го, во весь день, была мрачность надъ берегами. 30 Декабря «Синопъ» вышелъ изъ Галлиполи, но, пройдя не болѣе 12 миль, заштилѣлъ и только 2 Января ему удалось выйти изъ пролива. 6 Января пройдя мысъ Колонъ, «Синопъ» встрѣтилъ свѣжій противный вѣтеръ для слѣдованія въ Пирей, и пролавировавъ до вечера, могъ взять только на Поросъ; на чтобы впродолженіе ночи, не отнесло корабля далѣе, командиръ рѣшился итти въ этотъ послѣдній портъ, имѣя къ тому-же надобность исправить стоячій такелажъ и запастись водой, которой наливку въ Константинополѣ корабль не могъ окончить за дурной погодой.

—Нашъ посланникъ въ Греціи, между прочимъ увѣдомилъ изъ Пирея отъ $^{15}/_{27}$ Января: «Корабль «Синопъ» 6 Января пришелъ въ Поросъ. Воспользовавшись временнымъ пребываніемъ въ Пирейскомъ портѣ военнаго корвета «Медвѣдь», я отправился на немъ въ Поросъ, гдѣ корабль «Синопъ» наливался водой и откуда, въ моемъ присутствіи, «Медвѣдь» выбуксировалъ его весьма успѣшно, утромъ 13 Января. Корабль, по волѣ Его Высочества Великаго Князя Генералъ-Адмирала, отправился въ Мессину или Сиракузы, а корветъ въ Палермо».

—Командиръ корабля «Синопъ», капитанъ 1 ранга Ендогуровъ телеграфической депешей изъ Тулона увѣдомилъ, что съ ввѣреннымъ ему кораблемъ $^{5}/_{15}$ Февраля прибылъ на Тулонскій рейдъ благополучно.

Рапортъ начальника эскадры Средиземнаго моря Свиты Е. В. Контръ-Адмиралъ Истомина.

Палермо; 12 Января, 1859.

17-го Декабря Государь Великій Князь Генералъ-Адмиралъ, съ Великою Княгинею и Его Высочествомъ Николаемъ Константиновичемъ, переѣхали изъ Ниццы на фрегатъ «Громобой» и того же вечера снялись съ якоря съ Виллафранкскаго рейда. На другой день «Громобой», подъ Генералъ-Адмиральскимъ флагомъ, сопутствуемый кораблемъ «Ретвизанъ», прибылъ благополучно въ Геную, гдѣ Государь Великій Князь изволилъ осматривать Королевское Адмиралтейство, сардинскій винтовой фрегатъ *Викторъ-Эмануилъ* и американскій винтовой фрегатъ *Вабашъ*, а 19 Декабря вечеромъ наша эскадра оставила Геную для слѣдованія въ Палермо, куда благополучно прибыли утромъ 22 Декабря и гдѣ застали въ гавани корветъ «Баянъ».

По прибытіи въ Палермо Его Императорское Высочество съ своимъ дворомъ переѣхалъ въ Оливуццу, оставивъ свой флагъ поднятымъ на фрегатѣ «Громобой». Эскадра наша занимается здѣсь упражненіемъ командъ въ военномъ морскомъ дѣлѣ и приведеніемъ судовъ въ исправность для дальнѣйшаго плаванія. Здоровье экипажей въ лучшемъ положеніи и число больныхъ на эскадрѣ самое незначительное.

7-го Января корветъ «Баянъ» отправился изъ Палермы съ депешами къ нашему Посольству въ Грецію; а 11 Января сюда прибылъ пароходъ «Рюрикъ», который Его Высочествомъ былъ оставленъ въ Виллафранкѣ въ распоряженіи Великой Княгини Екатерины Михаиловны для переѣзда Ея Высочества въ Чевитавеккію.

Пароходъ «Рюрикъ».

(Изъ донесеній командира).

16 Декабря, оставляя Виллафранку Его Императорское Высочество Государь Великій Князь Генералъ-Адмиралъ изволилъ приказать пароходу «Рюрикъ» находиться въ распоряженіи Ея

Высочества Великой Княгини Екатерины Михайловны для перевоза Ея въ Чевитавеккію.

2 Января, во время пребыванія «Рюрика» на Виллафранкскомъ рейдѣ, пришелъ туда сардинскій винтовый фрегатъ *Victor Emmanuel*, и когда на этотъ фрегатъ былъ посланъ съ «Рюрика» офицеръ, поздравить съ благополучнымъ приходомъ, то командиръ фрегата просилъ нашего содѣйствія въ перевозѣ къ нему съ берега войска, а потомъ и самъ, пріѣхавъ на Рюрикъ, лично повторялъ свою просьбу. Немедленно два дессантныя бота и два катера были даны съ «Рюрика» въ распоряженіе Сардинцевъ. Амбаркація происходила при помощи предложенныхъ нами вышепомянутыхъ судовъ, въ теченіи 8 часовъ; перевезено съ берега на фрегатъ 2000 человѣкъ солдатъ, съ обозомъ и лошадьми. По окончаніи перевозки, капитанъ фрегата и бригадный генералъ Моляръ, присылали на «Рюрикъ» своихъ офицеровъ съ выраженіемъ благодарности.

6 Января, въ полдень, Ея Высочество Великая Княгиня Екатерина Михаиловна съ супругомъ своимъ Герцогомъ Георгомъ Мекленбургъ-Стрелицкимъ и свитою прибыла на пароходъ, который тогда же и снялся съ якоря.

7 Января въ 8 ч. вечера пришли въ Чевитавеккію, откуда Ея Высочество отправилась въ Римъ.

10 Января, пополнивъ грузъ угля, «Рюрикъ» вышелъ изъ Чивитавеккіи и 11-го, въ 2 ч. под. прибылъ въ Палермо, гдѣ и соединился съ эскадрой.

Фрегатъ «Палканъ».

(Изъ рапортовъ командира).

Командиръ фрегата, флигель-адъютантъ Капитанъ 2 ранга Степенковъ, донося отъ 14 Января, о благополучномъ прибытіи съ ввѣреннымъ ему фрегатомъ изъ Тулона на Виллафранкскій рейдъ, пишетъ: 29 Декабря, когда фрегатъ вышелъ изъ дока, приступили къ нагрузкѣ. Вооруженіе не могло быть начато тотчасъ же, потому что стенсъ бушприта не былъ готовъ; боковая его штука, которую хотѣли уже устанавливать, оказалась гнилою и

ее пришлось вторично дѣлать вновь. По установленіи же стенса и бушприта, работы по вооруженію стали быстро подвигаться; одновременно съ ними шли работы въ мастерскихъ, конопатили палубы, шили платье командѣ, принимали провизію, матеріалы и проч.

Изъ вооруженія достойно замѣчанія, что желѣзные юнфера, составляющіе предметъ спора между нашими моряками, оказались хорошими, — нѣкоторые талрепа остались неперемѣненными съ самаго выхода изъ Архангельска, т. е. съ 1853 года.

Конопатчиковъ здѣсь пришлось намъ нанимать съ воли, потому что и самый портъ, крайне въ нихъ нуждаясь, для своихъ собственныхъ судовъ, употребляетъ ихъ изъ того же источника, заподряжая на цѣлый годъ. Мастеровые эти намъ обошлись довольно дорого—каждому по $4^1/_2$ франка въ день, безъ конопатки и смолы,—почему я и предполагалъ проконопатить только одну верхнюю палубу, и оставить батарею до прихода въ Виллафранку, гдѣ, думалъ, работа эта будетъ стоить дешевле; но дождливыя погоды заставляли часто, чтобы не пропало время даромъ, приходившихъ съ утра рабочихъ обращать сверху, на конопаченіе батареи, которая такимъ образомъ и была проконопачена вся.

Въ мастерскихъ работы часто останавливались за коечными чехлами и шлюпками; послѣднія требовали весьма значительныхъ и продолжительныхъ исправленій; такъ что фрегатъ, чтобъ не терять времени для испытанія на ходу—вѣрно ли инженеръ угадалъ мѣсто течи, — долженъ былъ выйти на рейдъ безъ многихъ шлюпокъ. Пяти-весельный ялъ вовсе отказались чинить.

Когда фрегатъ, 10 января, вышелъ въ море часа на три, то замѣтили, что въ томъ мѣстѣ судна, гдѣ вода струилась прежде фонтаномъ, теперь было совершенно сухо. Вмѣсто прежнихъ 40 дюймовъ въ сутки, нынѣ прибываетъ воды въ трюмѣ не болѣе $^3/_4$ дюйма;—поэтому можно судить, до какой степени уничтожена течь.

Обшиванье команды платьемъ, производитъ весьма затруднительно; несмотря на то, что этой работой занято 35 человѣкъ, до сихъ поръ успѣли, въ три недѣли, сшить только 100 пальто съ

брюками, и нужно еще для полнаго ея окончанія девять недѣль безпрерывной работы, что возможно лишь въ докѣ.

Фокъ-мачта на фрегатѣ значительно искривлена; въ бушпритѣ есть несвѣжее дерево и шельфъ-писъ гнилъ сверху, но для перемѣны его пришлось бы ждать двѣ недѣли. За исключеніемъ этого, во всемъ прочемъ, полагаю, фрегатъ будетъ благонадеженъ къ плаванію.

Здоровье команды находится въ весьма удовлетворительномъ состояніи, что приписываю заботливости медика и гг. офицеровъ, а равно и прежнему хорошему порядку относительно распредѣленія времени сна, пищи, отдыха и занятія людей, также соблюденію опрятности и чистоты воздуха въ суднѣ.

Директоръ морскихъ сооруженій, генералъ Пироно былъ главнымъ лицомъ на попеченіи коего находилось исправленіе фрегата въ Тулонѣ. Труды приставленнаго къ фрегату инженера г. Даріана не оставляютъ желать ничего лучшаго.

13 Января, во исполненіе приказанія Его Высочества Государя Великаго Князя Генералъ-Адмирала, «Палканъ» снялся съ якоря съ Тулонскаго рейда для слѣдованія въ Виллафранку. Во время этого перехода подъ парами, течь у прежняго мѣста не показывалась совершенно.

— Отъ 30 января, изъ Ниццы, нашъ консулъ увѣдомилъ, что фр. «Палканъ» 29 Января въ 5 ч. ппд. съ Виллафранкскаго рейда ушелъ въ Палермо, согласно полученному по телеграфу отъ Его Высочества приказанію.

— Отъ 5 Февраля Командиръ фрегата донесъ, что прибылъ въ Палермо 1 Февраля благополучно и тотчасъ получилъ приказаніе итти подъ парусами въ Мессину; вслѣдствіе чего, 2 числа, по сигналу съ фр. «Громобой», снялся съ якоря и, съ противнымъ вѣтромъ, сталъ лавировать къ Мессинскому проливу. Вскоре вѣтеръ скрѣпчалъ, а въ 3 ч. ппд. сломалась форъ-марса-рея у лѣваго дрейрепа; по спускѣ ея оказалось, что дерево заражено прелостью и гнилью. Сломанная рея замѣнена запасною.

Рапортъ командира винтоваго корвета «Медвѣдь», Капитанъ-Лейтенанта Чебышева.

Палермо; 28 Января, 1859 г.

Во все время стоянки корвета въ Пиреѣ погода была весьма дурная: сѣверные вѣтры дули до того свѣжо, что всѣ суда, находившіяся въ этой прекрасной и со всѣхъ сторонъ закрытой бухтѣ, все время стояли на двухъ якоряхъ и по времнеамъ со спущеннымъ рангоутомъ.

При всемъ желаніи скорѣе исполнить назначеніе—придя въ Константинополь,—мы не имѣли ни малѣйшаго разсчета выходить въ море, для того чтобы послѣ держаться во всѣ рифы въ Архипелагѣ, или отстаиваться за какимъ-нибудь островомъ, промѣнявъ такимъ образомъ хорошую стоянку на дурную. Въ напрасномъ ожиданіи благопріятной перемѣны погоды, мы принуждены были провести здѣсь праздники Рождества Христова, новый годъ и день Богоявленія и каждый разъ салютовали по уставу и разсвѣчивались флагами.

10 Января, чрезъ нашего Чрезвычайнаго Посланника въ Греціи, я получилъ приказаніе Его Высочества Генералъ-Адмирала прибыть въ Палермо.

Въ тотъ же день командиръ корабля «Синопъ», зашедшій въ Поросъ для наливки водой и не имѣвшій возможности вытти оттуда лавировкой узкимъ проливомъ, просилъ посланника прислать корветъ выбуксировать корабль изъ Пороса. Его превосходительство Александръ Петровичъ Озеровъ, любя все русское, какъ истинно русскій и интересуясь видѣть самъ нашъ 130 пушечный винтовой корабль и желая познакомиться съ командиромъ его, объявилъ желаніе итти на корветѣ въ Поросъ. 12-го числа мы снялись съ якоря и чрезъ нѣсколько часовъ увидѣли прекрасное произведеціе Николаевскаго адмиралтейства. Командиръ корабля, подъ командой котораго я имѣлъ счастіе начать свою службу, показалъ намъ корабль во всѣхъ его подробностяхъ и со всѣми сдѣланными на немъ полезными примѣненіями, которыми вѣроятно онъ охотно подѣлится со всѣми.

13-го Утромъ, пользуясь стихнувшимъ вѣтромъ, къ 10 часамъ корабль былъ выведенъ на просторъ, поставилъ паруса и при ровномъ брамсельномъ NO вѣтрѣ пошелъ впередъ. Желая показать Александру Петровичу всю красоту корабля подъ парусами, я прошелъ подъ кормой его сподвѣтру; на кораблѣ послали людей по вантамъ и прощались съ нами, привѣтствуя громкими криками «ура», на что мы отвѣчали тѣмъ же. Пролежавъ однимъ галсомъ подъ вѣтромъ у корабля, чрезъ полчаса я спустился въ Монастырскую бухту, для того, чтобы высадить Посланника, котораго здѣсь ожидалъ греческій коммерческій пароходъ. При съѣздѣ его превосходительства съ корвета, ему былъ сдѣланъ должный по уставу салютъ, послѣ чего мы сейчасъ-же отправились по назначенію въ Палермо.

18 Января прибыли благополучно въ Мессину, откуда на другой же день утромъ снялись съ якоря и 20-го пришли въ Палермо. Здѣсь, отсалютовавъ флагу Генералъ-Адмирала, присоединились къ эскадрѣ Его Высочества.

На корветѣ все обстоитъ благополучно; состояніе здоровья команды весьма удовлетворительно.

Рапортъ командира корабля «Ретвизанъ», Капитана 1 ранга Таубе.

Палермо; 30 Декабря 1885 г.

29 Декабря утромъ, при весьма крѣпкомъ вѣтрѣ, Лейтенантъ Фесунъ, бывшій на вахтѣ съ 4 до 8 часовъ утра и увидавъ ставшее на мель и разбивающееся въ бурунахъ судно, вызвался спасти погибавшую его команду. Отправившись на катерѣ, съ кабельтовомъ, и, не взирая на опасность въ бурунахъ, преодолѣвъ всѣ препятствія, офицеръ этотъ спасъ шкипера австрійскаго судна и четырехъ человѣкъ.

Отличная распорядительность и самоотверженіе Лейтенанта Фесуна, обнаруженныя при этомъ человѣколюбивомъ поступкѣ, обязываютъ меня представить начальству особенно этого офицера.

Съ Лейтенантомъ Фесуномъ, на катерѣ, находились гардема-

ринъ Ивановъ, старшій боцманъ Михайло Вороновъ и тринадцать человѣкъ нижнихъ чиновъ, отличившихся и молодецки выполнившихъ дѣло достойное особенной похвалы.

Шкиперъ судна, сломавшій себѣ ногу, спасенъ и по сдѣланіи на кораблѣ перевязкѣ, отправленъ съ бумагами его и прочими людьми къ нашему генеральному консулу для помѣщенія въ госпиталь, такъ какъ, по мнѣнію корабельнаго медика, ему слѣдуетъ сдѣлать ампутацію.

Въ продолженіе ночи командою корабля вытащены изъ воды бросившіеся за бортъ и утопавшіе четыре человѣка съ неаполитанской канонирской лодки, которую начало заливать, разбивая о корабль волненіемъ.

Всего спасено съ разныхъ судовъ 10 человѣкъ, чему наиболѣе содѣйствовали мичманъ Шихмановъ, гардемаринъ Ивановъ и старшій боцманъ Вороновъ. Послѣдніе двое ѣздили на катерахъ два раза, для спасенія погибавшихъ.

Рапортъ командира винтоваго корвета «Баянъ», Капитана 2 ранга Истомина,

Палермо; 30 Декабря, 1858 г.

29 Декабря въ 7 часовъ утра, съ вахты замѣтили въ бурунахъ неаполитанскую купеческую фелюку, съ которой махали кормовымъ флагомъ. Старшій офицеръ Лейтенантъ Эквистъ, добровольно вызвавшись оказать помощь погибавшимъ, отправился, съ гардемариномъ Лукьяновымъ, на полубарказѣ, и не смотря на свирѣпствовавшій въ то время вѣтеръ, молодецкою распорядительностію чрезъ полчаса вывелъ фелюку изъ гибельнаго положенія, такъ что она до конца шторма отстоялась на поданныхъ съ корвета кабельтовахъ. Имя фелюки *Maria del Carmine*, шхиперъ Francesco Gulese; лѣвый бортъ фелюки, у ватерлиніи, оказался пробитымъ и былъ заткнутъ матроскимъ платьемъ.

Съ 9 до 10 часовъ утра Лейтенантами Гаддомъ и Неваховичемъ спасены отъ гибели неаполитанскія фелюки: *Санта-Сань*, шхиперъ Лафетуло и *Лисунда*, шхиперъ Борель. Суда эти, шед-

шія съ моря, неминуемо были бы брошены въ буруны, еслибы помощь не была подана вовремя.

Въ 1 часу пополудни, вошелъ въ Палермскую гавань неаполитанскій военный 14 пушечный корветъ; въ самый моментъ отдачи якорей, Лейтенантъ Энквистъ и Мичманъ Шихмановъ уже были у его борта, принимая и подавая съ берега на корветъ кабельтовы,—чѣмъ и предупредили бѣдственное положеніе корвета, который, имѣя за кормою буруны, не могъ имѣть достаточно канату, чтобъ не дрейфовало судно. По просьбѣ капитана надъ портомъ отправлены съ «Баяна» на неаполитанскій корветъ 40 человѣкъ матросовъ, въ помощь изнуренной его командѣ. Имя корвета *Valereuse*, подъ командою Капитана фрегата Vасса.

Неустрашимость, неутомимая дѣятельность и распорядительность вышепоименованныхъ гг. офицеровъ, вмѣняютъ мнѣ въ обязанность представить ихъ на видъ начальства и въ особенности рекомендовать въ этомъ случаѣ Лейтенанта Энквиста, присовокупляя при томъ, что не смотря на тяжкія работы въ продолженіе болѣе сутокъ, нижніе чины выказали похвальное усердіе, и въ охотникахъ, гдѣ было нужно, небыло недостатка.

— Государь Императоръ по всеподданнѣйшему докладу рапортовъ Капитана 1 ранга Таубе и Капитана 2 ранга Истомина, Всемилостивѣйше соизволилъ наградить флотскихъ экипажей: Лейтенантовъ: 4-го, Фесуна, 21-го: Энквиста, Гадда и Неваховича; Мичмановъ: 4-го, Шихманова 2 и 21-го, Шихманова 3; гардемаринъ Лукьянова и Иванова и старшаго боцмана Воронова — *золотыми медалями*; тринадцать нижнихъ чиновъ команды корабля «Ретвизанъ» *серебряными медалями* и сверхъ того: боцмана Воронова, означенныхъ тринадцать человѣкъ нижнихъ чиновъ команды корабля «Ретвизанъ» и 40 человѣкъ нижнихъ чиновъ команды корвета «Баянъ», *по 2 руб. сер.* на человѣка.

Рапортъ командира клипера «Стрѣлокъ», Капитанъ-Лейтенанта Федоровича.

Написан: 20 Декабря, 1858 г.

По уходѣ изъ Симоды, клиперъ «Стрѣлокъ» на 7 день прибылъ въ Хакодате, гдѣ оставилъ больныхъ, катеръ и другія вещи фрегата «Аскольдъ» и подарки Его Величеству Государю Императору и Графу Путятину отъ Японскаго Императора и, пополнивъ запасы провизіи и угля, отправился для осмотра западнаго прибрежья Японскаго моря. Придя въ широту 47°, пунктъ, отъ котораго долженъ быть начатъ осмотръ, клиперъ встрѣтилъ свѣжій SW, при которомъ въ продолженіе дня нельзя было осмотрѣть и 10 миль берега. Расчитывая, по собраннымъ, свѣдѣніямъ имѣть съ Октября мѣсяца сѣверные вѣтра, «Стрѣлокъ» продолжалъ путь къ сѣверу и дошелъ до Императорской гавани. Съ этого мѣста начатъ нами осмотръ берега и доведенъ до залива Св. Ольги. На этомъ пространствѣ осмотрѣно 7 рѣкъ, каждая на протяженіи отъ 5 до 8 миль отъ устья, и только двѣ рѣки не осмотрѣны по причинѣ свѣжаго вѣтра. Потомъ, клиперъ направился къ заливу Викторіи и, пройдя по южную сторону острова Терминешена, вошелъ въ заливъ Наполеона, въ сѣверной части котораго осмотрѣна рѣка на 16 миль отъ устья. Отсюда прошелъ проливомъ Гамелена и вошелъ въ заливъ Гверина, въ которомъ осмотрѣна большая рѣка на протяженіи 54 миль. Наступившее холодное время и недостатокъ провизіи заставили клиперъ итти въ Хакодате. На обратномъ пути «Стрѣлокъ» шелъ тѣмъ же проливомъ, въ которомъ осмотрѣнъ портъ Мей и самый проливъ. Слѣдуя далѣе, клиперъ пошелъ на сѣверную сторону острова Терминешена, при чемъ сдѣланъ полный осмотръ этого острова и пролива, его отдѣляющаго; послѣ чего на 5 день клиперъ прибылъ въ Хакодате. Получивъ отъ командира находившагося здѣсь клипера «Джигитъ» свѣдѣніе, что корветъ «Воевода» и транспортъ «Байкалъ» зимуютъ въ портѣ Св. Владиміра и что у нихъ есть лишній запасъ провизіи, которой намъ нельзя было достать въ Ха-

водате, потому что судно съ провизіею, ожидаемое Американскимъ агентомъ, не пришло еще,—«Стрѣлокъ» пополнивъ запасы угля и свѣжей провизіи, отправился въ портъ Св. Владиміра. При входѣ на рейдъ самымъ малымъ ходомъ и останавливая машину при бросаніи лота, клиперъ сталъ на камень, при совершенномъ штилѣ, въ южной части порта; но, выгрузивъ нѣкоторыя тяжести, чрезъ 8 часовъ стянулся, и не найдя тамъ ни корвета «Воевода», ни транспорта «Байкалъ», на другой день пришелъ въ заливъ Св. Ольги. Принявъ съ корвета сколько можно было провизіи, взявъ съ транспорта «Байкалъ» хронометръ, потому что одинъ изъ имѣющихся на клиперѣ хронометровъ останавливался три раза, и нарубивъ дровъ, клиперъ, въ слѣдствіе разрѣшенія Графа Путятина, отправился въ Нагасаки, гдѣ всѣ необходимыя исправленія могутъ быть сдѣланы дешевле, чѣмъ въ Шанхаѣ. Этотъ послѣдній десяти - дневный переходъ убѣдилъ меня, что въ Японскомъ морѣ позже начала Ноября не должно плавать безъ крайней необходимости.

Послѣ полутора-годоваго плаванія и особенно трудныхъ послѣднихъ мѣсяцевъ при постоянной мокротѣ и недостаткѣ одежды и обуви, находя необходимымъ дать отдыхъ командѣ,—а также встрѣчая надобность исправить котлы, такелажъ, паруса и конопатку судна,—предполагаю простоять въ Нагасаки около мѣсяца, послѣ чего отправиться въ Шанхай для закупокъ и размѣна кредитива и для полученія предписанія о дальнѣйшемъ плаваніи. Здоровье какъ гг. офицеровъ такъ и команды удовлетворительно.

ПРІЕМЪ ПОЖЕРТВОВАНІЙ

НА УЛУЧШЕНІЕ БЫТА

ПРАВОСЛАВНЫХЪ ПОКЛОННИКОВЪ ВЪ ПАЛЕСТИНѢ.

Собранныя въ послѣднее время свѣдѣнія доказываютъ, что Православные поклонники въ Святыхъ мѣстахъ Палестины подвергаются многоразличнымъ тягостямъ и лишеніямъ, по неимѣнію для нихъ въ Іерусалимѣ и другихъ мѣстахъ Палестины пріютовъ, страннопріимныхъ домовъ, врачей и вообще благотворительныхъ учрежденій, встрѣчаемыхъ богомольцами другихъ исповѣданій, для которыхъ устроены подобныя заведенія на щедрыя пожертвованія, поступающія въ большомъ количествѣ отъ ихъ единовѣрцевъ. Для устройства подобныхъ благотворительныхъ заведеній и для православныхъ поклонниковъ, Государь Императоръ Высочайше разрѣшить соизволилъ принимать пожертвованія въ Коммисаріатскомъ департаментѣ Морскаго Министерства (въ С. Петербургѣ, въ зданіи Главнаго Адмиралтейства), съ тѣмъ, что объ употребленіи оныхъ постоянно будетъ отдаваться подробный отчетъ въ вѣдомостяхъ. Пожертвованія, кои соберутся на этотъ предметъ, будутъ передаваться Духовной Миссіи нашей въ Іерусалимѣ и Русскому Обществу Пароходства и Торговли, которое изъявило готовность поручить своимъ агентамъ на Востокѣ заняться *безвозмездно* устройствомъ, для православныхъ поклонниковъ, необходимыхъ благотворительныхъ учрежденій и вообще имѣть о нихъ всевозможное попеченіе.

III.

ЧАСТЬ НЕОФИЦІАЛЬНАЯ.

О СУДОВОЙ ОТЧЕТНОСТИ.

I.

(Проектъ, составленный Капитанъ-Лейтенантомъ Жаноромъ).

I. Лица, завѣдывающія судовымъ хозяйствомъ.

§ 1. Такъ какъ во всякомъ управленіи, завѣдывающемъ счетною частію, есть бухгалтеръ, то ввести и въ судовой штатъ счетное лице, подъ именемъ бухгалтера-казначея, который, замѣняя нынѣшняго ревизора, можетъ получать ревизорскія столовыя.

§ 2. Устроить должности содержателей корабельнаго имущества по проекту г. Вице-Адмирала Мѣтлина, т. е. *a*) назначать въ эти должности унтеръ-офицеровъ, предоставивъ содержателямъ особыя права и преимущества; *b*) изъ увеличеннаго денежнаго довольствія содержателя удерживать временно половину, для обезпеченія цѣлостнаго храненія ввѣреннаго ему казеннаго имущества, и *c*) половину стоимости сбереженныхъ противъ штата матеріаловъ выдавать содержателю въ награду за его экономію, а если, по указанію содержателя, уменьшено будетъ штатное положеніе расхода какихъ либо матеріаловъ, то

произшедшую отъ того по содержанію его экономію—обращать въ пожизненный ему пенсіонъ.

§ 3. Для пріема покупаемыхъ въ значительномъ количествѣ, въ заграничныхъ плаваніяхъ, припасовъ и матеріаловъ—составлять коммисіи изъ судовыхъ офицеровъ.

§ 4. Для производства значительныхъ покупокъ припасовъ и матеріаловъ, потребныхъ для плаванія и для размѣна монеты—составлять коммисію изъ опытнѣйшихъ судовыхъ офицеровъ, подъ предсѣдательствомъ командира.

§ 5. На содержателей возложить полную отвѣтственность за количество принимаемыхъ на судно вещей, припасовъ и матеріаловъ, за цѣлостное храненіе всего матеріальнаго корабельнаго имущества и за вѣрность шнуровыхъ книгъ съ документами.

§ 6. На бухгалтера-казначея возложить полную отвѣтственность за вѣрность составляемыхъ имъ исчисленій противъ штатныхъ положеній, противъ актовъ коммисій и другихъ документовъ, и отвѣтственность за цѣлостное храненіе денежныхъ суммъ. На него же возложить хозяйственную переписку командира, а всю остальную дѣловую переписку производить по судовой канцеляріи, управляемой однимъ изъ офицеровъ.

§ 7. На коммисію офицеровъ возложить отвѣтственность за качество принимаемыхъ ею вещей, припасовъ и матеріаловъ, и за правильность актовъ, подписываемыхъ ею: при повѣркѣ денежныхъ суммъ, при утвержденіи цѣнъ на покупки разныхъ предметовъ, при удостоеніи вещей въ негодность и т. п.

§ 8. На командира возложить отвѣтственность: за правильность соображенія потребностей судна съ его средствами, для соблюденія наибольшей выгоды казны при покупкахъ, за сверхъштатные расходы, произведенные по его личному приказанію, за правильность удостоенія вещей въ негодность, за вѣрность подписываемыхъ имъ актовъ, за допущеніе содержателей составлять такія экономіи, которыя вредятъ сохранности настоящаго вооруженія, и вообще за слабый надзоръ за подчиненными, если обнаружатся какія либо съ ихъ стороны злоупотребленія. Въ случаѣ неявокъ, командира подвергать денежной отвѣтственно-

сти тогда только, когда утрата чего либо произойдетъ отъ несоблюденія на суднѣ должныхъ предосторожностей.

II. Порядокъ веденія книгъ, храненія денегъ, и свидѣтельства книгъ и денежнаго имущества.

§ 9. Содержателямъ, каждому по своей части, вести всѣ шнуровыя книги, денежныя и матеріальныя, на основаніи документовъ, соблюдая при этомъ правила, въ общемъ счетномъ уставѣ морскаго министерства постановленныя, съ тѣми лишь изъятіями, которыя допущены въ семъ проектѣ.

§ 10. Бухгалтеру-казначею составлять, на законныхъ основаніяхъ, всѣ предписанія командира о запискѣ по пріемѣ на приходъ, и о расходѣ денежнаго и матеріальнаго имущества. Предписанія должны быть подписаны командиромъ, а скрѣплены и занумерованы бухгалтеромъ-казначеемъ, который обязанъ вести особые журналы приходныхъ и расходныхъ документовъ, по каждому содержанію.

§ 11. Расходъ настоящаго вооруженія и дѣльныхъ вещей запаса, замѣняющихъ негодныя вещи настоящаго вооруженія — производить на основаніи актовъ коммисіи, удостоивающихъ въ негодность дѣльныя вещи настоящаго вооруженія, подъ непосредственнымъ наблюденіемъ командира, а расходъ припасовъ и матеріаловъ запаса—по § 21.

§ 12. Деньги на экстраординарные расходы, канцелярскіе припасы, сервизъ и т. п., и кредитивы на суда, отправляющіяся за границу, — выдавать подъ росписку бухгалтера-казначея, которому хранить оные въ судовомъ денежномъ сундукѣ, за командирскою и своею печатями. Сундукъ сей не можетъ быть открытъ иначе, какъ въ присутствіи бухгалтера-казначея и одного изъ членовъ коммисіи, повѣряющей наличность суммъ, которому командиръ передаетъ свою печать, а бухгалтеръ-казначей предъявляетъ документъ о вкладѣ или вынутіи изъ сундука денегъ.

§ 13. По прошествіи каждаго мѣсяца, въ первый присутственный день, бухгалтеру-казначею свидѣтельствовать всѣ кни-

ги, по правиламъ счетнаго устава морскаго министерства, съ тою только разницею, что онъ не повѣряетъ наличную сумму.

§ 14. Въ тотъ же день, бухгалтеръ-казначей долженъ представить командиру справки о наличной суммѣ по денежнымъ книгамъ каждаго содержанія, а командиръ и три старшіе судовые офицера — освидѣтельствовать денежное имущество и положить на справкахъ свидѣтельства о дѣйствительномъ наличіи онаго. Документы сіи прикладываются къ шнуровымъ денежнымъ книгамъ.

III. Снабженіе судна запасами изъ портовыхъ магазиновъ.

§ 15. Въ портовыхъ магазинахъ имѣть всегда достаточный запасъ полагаемыхъ штатами на суда: припасовъ, матеріаловъ, инструментовъ, и такихъ дѣльныхъ вещей, которыя выдѣлываются для всѣхъ судовъ одинаково.

§ 16. Постановить: слѣдуетъ ли отпускать на всѣ безъ изъятія суда, положенные штатами на кампанію припасы, матеріалы, вещи и инструменты, или же, слѣдуя порядку, заведенному въ Черномъ морѣ Адмираломъ Михаиломъ Петровичемъ Лазаревымъ—на суда, плавающія между близкими своими портами и имѣющія возможность исправляться въ этихъ портахъ, отпускать только необходимый такелажъ, канцелярскіе и освѣтительные припасы.

§ 17. Согласно съ рѣшеніемъ этого вопроса, напечатать при кораблестроительномъ департаментѣ особые по каждому магазину и содержанію бланковые билеты, заключающіе въ себѣ что именно и въ какомъ количествѣ надлежитъ отпускать по кораблестроительной части на каждое судно, назначенное въ ближнее или дальнее плаваніе—на мѣсячную, двухъ, четырехъ, шестимѣсячную и годовую кампаніи. Билеты эти, въ которыхъ надлежитъ оставить пробѣлы для подписи капитана надъ портомъ, имени судна и нумера—разослать въ надлежащемъ количествѣ въ каждую контору надъ портомъ.

§ 18. Получивъ назначеніе въ кампанію, о чемъ штабъ сво-

евременно увѣдомляетъ контору надъ портомъ, командиръ судна посылаетъ бухгалтера-казначея въ контору, принять слѣдующее судну количество бланковыхъ билетовъ, приказывая взять вмѣсто одного по каждому содержанію шестимѣсячнаго билета— три двухъ-мѣсячные, если по вмѣстительности судна найдетъ то удобнѣйшимъ. За тѣмъ, по мѣрѣ надобности, командиръ дѣлаетъ на бланковыхъ билетахъ надписи объ отпускѣ, съ приложеніемъ печати, и содержатели принимаютъ по нимъ изъ магазиновъ слѣдующіе судну припасы и матеріалы.

§ 19. Бланковые билеты, за подписью капитана надъ портомъ и нумеромъ конторы, когда на нихъ сдѣлана командиромъ судна надпись объ отпускѣ и приложена судовая печать— служатъ расходными документами магазинамъ разныхъ портовъ; предписаніе командира судовому содержателю о пріемѣ припасовъ и матеріаловъ по бланковому билету за № 00 — служитъ приходнымъ судовымъ документомъ, а взаимныя росписки содержателей (общ. счет. уставъ, статьи 162 и послѣд.) подтверждаютъ дѣйствительность пріема и отпуска.

§ 20. Конторы надъ портами и портовые магазины доносятъ кораблестроительному департаменту ежемѣсячно: первыя о выданныхъ, а вторые о полученныхъ ими бланковыхъ билетахъ,— и это даетъ департаменту возможность своевременно пополнять истощающіеся въ магазинахъ запасы.

§ 21. Если судно держится въ полной исправности во всю кампанію, продолжающуюся не менѣе того числа мѣсяцевъ, на какое бухгалтеру-казначею отпущено бланковыхъ билетовъ, то вся отчетность по расходу принятыхъ на судно въ запасъ на кампанію припасовъ и матеріаловъ, ограничивается ежемѣсячными предписаніями командира о запискѣ въ расходъ, полагаемыхъ штатами на мѣсяцъ припасовъ и матеріаловъ; если же по окончаніи кампаніи окажется экономія нѣкоторыхъ припасовъ и матеріаловъ, то содержатель представляетъ ее командиру, который дѣлаетъ распоряженіе о запискѣ на приходъ сей экономіи, и доноситъ о томъ конторѣ надъ портомъ, прося вознаградить содержателя за его бережливость. При предоставленіи содержателямъ половины стоимости сбереженныхъ ими противъ штата

матеріаловъ (§ 2) казна будетъ обезпечена отъ всякой излишней траты казеннаго имущества несравненно болѣе, чѣмъ теперь, когда все положенное штатами количество всѣхъ припасовъ и матеріаловъ постоянно выводится въ расходъ по семидневнымъ вѣдомостямъ.

§ 22. Если судно введено въ гавань ранѣе срока, назначеннаго въ программѣ плаванія, то командиръ возвращаетъ конторѣ надъ портомъ оставшіеся бланковые билеты, и доноситъ, на какое число мѣсяцевъ будущей кампаніи хранятся на судѣ, принятые по израсходованнымъ бланковымъ билетамъ припасы и матеріалы, или же предписываетъ содержателямъ сдать оставшіеся припасы и матеріалы въ магазины. Во избѣжаніе сложныхъ разсчетовъ, время менѣе полумѣсяца не принимается вовсе въ разсчетъ, а время отъ полумѣсяца до мѣсяца принимается за полный мѣсяцъ для всѣхъ припасовъ и матеріаловъ, кромѣ канцелярскихъ и освѣтительныхъ, которые, при кратковременной кампаніи, расходуются по мѣрѣ дѣйствительной надобности, не превышая штата.

§ 23. Изъ сего правила (§§ 21 и 22) исключаются машинные матеріалы, которые отпускаются по особымъ отъ прочихъ предметовъ бланковымъ билетамъ и расходуются по журналу плаванія, по числу часовъ дѣйствія механизма, на основаніи особыхъ, для каждаго рода машинъ и числа силъ оныхъ, положеній.

IV. Снабженіе судна въ продолжительномъ плаваніи за границею.

§ 24. Если во время продолжительнаго заграничнаго плаванія, при невозможности скораго прибытія въ русскій портъ, командиръ судна найдетъ необходимымъ пріобрѣсти нѣкоторыя вещи вмѣсто негодныхъ, и пополнить истощившійся запасъ матеріаловъ и припасовъ, то бухгалтеръ-казначей составляетъ вѣдомости дѣльнымъ вещамъ, удостоеннымъ въ негодность актами коммисіи, и всѣмъ припасамъ и матеріаламъ, слѣдующимъ судну на кампанію по штатнымъ положеніямъ, подписываетъ

ниѣ, выставляетъ нумеръ бухгалтеріи и представляетъ командиру.

§ 25. Разсмотрѣвъ эти вѣдомости и имѣя въ виду случайности предстоящаго плаванія, командиръ назначаетъ, резолюціями на поляхъ вѣдомостей, что слѣдуетъ исключить изъ заготовленія, замѣнивъ неводную вещь подержанною, и что слѣдуетъ прибавить сверхъ штата. Измѣненія эти лежатъ на отвѣтственности самаго командира, который и утверждаетъ ихъ своею подписью.

§ 26. Лица, желающія продать наличностію потребные судну вещи, припасы и матеріалы, приглашаются на судно съ образцами своихъ товаровъ, и къ тому времени забираются, если возможно, справочныя цѣны отъ русскаго консула, или мѣстнаго начальства. Въ назначенный день и часъ, продавцы объявляютъ свои цѣны комиссіи изъ судовыхъ офицеровъ подъ предсѣдательствомъ командира, которая выговариваетъ необходимыя условія, а бухгалтеръ-казначей записываетъ на особомъ листѣ цѣны продавцевъ, условія ихъ и качество предъявленныхъ ими образцевъ, къ которымъ прикладывается въ то же время судовая печать. Когда цѣны устоятся, командиръ вскрываетъ пакетъ со справочными цѣнами, и коммисія подписываетъ документъ, составленный бухгалтеромъ-казначеемъ; если же справочныхъ цѣнъ достать было невозможно, то объ этомъ составляется коммисіею особый актъ.

§ 27. За тѣмъ, бухгалтеръ-казначей представляетъ командиру сравнительное соображеніе имѣемой суммы со стоимостью заготовляемыхъ предметовъ: по русскимъ казеннымъ цѣнамъ, по наименьше выпрашиваемымъ и по справочнымъ цѣнамъ, и командиръ, принимая во вниманіе продолжительность плаванія, большую или меньшую дороговизну въ портахъ, лежащихъ на пути, и тому подобное, измѣняетъ, сокращаетъ или прибавляетъ заготовляемые предметы, подъ личною своею отвѣтственностію, выражая свое опредѣленіе подписью въ концѣ соображенія или особымъ документомъ, но не измѣняя ничего въ соображеніи бухгалтера-казначея.

§ 28. Тогда продавцы вновь приглашаются на судно для окон-

чательной сдѣлки. Имъ предъявляютъ утвержденное командиромъ количество заготовленія, и когда они объявятъ свои рѣшительныя цѣны, коммисія утверждаетъ выгоднѣйшую покупку особымъ актомъ, въ которомъ прописывается: у кого именно, по какимъ цѣнамъ и въ какомъ количествѣ куплены вещи, припасы и матеріалы, а бухгалтеръ-казначей сообщаетъ содержателямъ выписки изъ сего акта, показывающія что именно должно поступить къ каждому изъ нихъ на приходъ.

§ 29. По симъ выпискамъ и предъявленнымъ образцамъ, содержатели принимаютъ вещи, припасы и матеріалы, въ присутствіи коммисіи изъ судовыхъ офицеровъ, которая можетъ призывать, если найдетъ то нужнымъ, для сужденія о качествѣ,— мастеровыхъ, марсовыхъ старшинъ и боцмановъ. Если количество сданныхъ на суда вещей будетъ несогласно съ выписками, то содержатели обязаны отмѣтить эту разницу на поляхъ выписокъ.

§ 30. По окончаніи пріема, бухгалтеръ-казначей повѣряетъ счеты поставщиковъ съ помѣтками содержателей на выпискахъ и съ актомъ покупки. Найдя все вѣрнымъ, онъ скрѣпляетъ выписки по листамъ и заготовляетъ предписаніе командира содержателямъ о запискѣ на приходъ принятыхъ по выпискамъ вещей; онъ скрѣпляетъ также по листамъ счеты поставщиковъ и заготовляетъ предписаніе командира содержателямъ о запискѣ въ расходъ слѣдующей поставщикамъ по счетамъ суммы; когда же командиръ подпишетъ предписаніе—бухгалтеръ-казначей расплачивается съ поставщиками (§ 12), беретъ отъ нихъ росписки на самыхъ счетахъ, и передаетъ предписанія содержателямъ.

§ 31. Въ случаѣ издержекъ, предварительное исчисленіе которыхъ весьма затруднительно, напримѣръ: лоцманскіе счеты, буксировка пароходомъ, портовые и гаванскіе расходы, и т. под., вышеизложенный порядокъ производства покупокъ соблюдается въ мѣрѣ возможности, смотря по роду издержекъ, наблюдая только: чтобы командиръ соображалъ расходы со средствами судна, коммисія офицеровъ всегда свидѣтельствовала цѣны и качество предметовъ, бухгалтеръ-казначей отвѣчалъ за вѣрность исчисленія и правильность расходныхъ документовъ, а содержа-

тели—за вѣрность количества принятыхъ на судно вещей съ приходными документами.

§ 32. Для упрощенія письмоводства, командиру судна предоставляется право производить безъ свидѣтельства коммисіи мелочные расходы, не превышающіе каждый разъ двадцати пяти руб. сер. Уплата этихъ издержекъ производится бухгалтеромъ-казначеемъ на общемъ основаніи (§§ 12 и 30).

§ 33. По приходѣ судна въ иностранный портъ, въ которомъ нельзя найти той монеты, на какую данъ судну кредитивъ, командиръ посылаетъ офицеровъ, членовъ коммисіи, къ мѣстнымъ банкирамъ забрать справки о мѣстной цѣнѣ монеты кредитива, и проситъ русскаго консула (если онъ есть въ портѣ) сообщить свѣдѣніе о томъ же. Затѣмъ, собирается коммисія подъ предсѣдательствомъ командира: члены, бывшіе у банкировъ, предъявляютъ собранныя ими свѣдѣнія, командиръ распечатываетъ пакетъ консула, и бухгалтеръ-казначей немедленно составляетъ подписываемый коммисіею актъ о курсѣ монеты кредитива, который объявленъ мѣстными банкирами и сообщенъ русскимъ консуломъ. Если же консула нѣтъ въ портѣ, или невозможно было взять отъ него свѣдѣніе о курсѣ монеты по причинамъ, отъ судна независѣвшимъ, то сіе объясняется въ самомъ актѣ.

§ 34. На основаніи этого документа, бухгалтеръ-казначей составляетъ разсчетъ потребной на издержки суммы, по наивыгоднѣйшей мѣстной цѣнѣ монеты кредитива, и командиръ предлагаетъ банкиру отпустить эту сумму бухгалтеру-казначею. При этомъ командиръ, принявъ во вниманіе курсъ монеты кредитива въ лежащихъ на пути судна портахъ, можетъ увеличить или уменьшить требуемую сумму, подъ личною своею отвѣтственностію.

§ 35. По пріемѣ бухгалтеромъ-казначеемъ суммы, командиръ судна выдаетъ банкиру векселя за своею подписью, а банкиръ подписываетъ на оборотѣ кредитива, какая сумма и какою монетою отпущена имъ, и сколько это составитъ на монету кредитива.

V. Представленіе приходо-расходныхъ книгъ на ревизію.

§ 36. По окончаніи года или кампаніи, содержатели представляютъ бухгалтеру-казначею веденныя ими, подъ его наблюденіемъ, книги и годовыя выписки, со всѣми документами. Заключивъ книги декабрьскимъ свидѣтельствомъ (ст. 348 счетнаго устава морскаго министерства), бухгалтеръ-казначей представляетъ ихъ въ подлежащія ревизіонныя мѣста, вмѣстѣ съ журналами приходныхъ и расходныхъ документовъ и дѣлами о производствѣ покупокъ матеріальнаго имущества и о размѣнѣ монеты кредитива, по правиламъ общаго счетнаго устава и счетнаго устава морскаго министерства.

II.

(Проектъ, составленный въ Коммисаріатскомъ Департаментѣ Морскаго Министерства).

I. Общія правила:

1) Судовая отчетность раздѣляется на денежную и матеріальную.

2) Она начинается съ перваго дня вооруженія судна и оканчивается послѣднимъ разоруженія.

3) Во все это время ее ведутъ и отвѣчаютъ передъ законами во всѣхъ упущеніяхъ:

а) Ревизоръ,

б) Смотрители: по коммисаріатской части.
» кораблестроительной»
» артиллерійской »

Примѣчаніе 1. На паровыхъ судахъ слѣдуетъ еще имѣть четвертаго содержателя по машинной части.

Примѣчаніе 2. Кромѣ того несутъ свою долю отвѣтственности разныя комиссіи, о которыхъ сказано ниже.

4) Ревизоръ завѣдываетъ всею хозяйственною и счетною частями корабля, подъ высшимъ наблюденіемъ командира онаго.

5) Опредѣленіе его производится коммисаріатскимъ депар-

таментомъ изъ лицъ, выдержавшихъ предварительно экзаменъ и представившихъ ручательство двухъ извѣстныхъ лицъ, въ честности.

6) Вызовъ для занятія этихъ должностей слѣдуетъ производить черезъ вѣдомости, покрайней мѣрѣ мѣсяца за 2 до экзаменовъ.

Примѣчаніе. Впослѣдствіи можно будетъ завести кандидатскіе списки и экзаменовать тогда однихъ только кандидатовъ.

7) Правомъ на экзаменъ и слѣдственно на должность ревизора пользуется всякій человѣкъ свободнаго сословія безъ различія: служилъ ли онъ сперва, или нѣтъ, въ коронной службѣ.

8) Время экзаменовъ слѣдуетъ назначать въ Январѣ или Февралѣ ежегодно, дабы выдержавшіе могли поспѣть въ порты ко времени вооруженія кораблей.

9) Экзаменаторами назначаются: вице-директоръ коммисаріатскаго департамента, начальникъ счетнаго отдѣленія, флотскій штабъ-офицеръ (преимущественно командиръ корабля) и профессоръ коммерческихъ наукъ.

Примѣчаніе. Впослѣдствіи къ нимъ можно будетъ присоединить одного, или двухъ опытныхъ ревизоровъ.

10) Предметы экзамена суть.

а) Безошибочное чтеніе и письмо по русски.

б) Теоретическое и практическое знаніе веденія книгъ, какъ по простой, такъ и по двойной системѣ (преимущественно по методѣ Дегранжа).

в) Знаніе счетнаго устава морскаго министерства.

г) Знаніе главнѣйшихъ купеческихъ и биржевыхъ оборотовъ.

д) Знаніе одного изъ иностранныхъ языковъ (преимущественно англійскаго, или французскаго).

е) Нѣкоторое знаніе географіи и статистики, преимущественно въ торговомъ отношеніи.

Къ этому не безполезно было бы присовокупить хотя поверхностное знаніе кораблестройтельной и коммисаріатской частей.

11) Выдержавшіе экзаменъ получаютъ аттестатъ за подписью директора и всѣхъ экзаменаторовъ и поступаютъ въ число ревизоровъ.

Примѣчаніе 1. Число ревизоровъ должно быть опредѣлено, и кандидаты могутъ замѣщать только открывшіяся вакансіи.

Примѣчаніе 2. Изъ младшихъ ревизоровъ назначаются въ дальнія плаванія помощники ревизоровъ.

12) Ревизоръ на кораблѣ зависитъ отъ Капитана и, по должности своей, равняется старшему офицеру на кораблѣ.

Примѣчаніе. Время нахожденія его на кораблѣ считается со дня вооруженія онаго и до дня отсылки какъ денежныхъ, такъ и матеріальныхъ книгъ на ревизію въ контроль коммисаріатскаго департамента.

13) Жалованья получаетъ въ годъ, смотря по рангу и по плаванію корабля, на которомъ онъ находится, отъ 1200—1800 руб. сереб.

14) Ежегодно получаетъ онъ на просчетъ отъ 200 — 600 руб. сереб.

Примѣчаніе. Понятно, что этотъ просчетъ выдается при окончательномъ обревизованіи книги; въ случаѣ открывшагося начета, просчетъ этотъ идетъ на пополненіе этой суммы.

15) Относительно повышенія въ чины и прочихъ наградъ, онъ вполнѣ пользуется правами прочихъ штатныхъ чиновниковъ.

Примѣчаніе. Если онъ, при поступленіи на службу, не имѣлъ никакого чина, то онъ получаетъ первый классный чинъ.

16) На тѣхъ же правахъ стоитъ онъ относительно пенсіи.

Примѣчаніе. Такъ какъ по службѣ своей будетъ онъ находиться преимущественно въ разъѣздахъ, на тѣхъ же основаніяхъ, какъ и морской офицеръ, то весьма понятно, что онъ долженъ пользоваться всѣми правами морскаго офицера на подъемныя, сумму на воспитаніе дѣтей, пособіе изъ разныхъ капиталовъ и пр. и пр.

17) Отпусками пользуется онъ на общихъ основаніяхъ, но они выдаются ему преимущественно зимою.

18) Если по экстренному случаю ему понадобится ѣхать въ отпускъ во время кампаніи, то онъ не иначе можетъ это сдѣлать, какъ сдавъ все находящееся на рукахъ его денежное и матеріальное имущество, или своему помощнику, если таковой имѣется, или лицу назначенному отъ департамента. Сдача должна производиться составленіемъ инвентаря и соглашеніемъ его съ главною книгою. Если инвентарь, по какимъ нибудь весьма

важнымъ причинамъ, сдѣлать нельзя, то допускается сдача по счетамъ главной книги; въ этомъ послѣднемъ случаѣ, если впослѣдствіи откроется недочетъ, и нельзя будетъ опредѣлить, отъ нерадѣнія котораго изъ двухъ ревизоровъ онъ произошелъ, то взысканіе падаетъ на обоихъ.

Примѣчаніе 1. Тоже слѣдуетъ наблюдать и въ случаѣ смерти ревизора, гдѣ лице умершаго можетъ представлять коммисія изъ гг. офицеровъ.

Примѣчаніе 2. Въ зимнее время, остающіеся безъ дѣла ревизоры могутъ быть легко употреблены или въ департаментѣ, для обревизованія отчетовъ портовыхъ казначействъ, или въ портахъ помощниками старшихъ бухгалтеровъ.

Примѣчаніе 3. Если у ревизора нѣтъ помощника, то ему для переписки дается писарь.

19) Споры между ревизоромъ и офицерами, или членами разныхъ корабельныхъ коммисій, разбираетъ капитанъ; споры между ревизоромъ и капитаномъ портовое начальство, съ увѣдомленіемъ коммисаріатскаго департамента; въ случаѣ, если коммисаріатскій департаменъ приметъ сторону ревизора, а портовое начальство капитана, или на оборотъ, дѣло переносится на разсмотрѣніе Адмиралтействъ-Совѣта. Только за границей рѣшеніе капитана считается окончательнымъ, но въ этомъ случаѣ ревизоры должны доносить немедленно въ коммисаріатскій департаментъ, и могущій произойти отъ приказанія командира вредъ казнѣ падаетъ уже начетомъ на него.

20) Помощникъ ревизору назначается только въ дальнемъ заграничномъ плаваніи; онъ исполняетъ порученія ревизора, ведетъ чистый меморіалъ и опись документамъ, но принимать и выдавать деньги и матеріалы не имѣетъ права, и отвѣтственности по растратѣ суммъ, или матеріальныхъ имуществъ, не несетъ и только въ случаѣ смерти ревизора, по составленіи инвентаря особою коммисіею, вступаетъ въ исправленіе его должности, о чемъ, при первомъ удобномъ случаѣ, доноситъ коммисаріатскому департаменту.

21) Смотрители имѣютъ надзоръ за пріемомъ, выдачею и храненіемъ матеріальнаго имущества корабля.

22) Они назначаются изъ отставныхъ, особенно-благонадежныхъ унтеръ-офицеровъ и писарей.

23) Изъ нихъ составляется артель, подъ надзоромъ выборнаго изъ среды ихъ старшины; въ ней каждый членъ отвѣтствуетъ за нерадѣніе другаго.

24) Число смотрителей должно быть опредѣленное, и кандидаты, съ согласія артели, могутъ поступать только на открывшіяся вакансіи.

25) Артель должна быть раздѣлена на 4 части: комиссаріатскую, кораблестроительную, артиллерійскую и машинную.

26) Отъ смотрителей требуется:

а) Правильное чтеніе и письмо порусски.

б) Первыя четыре правила ариѳметики.

в) Общихъ свѣдѣній по той части, къ которой онъ предназначается.

27) Каждый смотритель назначается только по извѣстной ему части, а не можетъ быть назначенъ въ другую, т. е. изъ комиссаріатской въ машинную, или на оборотъ.

28) Жалованья получаетъ въ годъ отъ 300—600 руб. сереб.

29) Онъ состоитъ въ совершенной зависимости отъ ревизора.

30) Относительно пенсій и прочихъ наградъ, онъ пользуется одинакими правами съ отставными нижними чинами, поступившими вновь на службу и если получитъ классный чинъ, то и правами штатныхъ чиновниковъ.

Примѣчаніе. Было бы весьма полезно не производить ихъ выше перваго класнаго чина.

31) Отпусками пользуются они на одинаковыхъ основаніяхъ, какъ и ревизоры, съ соблюденіемъ правила, объясненнаго въ ст. 17 и 18.

Примѣчаніе 1. Тоже слѣдуетъ наблюдать въ случаѣ смерти смотрителя.

Примѣчаніе 2. Зимою они могутъ быть съ удобностію употреблены въ кригсъ-коммисарскихъ управленіяхъ, или въ департаментѣ писарями (полезнѣе было бы дозволить имъ заниматься собственными дѣлами, ибо близкое сношеніе съ нижними чинами кригсъ-коммисарскихъ управленій повлечетъ за собою только крайне вредныя для казны стачки).

Примѣчаніе 3. Опредѣлить, сколько именно и на какія суда будетъ слѣдовать назначить ревизоровъ и смотрителей, есть дѣло людей, спеціально знакомыхъ съ морскою частью. Можно постановить общимъ правиломъ назначать:

На корабли, въ заграничномъ плаваніи, какого бы ранга ни были:

1 ревизора . . . . . 1800 руб. сер.
1 помощника , ... 1200 — —
4 смотрителей . . . . . по 600 — —

На корабляхъ, во внутреннемъ плаваніи:

1 ревизора . . . . . 1500 руб. сер.
4 смотрителей . . . . . по 500 — —

На другихъ мелкихъ судахъ, по внутреннему плаванію:

1 ревизора . . . . . 1400—1200
Смотрителей (смотря по надобности). . . . . 400 — 300

Можно будетъ назначать только двухъ смотрителей, соединяя коммисаріатскую часть съ кораблестроительною и артиллерійскую съ машинною и т. д., и даже на мелкія суда достаточно будетъ одного ревизора и одного смотрителя.

32) Кромѣ этихъ постоянныхъ счетныхъ чиновъ назначаются еще, по распоряженію командира, слѣдующія коммисіи изъ морскихъ и счетныхъ чиновъ:

а) Коммисія составленія инвентаря.

б) Коммиссія пріемки матеріаловъ и опредѣленія ихъ негодности.

в) Коммиссія повѣрки денежнаго и матеріальнаго имущества.

33) Коммисія для составленія инвентаря состоитъ, подъ предсѣдательствомъ старшаго офицера корабля, изъ двухъ, или трехъ офицеровъ и ревизора.

34) Она должна повѣрять инвентарь при вооруженіи и разоруженіи корабля, а въ случаѣ передачи должности ревизора, или его смерти, составлять оный,

35) Кругъ дѣйствій ея подробно описанъ ниже.

36) Коммисія для пріемки матеріаловъ и опредѣленія ихъ негодности состоитъ подъ предсѣдательствомъ старшаго офицера корабля, изъ двухъ офицеровъ, смотрителей каждаго по своей части, врача, и изъ нижнихъ чиновъ, тоже свѣдущихъ по своей части.

37) Она смотритъ за качествомъ принимаемыхъ матеріаловъ и сообразностью ихъ съ представленными образцами.

38) Обѣ эти коммисіи иногда могутъ быть соединены въ одну, и тогда ее составляютъ: предсѣдатель—старшій офицеръ корабля, члены—врачъ, двое или трое офицеровъ, ревизоръ, смотрители и нижніе чины, каждый по своей части.

39) Коммисія для повѣрки денежнаго и матеріальнаго имущества состоитъ подъ предсѣдательствомъ командира корабля, изъ всѣхъ наличныхъ офицеровъ, и назначается по его усмотрѣнію, но не рѣже, какъ 1 разъ въ три мѣсяца.

40) Она производитъ ревизію наличію денегъ и на выборъ одного или двухъ предметовъ изъ матеріальнаго имущества.

41) О всемъ найденномъ коммисія составляетъ особый актъ, который хранится какъ документъ.

42) Въ случаѣ открывшагося начета менѣе 200—600 р. (суммы, получаемой ревизоромъ на просчетъ), Командиръ копію съ акта немедленно отсылаетъ въ коммисаріатскій департаментъ; если же начетъ болѣе этой суммы, то приступаетъ немедленно къ составленію инвентаря чрезъ поименованную въ ст. 33 коммисію, которой можетъ поручить разборъ, отъ чьей вины произошелъ этотъ недочетъ? и доноситъ о томъ департаменту, и если недочетъ произошелъ отъ ревизора, то можетъ, до полученія приказа департамента, отстранить его отъ должности.

43) Вслѣдствіе приведеннаго выше порядка, отвѣчаютъ передъ законами:

а) Ревизоръ—за сохраненіе денегъ, за порядокъ документовъ, за вѣрность счетовъ, однимъ словомъ за самую цыфру.

б) Смотрители—за количество матеріаловъ и за ихъ сохраненіе.

в) Коммисія пріемки матеріаловъ и опредѣленія ихъ негодности—за качество ихъ и сообразность съ данными образцами.

г) Капитанъ—за экстраординарные расходы, по приказанію его произведенные, и за дороговизну цѣнъ, если ему о томъ представлялъ ревизоръ.

II. О денежной судовой отчетности.

А) По приходу.

44) Денежною отчетностію завѣдываетъ одинъ ревизоръ.

45) Ни одной копѣйки онъ не можетъ записать на приходъ, не получивъ на то предписанія капитана.

Примѣчаніе. Если деньги препровождаются при рапортѣ, или иномъ документѣ, то предписаніе пишется на самомъ этомъ документѣ: «Деньги принять ревизору и записать на приходъ» мѣсяцъ число, годъ, командиръ корабля такой-то.

46) Деньги, полученныя изъ казначейства, ревизоръ немедленно записываетъ въ меморіалъ и расписывается на оборотѣ даннаго ему для полученія оныхъ предписанія: «№ статьи меморіала, такого-то мѣсяца числа и года, столько-то денегъ оттуда-то принялъ ревизоръ такой-то».

Примѣчаніе 1. Деньги можетъ принять изъ казначейства и самъ командиръ, но во всякомъ случаѣ долженъ, при первой возможности, передать ихъ ревизору и получить отъ него росписку, которую хранитъ при своихъ бумагахъ.

Примѣчаніе 2. Если деньги приняты золотомъ, то кромѣ того долженъ онъ означить сколько штукъ и по какому курсу. Курсъ же слѣдуетъ измѣнять ежемѣсячно и даже чаще, если то возможно, по биржевому мѣстному курсу.

47) Если корабль предназначается въ заграничное плаваніе, то командиръ корабля долженъ сообразить приблизительно, въ какихъ мѣстахъ ему нужны будутъ и сколько именно денегъ, а ревизоръ соображаетъ, какою монетою, или кредитивами на какую монету удобнѣе запастись (такъ наприм. повезти отсюда золото, или взять кредитивъ на франки, составляетъ разницу въ пользу казны $7^1/_2$%).

48) Оба эти соображенія командиръ корабля, при рапортѣ представляетъ на благоусмотрѣніе высшаго начальства.

49) Кредитивъ ревизоръ записываетъ точно также, какъ и деньги, означая на какой городъ, на какую сумму, на какую монету и по какому курсу.

50) При приближеніи къ порту ревизоръ дѣлаетъ докладъ капитану, сколько требуется денегъ и какою монетою, и пред-

полагаетъ ли онъ размѣнять весь кредитивъ, или получить по оному только часть; согласіе свое капитанъ изъявляетъ на самомъ докладѣ, который хранится какъ документъ. Если капитанъ не согласенъ, то означаетъ письменно подробно причины къ тому, и за убытокъ, могущій отъ того произойти, отвѣчаетъ уже онъ.

Примѣчаніе. Если, по какимъ либо обстоятельствамъ, по внезапному измѣненію курса, или по ошибочности соображеній, ревизоръ найдетъ невыгоднымъ мѣнять кредитивъ, то немедленно доноситъ о томъ командиру и соображается съ его приказаніемъ.

51) Каждую прибыль, которую ревизоръ пріобрѣлъ, при размѣнѣ кредитива, отъ полученія денегъ по высшему курсу, записываетъ онъ на приходъ и переноситъ въ главной книгѣ въ счетъ прибыли и убытка.

Примѣчаніе. Если прибыль отъ размѣна кредитивовъ произошла вслѣдствіе заботливости и соображенія ревизора, то онъ, по окончаніи ревизіи его книгъ, получаетъ $^1/_2$% съ чистой прибыли; въ случаѣ же открывшихся начетовъ, доходъ этотъ поступаетъ на пополненіе оныхъ.

52) Вексель подписываетъ командиръ, а копію съ онаго ревизоръ, за своимъ подписаніемъ, отсылаетъ тотчасъ же въ коммисаріатскій департаментъ.

53) Если, въ случаѣ недостатка денегъ и кредитива, понадобится сдѣлать заемъ, то его заключаетъ, на предварительно представленныхъ капитану условіяхъ, ревизоръ; вексель подписываетъ капитанъ, а копію съ онаго ревизоръ доставляетъ немедленно въ коммисаріатскій департаментъ, объясняя при томъ, по какой причинѣ заемъ былъ сдѣланъ.

Примѣчаніе. Въ тѣхъ мѣстахъ, гдѣ находятся наши консулы, обязанность дѣлать заемъ лежитъ на нихъ, но если ревизоръ найдетъ случай сдѣлать его на болѣе выгодныхъ условіяхъ, то его займу отдается предпочтеніе.

54) Случайныя поступленія денегъ отъ продажи негодныхъ матеріаловъ, или по какимъ либо другимъ случаямъ, ревизоръ записываетъ въ свой меморіалъ въ хронологическомъ порядкѣ, на основаніи предписанія, или резолюціи командира.

Примѣчаніе. Росписки въ полученіи денегъ даетъ ревизоръ.

Б) *По расходу.*

55) Всѣ, опредѣленные штатами, положеніями или постановленіями расходы денежные ревизоръ имѣетъ право дѣлать, не испрашивая каждый разъ на то особеннаго предписанія командира и означая только, на основаніи какого штата, положенія или постановленія онъ произвелъ расходъ.

56) Всѣ экстраординарные расходы ревизоръ не имѣетъ права производить безъ особеннаго предписанія командира.

57) Командиръ корабля можетъ остановить всякую денежную выдачу, давъ на то предписаніе ревизору, но всякій могущій произойти отъ того казнѣ вредъ падаетъ уже на него.

58) Если командиръ корабля даетъ предписаніе о выдачѣ денегъ, и ревизоръ будетъ видѣть въ томъ явный вредъ казнѣ, то докладываетъ о томъ командиру письменно, а получивъ вторичное предписаніе, исполняетъ его, донеся о томъ при первомъ возможномъ случаѣ коммисаріатскому департаменту.

59) По взаимному соглашенію между командиромъ и ревизоромъ, сей послѣдній имѣетъ право, въ экстренныхъ случаяхъ, или когда дѣйствительный расходъ опредѣлить заранѣе трудно (напр. при продовольствіи нижнихъ чиновъ за границею свѣжею провизіею), расходовать деньги безъ предварительнаго предписанія, но не болѣе какъ 50 р. сер. въ одинъ разъ, и на этотъ расходъ долженъ, при первой возможности, требовать предписанія и тогда уже записывать въ меморіалъ.

60) По окончаніи кампаніи, имѣющіяся въ наличности деньги препровождаются, при подробной вѣдомости, въ портовое казначейство, въ которой означается, отъ какой именно суммы произошелъ остатокъ.

Примѣчаніе. При этомъ означается, согласна ли препровождаемая сумма съ остаткомъ меморіала и главной книги, а если нѣтъ, то почему? Вѣдомость эта подписывается всѣми членами Коммисіи составленія инвентаря, при разоруженіи корабля.

В) *О перечисленіяхъ.*

61) Если при выдачѣ содержанія произойдутъ какіе либо вычеты или удержанія, то окрывать для нихъ особые счеты

въ главной книгѣ и деньги эти расходовать только въ самыхъ экстренныхъ случаяхъ, и по возвращеніи въ портъ, по окончаніи кампаніи, при подробной вѣдомости представлять, куда слѣдовать будетъ.

Г) О книгахъ для денежной отчетности и ихъ веденіи.

62) Книгъ для денежной отчетности предполагается вести двѣ.

а) Меморіалъ (форма № 1-й), для хронологическаго записыванія во всей подробности всѣхъ приходорасходныхъ статей.

б) Главную книгу (форма № 2-й), для опредѣленія, сколько именно и на какой предметъ денегъ получено или израсходовано.

Примѣчаніе. Кромѣ того ведется еще росписочная книга (форма № 3), для росписыванія въ тѣхъ случаяхъ, когда нельзя росписаться на оборотѣ предписанія, или счета, т. е. когда ни того ни другаго нѣтъ, напр. при выдачѣ жалованья; для чего на основаніи ст. 55, предписанія не даются.

63) Книги эти ведетъ ревизоръ и отвѣчаетъ за ихъ вѣрность и чистоту.

Примѣчаніе 1. Для соблюденія чистоты, хорошо было бы, если бы ревизоръ велъ черновой меморіалъ, а изъ него уже вечеромъ переписывалъ бы въ чистый.

Примѣчаніе 2. Помощникъ ревизора, гдѣ таковой полагается, ведетъ чистый меморіалъ.

64) Меморіалъ заключается подведеніемъ итоговъ ежедневно и ежемѣсячно, съ означеніемъ остатка къ слѣдующему мѣсяцу.

65) Статьи меморіала переносятся разъ въ день въ главную книгу, которая заключается разъ въ мѣсяцъ къ 1-му числу.

66) По окончаніи кампаніи дѣлается общее заключеніе, какъ меморіала, такъ и главной книги. Обѣ онѣ пронумеровываются ревизоромъ, подписываются имъ и всѣми членами коммисіи составленія инвентаря при разоруженіи корабля, которые своею подписью удостовѣряютъ, что остатокъ означенный въ книгѣ, согласуется съ наличностью.

67) Книги денежныя начинаются первымъ днемъ вооруженія и кончаются послѣднимъ днемъ разоруженія.

68) На заключеніе книгъ дается ревизору срокъ отъ 15 дней до 1 мѣсяца, затѣмъ онѣ со всѣми документами отсылаются въ контроль коммисаріатскаго департамента.

III. О матеріальной судовой отчетности.

1) *По приходу.*

А) При вооруженіи корабля.

69) Ревизоръ, по полученіи отъ коммисаріатскаго департамента предписанія о назначеніи на корабль, долженъ за нѣсколько дней до начала вооруженія корабля явиться къ командиру и къ портовому начальству, отъ котораго получаетъ свѣдѣніе, сколько въ первый день вооруженія стоитъ корабль, на который онъ назначенъ; съ этой цифры, внесенной имъ въ матеріальный меморіалъ и оттуда въ главную книгу въ счетъ корабля, и начинается матеріальная отчетность.

Примѣчаніе. При хорошей отчетности опредѣлить стоимость корабля весьма не трудно; при этомъ слѣдуетъ взять стоимость его постройки, вычесть проценты его потребленія, прибавить сумму сдѣланныхъ на немъ поправокъ и тогда получится итогъ цѣнности корабля.

70) Командиръ назначаетъ ко дню начала вооруженія коммисію составленія инвентаря и пріемки матеріальныхъ вещей по ст. 38.

71) Такимъ же образомъ назначаются и смотрители, которые тоже за нѣсколько дней являются къ командиру и къ ревизору.

Примѣчаніе. Какъ тѣмъ, такъ и другимъ выдаются книжки для черноваго меморіала въ формѣ № 4, удобной для ношенія въ карманѣ, а ревизору, кромѣ того, выдаются еще всѣ остальныя, какъ денежныя, такъ и матеріальныя книги.

72) При вооруженіи, ревизоръ и половина Коммисіи находятся на берегу и принимаютъ вещи отъ кригсъ-коммисара; при чемъ коммисія свидѣтельствуетъ качество, а ревизоръ количество.

Примѣчаніе. Полезно было бы запретить командирамъ принимать вещи прямо отъ подрядчиковъ. Если портовое управленіе не имѣ-

ло бы требуемыхъ предметовъ, то оно, съ своей стороны, сперва должно принять ихъ отъ подрядчиковъ, а потомъ уже отъ себя выдавать на корабль. Разрѣшеніе пріобрѣтать вещи съ торговъ можно оставить только заграницею.

73) Другая половина коммисіи, состоящая изъ одного офицера (преимущественно корпуса флотскихъ штурмановъ) и смотрителей, находится на кораблѣ; изъ нихъ первый наблюдаетъ за правильною и удобною укладкою груза, а послѣдніе за предохраненіемъ ихъ отъ порчи, а равно за ихъ количествомъ при пріемѣ.

Примѣчаніе. Какъ тѣмъ, такъ и другимъ дается въ помощь извѣстное число нижнихъ чиновъ.

74) Ревизоръ отправляетъ одобренныя коммисіею матеріалы съ накладными (форма № 5), за своимъ подписаніемъ, на корабль, наблюдая, чтобъ въ одной накладной находились предметы, относящіеся до одной части.

75) Вмѣстѣ съ тѣмъ онъ отмѣчаетъ въ своемъ черновомъ меморіалѣ количество отпущеннаго.

76) Смотрители на кораблѣ увѣдомляютъ тотчасъ же ревизора особенными вѣдомостями (форма № 6) о полученномъ такимъ образомъ, чтобъ онъ тотчасъ могъ видѣть: что ими получено, и сходится ли количество принятое съ отправленнымъ.

77) Въ случаѣ несогласія вѣдомости смотрителей съ его накладной, онъ немедленно разбираетъ дѣло.

78) Смотрители, получивъ матеріалы при накладной ревизора, повѣряютъ количество и увѣдомляютъ его особенною вѣдомостью, за тѣмъ отмѣчаютъ завезенное количество у себя въ черновомъ меморіалѣ и, по указанію офицера, размѣщаютъ ихъ, принимая всѣ зависящія мѣры къ предохраненію ихъ отъ порчи, что и составляетъ главную ихъ отвѣтственность.

79) Въ случаѣ споровъ и недоразумѣній между членами коммисіи и ревизоромъ, или коммисіею и кригсъ-коммисарскимъ управленіемъ, разрѣшеніе вопроса предоставляется капитану, а въ случаѣ, если онъ не разрѣшитъ его, и съ нимъ самимъ возникнетъ споръ, то представляется о томъ докладъ портовому начальству, а если въ томъ замѣшанъ ревизоръ, то и коммисаріатскому департаменту.

80) Ежедневно ревизоръ, вечеромъ, по окончаніи работъ, получаетъ отъ смотрителей ихъ черновые меморіалы, свѣряетъ ихъ съ своимъ и за тѣмъ переноситъ статьи въ хронологическомъ порядкѣ, сперва въ чистый меморіалъ, а изъ него въ соотвѣтствующіе счеты главной книги. Утромъ, при началѣ работъ, возвращаетъ онъ черновые меморіалы смотрителямъ.

Примѣчаніе 1. Накладныя ревизора и вѣдомости смотрителей должны быть сохраняемы въ цѣлости, какъ документы, которые служатъ доказательствомъ въ случаѣ могущихъ возникнуть споровъ. По окончаніи, они отсылаются вмѣстѣ съ прочими документами на ревизію контроля.

Примѣчаніе 2. Вырѣзывать, какъ накладныя, такъ и вѣдомости, позволено только по мѣрѣ надобности, а не заранѣе, а тѣмъ болѣе терять, или портить, ибо въ числѣ ихъ, какъ ревизоръ, такъ и смотрители должны отдать отчетъ.

81) При окончаніи вооруженія составляетъ ревизоръ вмѣстѣ съ членами коммисіи подробный инвентарь (форма № 7). Въ этомъ инвентарѣ прописываетъ всѣ предметы сряду, по ихъ частямъ, сперва коммисаріатскую, потомъ кораблестроительную, артиллерійскую и машинную. За тѣмъ сколько по штатамъ и положеніямъ на корабль получить слѣдуетъ и сколько дѣйствительно получено и по какой цѣнѣ. Если не все получено, то почему? равно какъ, если получено болѣе положеннаго штатомъ.

82) Такимъ образомъ составленный инвентарь коммисія повѣряетъ съ кригсъ-коммисарскими книгами и со счетами подрядчиковъ, и если найдетъ его во всемъ вѣрнымъ, то подписываетъ и представляетъ на разсмотрѣніе капитана вмѣстѣ со всѣми сдѣланными замѣчаніями.

83) Если капитанъ согласится съ инвентаремъ, сдѣланнымъ коммисіею, и съ замѣчаніями ея, то инвентарь этотъ отсылается въ портовое управленіе командиромъ, при рапортѣ, въ которомъ онъ прописываетъ весь ходъ вооруженія корабля и всѣ сдѣланныя какъ имъ, такъ и коммисіею замѣчанія.

84) Съ этого рапорта и инвентаря снимаются двѣ копіи, подписанныя командиромъ, ревизоромъ и членами коммисіи; одна

изъ нихъ хранится у капитана, а другая у ревизора и съ прочими документами отсылается на ревизію контроля департамента.

85) Если, вслѣдствіе этого рапорта, придетъ какое-либо предписаніе портоваго управленія объ измѣненіи числа матеріаловъ, поступившихъ на вооруженіе корабля, то по рѣшительномъ уже окончаніи такихъ измѣненій, составляется дополнительный инвентарь только измѣненнымъ статьямъ, который подвергается процессу, означенному въ ст. 81.

86) Билеты на довольствіе нижнихъ чиновъ морскою провизіею ревизоръ вноситъ въ меморіалъ въ хронологическомъ порядкѣ, означая общимъ числомъ, на прим., «билетовъ на соленое мясо на 2000 пуд., по такой-то цѣнѣ.» Изъ меморіала вноситъ онъ ихъ въ отдѣльный счетъ главной книги, «счетъ билетовъ,» при полученіи же на нихъ морской провизіи въ натурѣ записываютъ билеты въ расходъ, а морскую провизію въ соотвѣтствующій счетъ на приходъ.

87) Матеріалы, поступающіе на корабль, при вооруженіи ихъ, бываютъ двухъ сортовъ, одни для употребленія, другіе въ запасъ; различіе это ревизоръ долженъ наблюдать и при записываніи статей въ меморіалъ, и при разноскѣ ихъ въ счеты главной книги, и при самомъ заключеніи отчетности.

88) Съ того времени, какъ инвентарь окончательно утвержденъ командиромъ корабля и посланъ въ портовое управленіе, корабль долженъ исправлять всѣ поврежденія собственными средствами изъ запаса. Только въ экстренныхъ случаяхъ, при большихъ поврежденіяхъ, дозволяется ему, испросивъ на то предварительно разрѣшенія портоваго управленія, дѣлать починки изъ запасовъ порта.

89) Со дня окончанія вооруженія ревизоръ долженъ находиться на кораблѣ и съѣзжаетъ съ него только съ дозволенія командира, на общемъ основаніи.

Б) При заграничномъ плаваніи.

89) Во время плаванія, при приближеніи къ порту, гдѣ по взаимному соглашенію командира и ревизора предполагается

закупка новыхъ матеріаловъ, или для употребленія, или въ запасъ, составляется ревизоромъ особая требовательная вѣдомость (форма № 8), и съ его соображеніями представляется капитану.

91) Если капитанъ на нее согласенъ, то утверждаетъ ее, если же нѣтъ, то въ оставленной графѣ объясняетъ, почему недоволенъ. Затѣмъ означается, что предполагается закупить окончательно.

92) Вмѣстѣ съ тѣмъ командиръ назначаетъ коммисію для пріемки матеріаловъ.

93) При приходѣ въ портъ, ревизоръ немедленно долженъ озаботиться о пріисканіи продавцевъ, равно какъ и объ узнаніи цѣнъ на матеріалы.

Примѣчаніе. Наши консулы, тамъ гдѣ они имѣются, должны помогать ревизору, но если послѣдній найдетъ цѣны дешевѣйшія, то его цѣнамъ дается предпочтеніе.

94) Затѣмъ приглашаются купцы, черезъ вызовъ въ газетахъ, къ торгамъ и переторжкѣ.

95) Торги и переторжка производятся въ присутствіи коммисіи пріемки матеріаловъ, которая при этомъ наблюдаетъ, чтобъ были показаны торгующимися образцы, а ревизоръ заботится о цѣнѣ и количествѣ матеріаловъ.

Примѣчаніе 1. Торги производятся на основаніи россійскихъ законовъ, съ тою разницею, что по случаю краткаго времени между торгами и поставкою, можно не требовать, если то будетъ затруднительно, залоговъ, и не выдавать задаточныхъ денегъ.

Примѣчаніе 2. Если не найдется матеріаловъ, сходныхъ съ образцами, то дозволяется коммисіи пріемки матеріаловъ, принимать вещи и припасы и другихъ образцовъ, лишь бы только они не были худшаго качества и не клонились ко вреду здоровья людей и выгодъ казны.

Примѣчаніе 3. Въ случаѣ спора между членами коммисіи и ревизоромъ, рѣшеніе его принадлежитъ капитану; если же ревизоръ видитъ въ этомъ явный вредъ казнѣ, и, несмотря на его представленіе, капитанъ и члены коммисіи остаются при прежнемъ мнѣніи, то исполняетъ приказаніе командира, но въ то же время увѣдомляетъ коммисаріатскій департаментъ.

Примѣчаніе 4. При торгахъ присутствуетъ нашъ консулъ, гдѣ такой имѣется; онъ, вмѣстѣ съ другими членами коммисіи и торговавшимися, подписываетъ торговый листъ.

96) Если торги не состоялись, то разрѣшается ревизору заготовить все требуемое коммерческимъ способомъ, не превышая однакоже означенныхъ цѣнъ.

97) Ревизоръ обязанъ вмѣстѣ съ тѣмъ узнавать и о цѣнахъ въ ближайшихъ портахъ и если найдетъ, что цѣны на требуемые предметы тамъ дешевле, то докладываетъ о томъ капитану особымъ рапортомъ.

98) Капитанъ, получивъ такой рапортъ и сообразивъ въ морскомъ отношеніи выгодность итти въ другой портъ, трату времени и другіе вопросы, разрѣшаетъ, или нѣтъ, закупать представленные ревизоромъ предметы въ другомъ портѣ и соображенія свои пишетъ на оборотѣ доклада ревизора, или на особомъ листѣ, который прикладывается къ рапорту и хранится между документами.

99) При пріемкѣ матеріаловъ соблюдается совершенно тотъ же порядокъ, какъ при пріемкѣ матеріаловъ при вооруженіи корабля. Ст. 72 — 80.

100) Если ревизоръ найдетъ удобнымъ, а иностранное портовое начальство возможнымъ отпустить необходимое количество матеріаловъ изъ запасовъ порта, то пріемъ такихъ матеріаловъ производится на общихъ правилахъ.

101) Если понадобится сдѣлать какія нибудь исправленія въ открытомъ морѣ, или окажется недостатокъ въ провизіи, то ревизоръ докладываетъ о томъ командиру, и если нѣтъ въ близости никакого порта, то ему дозволяется пополнить недостатокъ, или позаимствованіемъ, если встрѣтится ему корабль русскій, или покупкою съ корабля иностраннаго.

102) Въ первомъ случаѣ ревизоръ, получающій, выдаетъ росписку на имя ревизора или командира, выдающаго матеріалы.

103) При покупкѣ же матеріаловъ съ корабля иностраннаго слѣдуетъ, или уплачивать за нихъ деньгами, по уговоренной цѣнѣ, или выдать отъ имени капитана вексель на требуемую сумму; причемъ роль маклера можетъ исполнять ревизоръ. Въ семъ послѣднемъ случаѣ ревизоръ, при первой возможности,

долженъ донести о случившемся комиссаріатскому департаменту и препроводить копію съ векселя.

Примѣчаніе. Въ обоихъ этихъ случаяхъ слѣдуетъ строго разбирать, отъ чьей вины произошелъ такой недостатокъ, и въ случаѣ, если виновнымъ окажется ревизоръ, то исключить его изъ службы съ преданіему суду, ибо такой недостатокъ, происшедшій отъ вины ревизора, доказываетъ высшую степень нерадѣнія, тѣмъ болѣе противузаконнаго, что подвергаетъ опасности жизнь столькихъ людей.

В) При плаваніи по внутреннимъ морямъ.

105) При внутреннемъ плаваніи соблюдаются всѣ тѣ же правила, какъ и при заграничномъ, съ тою только разницею, что ревизору не позволено заготовлять неимѣющіеся въ портовомъ управленіи запасы коммерческимъ способомъ, или съ торговъ; но онъ долженъ о недостающихъ предметахъ донести капитану, который въ свою очередь, если найдетъ то нужнымъ, доноситъ портовому управленію, а то уже въ свою очередь дѣлаетъ заготовку и выдаетъ ревизору требуемое, какъ бы изъ своихъ собственныхъ запасовъ.

106) Получая морскую провизію по билетамъ, ревизоръ долженъ записать въ расходъ число билетовъ, а въ приходъ полученные матеріалы.

Г) При разныхъ случаяхъ.

107) Если матеріалы присланы на корабль съ какимъ либо другимъ кораблемъ, или транспортомъ, то пріемка производится на общемъ основаніи, а ревизоръ, по окончаніи пріемки, выдаетъ отъ себя свидѣтельство въ полученіи.

108) На транспортѣ, при пріемкѣ вещей для доставленія въ другой портъ, или корабль, если вещи эти переданы въ тюкахъ, или ящикахъ, то на приходъ записываются ящики и тюки.

109) Если не всѣ матеріалы оказались годными, то коммисія ихъ вовсе не принимаетъ, означая въ свидѣтельствѣ, по какой причинѣ она такъ поступила, если же пріемка ихъ не-

обходима, то въ свидѣтельствѣ ревизора коммисія означаетъ, что такія то вещи оказались негодными, объясняя по какой причинѣ, а въ случаѣ крайней въ оныхъ необходимости, проситъ сдѣлать распоряженіе о немедленной доставкѣ.

110) Оказавшійся случайный излишекъ матеріаловъ записывается немедленно по оказаніи его въ приходъ.

111) Изъ сказаннаго видно, что предписаніе ревизору командира о запискѣ матеріаловъ на приходъ дается только въ экстренныхъ случаяхъ, какъ напр. въ ст. 55—56. Въ прочихъ же случаяхъ, при вооруженіи—штаты и положенія, при плаваніи—утвержденіе командиромъ требовательныхъ вѣдомостей и торговъ, замѣняютъ предписанія.

2) По расходу.

А) При заграничномъ плаваніи.

112) Расходъ всѣхъ припасовъ и вещей можетъ ревизоръ производить безъ всякаго предписанія, если расходъ этотъ опредѣленъ особыми штатами, положеніями, табелями и проч.

Примѣчаніе. Для повѣрки штатныхъ расходовъ, производимыхъ ревизоромъ по числу людей, полезно было бы обязать командировъ, означать наличное число нижнихъ чиновъ въ шканечномъ журналѣ ежедневно.

113) Въ экстраординарныхъ расходахъ, или въ случаѣ, если норма расхода не опредѣлена, ревизоръ неиначе можетъ производить расходъ, какъ получивъ письменное предписаніе командира, который отвѣчаетъ за всѣ экстраординарные расходы.

Примѣчаніе. Къ однимъ изъ главныхъ экстраординарныхъ расходовъ принадлежитъ каменный уголь, ибо въ совершенной волѣ командира итти, или подъ парами, или подъ парусами, поэтому, если окажется большой расходъ каменнаго угля, и ревизоръ оправдаетъ себя предписаніями командира, то сей послѣдній одинъ несетъ всю отвѣтственность.

114) Содержатели не имѣютъ права сдѣлать ни одной, даже наималѣйшей выдачи, не получивъ на то письменнаго приказанія ревизора, и тотчасъ же увѣдомляютъ его объ исполненіи.

Примѣчаніе. Для облегченія, какъ ревизора, такъ и смотрителей,

приказанія свои можетъ дѣлать ревизоръ на накладной (форма № 5), а содержатели увѣдомляютъ на вѣдомостяхъ (форма № 6).

115) Смотрители должны исполнять словесныя приказанія капитана, но только въ самыхъ экстренныхъ случаяхъ, и въ то же самое время увѣдомляютъ ревизора, который обязанъ потребовать, въ тотъ же и не позже слѣдующаго дня, письменнаго предписанія отъ командира; если же онъ въ этомъ предписаніи видитъ вредъ казнѣ, то при первомъ возможномъ случаѣ доноситъ коммисаріатскому департаменту.

116) При значительномъ поврежденіи составляется объ немъ актъ свидѣтельствъ, за подписаніемъ командира и всѣхъ офицеровъ, и если будетъ рѣшено возможнымъ исправлять поврежденія въ открытомъ морѣ, то и это прописывается въ актѣ, и эти исправленія дѣлаются уже, по распоряженію ревизора, изъ запасовъ.

117) Для незначительныхъ поврежденій, акта свидѣтельствъ не слѣдуетъ составлять, исправленія эти всѣ производятся изъ запасовъ, и объ нихъ объясняется въ шканечномъ журналѣ.

118) Если какіе либо матеріалы окажутся испортившимися и негодными къ употребленію, то ревизоръ немедленно доноситъ капитану, и по его приказанію составляется коммисія для опредѣленія ихъ негодности по ст. 36.

119) Коммисія, разсмотрѣвъ матеріалы, доноситъ командиру, въ какомъ видѣ она ихъ нашла и что предполагаетъ съ ними сдѣлать.

120) Если матеріалы способны къ исправленію, то ревизоръ обязанъ записать ихъ въ расходъ и потомъ, когда они вернутся, и коммисія признаетъ ихъ годными, вновь записываетъ на приходъ только то, что признано годнымъ.

121) Если матеріалы окажутся негодными, даже и послѣ передѣлки, или если ихъ исправить нельзя, то ревизоръ дѣлаетъ соображеніе, не подвергнутся ли при дальнѣйшемъ плаваніи вещи большей порчѣ, или не занимаютъ ли они лишняго мѣста и представляетъ о томъ командиру.

122) По разсмотрѣніи этого соображенія, капитанъ письменно рѣшаетъ, какія вещи слѣдуетъ оставить до окончанія кам-

ненія, и какія продать въ первомъ портѣ съ аукціона, или наконецъ совсѣмъ уничтожить.

123) Въ первомъ случаѣ ревизоръ записываетъ ихъ расходомъ по тому счету, въ которомъ они значились, а приходомъ по особому счету «негодныхъ вещей».

124) Во второмъ случаѣ, по приходѣ въ портъ, ревизоръ долженъ озаботиться о пріисканіи покупщиковъ на вышеозначенные предметы, сдѣлать торги и, по утвержденіи цѣнъ командиромъ, вещи выдать покупщикамъ.

125) Наконецъ въ третьемъ случаѣ, когда отъ дальнѣйшаго храненія вещей можетъ произойти вредъ, какъ для здоровья людей, такъ и для казны, вещи немедленно уничтожаются.

126) Транспортъ, которому поручено передать кораблю какія либо вещи, въ замѣнъ ихъ получаетъ актъ пріемки вещей, подписанный коммисіею по ст. 72—80; этотъ актъ онъ передаетъ, по своемъ приходѣ, въ портовое управленіе.

127) Корабль, встрѣтившій въ открытомъ морѣ другой, въ бѣдственномъ положеніи, по просьбѣ его, можетъ выдать ему изъ своихъ запасовъ необходимыя для него вещи, и полученныя за нихъ деньги, или росписки, или вексель записываетъ у себя на приходъ.

128) При переработкѣ одной вещи въ другую ревизоръ означаетъ у себя такой оборотъ въ меморіалѣ перечисленіемъ, а въ главной книгѣ вноситъ расходомъ въ счетъ выдающій, а приходомъ по счету получающему.

129) Если окажется недостатокъ, или недочетъ, то капитанъ распоряжается, какъ сказано въ ст. 42, а ревизоръ отмѣчаетъ у себя въ меморіалѣ и въ главной книгѣ расходомъ, что такихъ-то предметовъ не оказалось.

130) Въ случаѣ возникающихъ споровъ между ревизоромъ и чинами корабля, слѣдуетъ поступать на общихъ правилахъ.

Б) При внутреннемъ плаваніи.

131) Соблюдаются тѣ же самыя правила, какъ и при заграничномъ плаваніи, съ тою только разницею, что не дозволяется продавать съ торговъ негодные матеріалы, а ихъ всѣ

слѣдуетъ сдавать въ портовыя управленія, предоставляя продажу съ торговъ симъ послѣднимъ.

В) При разоружеиіи корабля.

132) При приходѣ корабля въ портъ по окончаніи кампаніи, капитанъ немедленно доноситъ портовому начальству, а ревизоръ тотчасъ же подводитъ итоги въ своихъ книгахъ.

133) Въ то же время капитанъ назначаетъ коммисію составленія инвентаря и сдачи корабля по ст. 33.

134) Коммисія немедленно составляетъ инвентарь по формѣ № 7, о всемъ наличномъ имуществѣ корабля, въ день прихода, какъ денежномъ, такъ и матеріальномъ.

Примѣчаніе. Въ графахъ: болѣе или менѣе противъ положенія, означается: болѣе или менѣе противъ главной книги ревизора.

135) По составленіи инвентаря, приступаютъ къ разоруженію корабля.

136) Коммиссія раздѣляется на двѣ половины и поступаетъ одинаково, какъ при вооруженіи, по ст. 72—80.

Примѣчаніе 1. При этомъ наблюдается слѣдующая разница, что содержатели увѣдомляютъ объ отправленныхъ съ корабля матеріалахъ, а ревизоръ извѣщаетъ о полученномъ имъ и вмѣстѣ сданномъ портовому управленію.

Примѣчаніе 2. Разоруженіе должно начинаться съ пороха и другихъ горючихъ матеріаловъ.

Примѣчаніе 3. При сдачѣ предметовъ морской провизіи получаемой кораблемъ по билетамъ, кригсъ-коммисарское управленіе обязано возвратить имъ на ровное количество билетовъ.

137 Каждый вечеръ ревизоръ свѣряетъ свой черновой меморіалъ съ меморіаломъ смотрителей и разноситъ потомъ статьи онаго въ главную книгу.

138) Такой порядокъ соблюдается до сдачи послѣдней вещи и денегъ.

139) Инвентарь повѣряется съ книгами портовыхъ управленій, гдѣ все сданное съ корабля записывается на приходъ.

140) По окончаніи сдачи, ревизоръ заключаетъ главную книгу, причемъ коммисія повѣряетъ ея остатки и согласны ли они съ инвентаремъ.

141) Если окажется по книгамъ остатокъ болѣе или менѣе того, который показанъ по инвентарю, или сданъ въ портовое управленіе, то ревизоръ долженъ объяснить, отчего произошло такое различіе, которое и означается, какъ въ инвентарѣ, такъ и въ главной книгѣ.

142) Инвентарь, такимъ образомъ составленный и провѣренный, со всѣми на него замѣчаніями подписывается членами коммиссіи и ревизоромъ и отправляется къ капитану, и тотъ при своемъ рапортѣ, въ которомъ онъ подробно прописываетъ все разоруженіе корабля и все имъ замѣчанное, препровождаетъ въ портовое управленіе.

Примѣчаніе. Съ рапорта капитана и инвентаря снимаются двѣ копіи; изъ нихъ одна хранится у капитана, а другая у ревизора.

143) Получивъ инвентарь и рапортъ командира, портовое управленіе немедленно назначаетъ коммисію къ осмотру корабля и его принятію въ завѣдываніе портоваго начальства.

144) Эта коммисія, осмотрѣвъ все, выдаетъ командиру актъ свидѣтельства, въ которомъ прописываетъ въ какомъ видѣ нашла судно.

145) День этого акта считается послѣднимъ днемъ разоруженія, послѣ него уже капитанъ не отвѣчаетъ за корабль, и ревизоръ, равно какъ и содержатели, оставляютъ его.

146) Ревизоръ, увѣдомляя объ этомъ департаментъ рапортомъ, испрашиваетъ у него дальнѣйшихъ приказаній для занятій.

147) Вмѣстѣ съ этимъ рапортомъ доставляетъ ревизоръ въ контроль департамента всѣ книги и документы.

148) Дальнѣйшая повѣрка счетныхъ дѣйствій, какъ ревизора, такъ и капитана, принадлежитъ уже контролю департамента.

149) Если контроль найдетъ расходованіе правильнымъ, то представляетъ о томъ директору департамента, который приказываетъ выдать ревизору деньги, слѣдующія ему за просчетъ, равно какъ и $^1/_4$% съ прибыли при размѣнѣ кредитивовъ; вмѣстѣ съ тѣмъ выдаетъ ему за своею подписью аттестатъ, который служитъ ревизору вмѣстѣ и квитанціею окончательной повѣрки его книгъ.

Примѣчаніе. Въ этомъ случаѣ выдача просчета и освобожденіе

ревизоровъ отъ начета будетъ чисто зависѣть отъ контролеровъ, потому полезно было бы строго за ними наблюдать, дабы не допустить вредной для казны между ними и ревизорами стачки.

III. О матеріальныхъ книгахъ и ихъ веденіи.

150) Для матеріальной отчетности предполагается вести двѣ книги:

а) Меморіалъ (форма № 9), для записыванія въ хронологическомъ порядкѣ всѣхъ приходорасходныхъ счетовъ.

б) Главную книгу (форма № 10) для опредѣленія, какого предмета сколько поступило, или израсходовано.

151) Книги ведетъ ревизоръ, составляя ежедневно чистый меморіалъ изъ черновыхъ меморіаловъ смотрителей и своего собственнаго.

Примѣчаніе. Помощникъ ревизора, если онъ находится на кораблѣ, ведетъ чистый меморіалъ.

152) Въ меморіалѣ онъ подводитъ ежедневно итоги цѣнностей, а ежемѣсячно означаетъ на какую сумму осталось предметовъ въ остаткѣ.

153) Ежедневно разноситъ онъ статьи меморіала въ главную книгу въ соотвѣтствующіе счеты, ежемѣсячно подводитъ итоги для каждаго счета, а по заключеніи кампаніи заключаетъ книгу.

154) На заключеніе книгъ ему дается отъ 15 дней до 1 мѣсяца; заключивъ книги, онъ долженъ пронумеровать и подписать ихъ.

Примѣчаніе 1. Здѣсь говорено только о книгахъ, подлежащихъ контролю коммисаріатскаго департамента; книги же, которыя подлежатъ ревизіи кораблестроительной, артиллерійской и машинной части, можно вести по тому же образцу; такимъ образомъ одинъ меморіалъ и главную книгу можно раздѣлить на четыре части.

Примѣчаніе 2. То же, что говорено въ этомъ проектѣ про предметы коммисіи кораблестроительной, артиллерійской и машинной части и прочихъ смотрителей, можетъ вполнѣ относиться и къ госпитальнымъ предметамъ, и завѣдывающій ими можетъ быть названъ смотрителемъ госпитальной части и быть во всемъ сравненъ съ прочими смотрителями.

Форма № 1.

ДНЕВНЫЙ МЕМОРІАЛЪ.

Корабль

Начатъ: годъ, мѣсяцъ и число. Конченъ: годъ, мѣсяцъ и число.

Ревизоръ (или его помощникъ).

ГОДЪ.

№№ статей и документовъ.	Число.	Мѣсяцъ.	Страницы главной книги.	Приходъ.		Расходъ.		Перечисл.		Всего.	
				Руб.	Коп.	Руб.	Коп.	Руб.	Коп.	Руб.	Коп.

Годъ, мѣсяцъ, число, книга сія по остатку повѣрена Коммисіею, назначенною для составленія инвентаря при сдачѣ корабля въ такой-то портъ; при чемъ оказалось, что въ дѣйствительности денежнаго имущества имѣлось на ту самую сумму и въ томъ самомъ количествѣ, какое показано было по книгѣ.

Подписи Членовъ Коммисіи.

Форма № 2.

ДЕНЕЖНАЯ ГЛАВНАЯ КНИГА.

Корабль

Начата: годъ, мѣсяцъ, число. Кончена: годъ, мѣсяцъ, число.

Ревизоръ

ДОЛЖЕНЪ. **СЧЕТЪ.**

Мѣсяцъ и число.		Статьи меморіала.	Страницы главной книги.	Частный.		Общій.	
				Руб.	Коп.	Руб.	Коп.

ИМѢЕТЪ.

Мѣсяцъ и число.		Статьи меморіала.	Страницы главной книги.	Частный.		Общій.	
				Руб.	Коп.	Руб.	Коп.

Форма № 3

РОСПИСОЧНАЯ КНИГА.

Корабль

Годъ, мѣсяцъ, число.

Ревизоръ.

№ (*) Годъ, мѣсяцъ, число. Столько-то денегъ, причитающихся мнѣ за то-то и то-то, получилъ такой-то.

№ Годъ, мѣсяцъ, число. Столько-то денегъ, причитающихся за то-то, отослалъ Ревизоръ.

Форма № 4.

ЧЕРНОВОЙ МЕМОРІАЛЪ.

Содержателя по

Корабль

Мѣсяцъ.		Годъ.	
Число.		Вѣсъ или мѣра.	
		Приходъ.	Расходъ.

(*) Здѣсь Ревизоръ выставляетъ № статьи меморіала.

Форма № 4.

ЧЕРНОВОЙ МЕМОРІАЛЪ
Ревизора

Корабль

Мѣсяцъ.										Годъ.	
Число.		Вѣсъ или мѣра.	По цѣнамъ		Приходъ.		Расходъ.		Перечисл.		
			Руб.	Коп.	Руб.	Коп.	Руб.	Коп.	Руб.	Коп.	

Форма № 5.

НАКЛАДНАЯ РЕВИЗОРА.

Корабль
Годъ, мѣсяцъ, число.

Въ приходѣ (*).
Въ расходѣ (**).
Въ остаткѣ (***).
Ревизоръ

Морское Министерство.			Накладная ревизора.		
№ Ревизора корабля Смотрителю по		Вѣсъ или мѣра.	№ Ревизора корабля Смотрителю по		Вѣсъ или мѣра.
				Выдать	
	Принять			Ревизоръ	
	Ревизоръ				
№ Ревизора корабля Смотрителю по		Вѣсъ или мѣра.	№ Ревизора корабля Смотрителю по		Вѣсъ или мѣра.
	Принято				
	Ревизоръ				
№ Ревизора корабля Смотрителю по		Вѣсъ или мѣра.	№ Ревизора корабля Смотрителю по		Вѣсъ или мѣра.

(*) Означаетъ прописью, сколько штукъ накладныхъ было въ книгѣ при полученіи.
(**) Сколько израсходовано по день сдачи корабля, тоже прописью.
(***) Сколько осталось въ книгѣ.

Форма № 6.

ВѢДОМОСТЬ СМОТРИТЕЛЯ

по

Корабль

Годъ, мѣсяцъ, число.

Въ приходѣ.
Въ расходѣ.
Въ остаткѣ.

Смотритель по

Морское.	№ Содержателя по Ревизору корабля	Вѣсъ или мѣра.	Матерьяловъ.	№ Содержателя по Ревизору корабля	Вѣсъ или мѣра.
	Принято			Выдано	
	Содержатель			Смотритель	

Мастерство	№ Смотрителя по Ревизору корабля	Вѣсъ или мѣра.	Инструменты	№ Смотрителя по Ревизору корабля	Вѣсъ или мѣра.
	Отослано				
	Смотритель				

Мини	№ Смотрителя по Ревизору корабля		Выдомо	№ Смотрителя по Ревизору корабля	

Форма № 7.

ИНВЕНТАРЬ (*).

Корабль

Годъ, мѣсяцъ, число.

№№ по порядку		Вѣсъ или мѣра.		По цѣнѣ.	На сумму.		Болѣе противъ штатовъ.	Менѣе противъ штатовъ.	Соображенія.
		Положено по штатамъ.	Дѣйствительно на лицо.		Руб.	К.			

(*) Слѣдуетъ означать, по какому случаю инвентарь дѣлается.

Примѣч. Если инвентарь дѣлается для сдачи корабля, или передачи должности, то въ 3-й графѣ, вмѣсто «Положено по штатамъ», пишется «Должно быть на лицо», а въ 8-й и 9-й графахъ, болѣе или менѣе, противъ должнаго.

Форма № 8.

ТРЕБОВАТЕЛЬНАЯ ВѢДОМОСТЬ.

Корабль

Годъ, мѣсяцъ, число. Ревизоръ

№№ по порядку.		Сколько полагается по штатамъ.	Сколько оставалось къ 1 числу.	Сколько требуется вновь.	Соображенія.		Сколько за тѣмъ требуется заготовить.	Цѣна.			Соображенія.		Сколько слѣдуетъ принять.	По цѣнѣ.	На сумму.	Сколько принято.	Сколько недопринято.	Сколько прин. лишн.	Соображенія.	
					Ревизора	Капитана		Коммерческая.	На торгахъ.	На переторжкѣ	Ревизора.	Капитана							Ревизора.	Капитана

Форма № 9.

МАТЕРІАЛЬНЫЙ МЕМОРІАЛЪ.

Корабль

Начатъ: годъ, мѣсяцъ, число. Конченъ: годъ, мѣсяцъ, число.

Ревизоръ (или его помощникъ).

№№ статей и документовъ.	Число.	Мѣсяцъ.	Стран. главной книги.	Вѣсъ или мѣра.	По какой цѣнѣ.		Приходъ.		Расходъ.		Перечисленіе.	
					Руб.	К.	Руб.	К.	Руб.	К.	Руб.	К.

Форма № 10.

МАТЕРІАЛЬНАЯ РАЗВѢДОЧНАЯ КНИГА.

Корабль:

Начата: годъ, мѣсяцъ, число.

Заключена: годъ, мѣсяцъ, число.

Ревизоръ

ПРИХОДЪ.

Мѣсяцъ и число.		Статья матеріала.	Вѣсъ или мѣра.	На какую сумму.	
				Руб.	Коп.

СЧЕТЪ.

РАСХОДЪ.

Мѣсяцъ и число.		Статья матеріала.	Вѣсъ или мѣра.	На какую сумму.	
				Руб.	Коп.

ЗАМѢЧАНІЯ КАПИТАНА 1 р. ШЕСТАКОВА

НА ПРОЭКТЫ О СУДОВОЙ ОТЧЕТНОСТИ.

—

Проэктъ Капит.-Лейт. Жандра, по мнѣнію моему, предпочтительнѣе проэкта департамента, потому что болѣе соотвѣтствуетъ издавна введеннымъ во флотѣ обычаямъ и требованіямъ службы, будучи легче примѣнимъ къ дѣлу при существующихъ у насъ условіяхъ.

Если я понимаю безошибочно предположенія г. Жандра, бухгалтеръ-казначей назначается для облегченія командира собственно по денежной части и отчетности. Различныя содержанія остаются на отвѣтственности содержателей независимыхъ отъ бухгалтера-казначея; послѣдній наблюдаетъ только за должнымъ веденіемъ отчетовъ и своею скрѣпою обезпечиваетъ съ одной стороны командира, въ законности его предписаній, съ другой казну въ вѣрности приходовъ и расходовъ содержателей. Въ проэктѣ ясно видна цѣль — снять съ командира обязанность, несогласующуюся съ требованіями его дѣла и другими разнообразными занятіями—и только. Мысль оправдывается общимъ мнѣніемъ и, что не менѣе достойно вниманія, порядкомъ, существующимъ издавна во всѣхъ флотахъ. Но предпочтеніе французской системы передъ англійскою и американскою, ясно замѣтное въ желаніи сдѣлать изъ бухгалтера-казначея только административнаго чиновника, по мнѣнію моему, не совсѣмъ основательно. Бухгалтеръ-казначей, при содержаніи предлагаемомъ коммисаріатскимъ департаментомъ и правахъ лейтенанта, можетъ, кромѣ отчетности денежной, завѣдывать корабельною канцеляріею и быть самъ отвѣтственнымъ содержателемъ по коммисаріатской части. Вахтенные офицеры, несравненно менѣе

получающіе, непремѣнно заняты службою шесть часовъ въ сутки, а часто, при трехъ вахтахъ, и восемь; да сверхъ того нерѣдко участвуютъ въ общихъ работахъ, ученьяхъ, разсылаются и т. п. Вѣроятно никто не станетъ спорить, что въ походѣ бухгалтеру-казначею, для самаго ревностнаго и точнаго выполненія обязанности, не понадобится въ сутки заняться ею болѣе двухъ-трехъ часовъ.

Вмѣсто того что повѣрка книгъ лежитъ теперь на командирѣ, она должна перейти къ бухгалтеру-казначею, и командиру, при введеніи отвѣтственныхъ содержателей, рѣшительно незачѣмъ даже и подписывать книгъ. За законность его предписаній (исключая произвольныхъ, неподходящихъ подъ постановленія) долженъ отвѣчать бухгалтеръ-казначей, за цѣлость содержанія сами содержатели, за дѣйствительность фактовъ, на которыхъ экстраординарные расходы основаны,—командиръ и судовая коммиссія. Разница съ существующимъ порядкомъ будетъ та, что всѣ требованія и документы содержателей, поступавшіе доселѣ на личный пересмотръ командира, будутъ имъ передаваться бухгалтеру-казначею, который, подписью своею, удостовѣритъ въ законности бумагъ. Такимъ образомъ онъ будетъ вполнѣ отвѣчать за вѣрность всѣхъ книгъ и документовъ по всѣмъ частямъ и за содержаніе въ цѣлости только коммисаріатскихъ припасовъ. Остальные содержатели не должны быть ему *подчинены*. Откладывая указаніе причинъ, побудившихъ меня къ этому мнѣнію, до разбора болѣе подробнаго проэкта департамента, скажу здѣсь, что всякое нововведеніе, по возможности, должно сколько можно скорѣе привиться, и для этого необходимо чтобъ оно было приложимо легко къ дѣлу и безъ надобности не требовало долгаго навыка, въ особенности противнаго укоренившимся обычаямъ.

Въ проэктѣ г. Жандра, весьма незначительно мною измѣненномъ, эти условія соединены. Важнѣйшее нововведеніе касается командира, который скоро и съ удовольствіемъ къ нему привыкнетъ. Ему предстоитъ не дѣлать того, что дѣлалъ, и такое отрицательное требованіе проэкта, въ хозяйственномъ отношеніи, весьма пріятно. Вся хозяйственная отчетная часть лежитъ

на бухгалтерѣ и содержателяхъ; но, по причинамъ приведеннымъ выше и по удобству приложенія въ практикѣ, а также по большей цѣнности коммисаріатской части сравнительно съ прочими, я обязалъ бы бухгалтера содержаніемъ ея, какъ *purser*'ы обязаны въ англійскомъ и американскомъ флотѣ. За тѣмъ по шкиперской части я оставилъ бы содержателемъ шкипера, разумѣется съ увеличеннымъ окладомъ и поощреніями, въ проэктѣ указанными. Машинное и артиллерійское содержаніе я поручилъ бы, какъ теперь, машиннымъ и артиллерійскимъ кондукторамъ, подъ надзоромъ старшихъ механиковъ и артиллерійстовъ, отвѣчающихъ за то только, чтобъ экономія непремѣнно вся записывалась въ приходъ вѣрно, а по машинной части, при штатахъ, изданныхъ въ пользу немногихъ личностей и составленныхъ ими самими, *чтобъ записывалось въ расходъ то только, что дѣйствительно расходуется*. Изъ рапорта г. Унковскаго видно какъ несообразны постановленія для машинъ съ дѣйствительными надобностями, и теперь, когда командованіе пароходами будетъ общимъ достояніемъ, при ограниченіи, мною означенномъ, весьма скоро можно добиться истины и составить должные штаты; но для этого, кромѣ раздѣленія содержанія отъ пріобрѣтенія (ибо покупать уголь и пр. будетъ бухгалтеръ) необходимъ безпрестанный присмотръ и всегдашняя повѣрка траты, чего никто не въ состояніи сдѣлать, кромѣ механика.

Всѣ означенныя личности во флотѣ уже существуютъ и приведется ввести одну только новую — бухгалтера-казначея. Такое лице не трудно найти въ большемъ числѣ людей, получающихъ обыкновенное воспитаніе; понадобятся только нѣкоторыя усилія съ ихъ стороны понять отчетность и незначительныя биржевыя свѣдѣнія. Но незачѣмъ и не должно подчинять такимъ бухгалтерамъ содержателей по частямъ, въ которыхъ они долго не будутъ ничего смыслить. Усвоеніе необходимой номенклатуры потребуетъ уже очень долгаго времени. Отчетность по всѣмъ частямъ они повѣрять могутъ, потому что форма отчетности во всемъ одинакова или должна быть такою.

Долго размышлявши почему г. Жандръ поручаетъ преимущественно флотскому офицеру нехозяйственную переписку ко-

мандира, я не могъ найти причинъ такого предпочтенія; а напротивъ набрелъ на многія, заставляющія избрать преимущественно бухгалтера-казначея для этой обязанности. Укажу на одну только: переписка можетъ потребовать скрытности—ей не учитъ наша служба—и кому же это свойственнѣе какъ не лицу, привыкшему къ письмоводству и всѣмъ его условіямъ? Притомъ офицеры не будутъ отвлекаться отъ прямаго дѣла.

Шкипера уже есть и не слѣдуетъ уничтожать этихъ почтенныхъ корабельныхъ домовыхъ. Стоитъ только улучшить положеніе ихъ матеріяльно и увеличить число. Кругъ самолюбія шкипера ограничивается порядкомъ въ шкиперскихъ каютахъ, трюмѣ и вооруженіи. Незачѣмъ расширять его, но не слѣдуетъ и уничтожать сословія, умѣющаго класть эти основные камни корабельнаго зданія. Да и боцманамъ нашимъ нужно же указать заманчивый исходъ за долговременную службу. Безсомнѣнія скоро всѣ боцмана будутъ умѣть писать и читать, и не естественнѣе ли изъ нихъ дѣлать шкиперовъ на хорошемъ содержаніи, нежели смотрителей маяковъ, телеграфовъ или грязныхъ дворовъ и угловъ?

При винтовой системѣ число паровыхъ дней сравнительно должно быть мало, и потому нѣтъ причины не обязать старшаго механика отвѣтственностію, не за законность, а за *дѣйствительность* расхода, пока не сократятся машинные штаты; тѣмъ болѣе, что машинное отдѣленіе располагается такъ, что всѣ запасы по машинѣ хранятся въ немъ и всегда подъ глазами механика. Притомъ офицеры этого корпуса достаточно вознаграждены.

Обязанность артиллерійскихъ офицеровъ на кораблѣ настолько легче обязанности всѣхъ прочихъ, что имъ также можно поручить надзоръ за содержаніемъ, ограничивъ отвѣтственность сохраненіемъ запасныхъ артиллерійскихъ вещей въ должной исправности и порядкѣ, и обязавъ повѣрять ежемѣсячно книги до представленія ихъ командиру содержателями.

Такимъ образомъ, изъ существующихъ уже элементовъ, наберутся всѣ содержатели; останется прибавить бухгалтера-казначея. Тѣже причины вездѣ ведутъ къ тѣмъ же послѣдствіямъ.

Въ другихъ флотахъ, изъ опыта долгихъ кампаній, сочли нужнымъ имѣть слѣдующихъ лицъ: *purser* или *officier d'administration* (который по закону, особенно наблюдаетъ за *commis aux vivres*), *gunner* или *maître canonier* и *boatswain* или *maître d'equipage*. Машинная часть для всѣхъ нова, и въ американскомъ флотѣ главный механикъ полный хозяинъ машины. У насъ будутъ: *бухгалтеръ—казначей* или *ревизоръ* (дѣло не въ названіи), съ прибавленіемъ обязанности корабельнаго секретаря, въ другихъ флотахъ отдѣльной, по у насъ соединимой, потому что на немъ не будетъ лежать обмундировка; *содержатели по машинной и артиллерійской частямъ* и *шкиперъ*. Отвѣтственность на всѣхъ и на коммисію разложится какъ въ проэктѣ г. Жандра, толко въ § 8, въ словахъ—«вообще за слабый надзоръ за подчиненными, если обнаружатся съ ихъ стороны злоупотребленія»—я вижу большую неопредѣлительность, при которой можно будетъ точно также обвинить командира, какъ и прежде, за малѣйшій недостатокъ. Лучше сказать ясно—«и вообще за всѣ случаи, въ которыхъ неисправность содержателей поведетъ къ невозможности исполнить предписаніе начальства или требованія службы, къ гибели людей и даже болѣзненности ихъ или къ опасности корабля». Напр. въ примѣчаніяхъ къ § 103 проэкта департамента сказано, что за недостатокъ провизіи въ морѣ отдается подъ судъ ревизоръ. Я увѣренъ, что *въ этомъ единственномъ случаѣ, при которомъ по департаментскому проэкту его ревизоръ можетъ пострадать дѣйствительно*, ибо въ другихъ онъ наказывается только лишеніемъ денегъ отпускаемыхъ ему собственно на недочетъ, общее мнѣніе заставитъ отдать подъ судъ командира, и если судьи будутъ изъ среды моряковъ, вина ревизора потонетъ въ преступной безпечности капитана. Вообще я разумѣю со стороны капитана высшій хозяйственный надзоръ, *не для отчетности, а для пользы дѣйствительнаго дѣла*.

Нѣкоторыя изъ выраженныхъ идей пояснятся болѣе при разборѣ проэкта департамента, но вообще очеркъ хозяйственнаго на судахъ управленія г. Жандра, по мнѣнію моему, удобно привести въ исполненіе, дѣйствительно облегчивъ только коман-

дира и не соединяя облегченіе по хозяйственной части съ препятствіями къ выполненію требованій дѣйствительной службы и къ поддержанію дисциплины, которую не должно забывать, какія злоупотребленія ни хотѣли бы вывести и какъ ни старались бы направить морскихъ офицеровъ по пути прямаго ихъ дѣла. Цѣль проэкта ясна и безобидна.

Проэктъ коммисаріатскаго департамента составленъ съ спеціальнымъ знаніемъ дѣла, котораго отъ департамента и ожидать должно было, но безъ вниманія къ требованіямъ нашей службы и къ удобству приведенія въ исполненіе при имѣющихся у насъ данныхъ. Не могу не выставить здѣсь же того, что проглядываетъ во всемъ трудѣ департамента: 1) желаніе обезпечить себя и отвѣтственнаго по видимому ревизора множествомъ коммисій изъ линейныхъ офицеровъ, при которыхъ ни ошибка, ни преднамѣренное злоупотребленіе невозможны; и 2) вмѣшательство ревизора столь неотступное, что на дѣлѣ выходитъ будто не хотѣли облегчить только командира, а выказать, что ему не вѣрятъ и полагаются гораздо болѣе на ревизора, не только въ отчетности, что было бы раціонально, но и въ отношеніи къ честности. Ниже скажется почему коммисіи изъ офицеровъ невозможны или могутъ быть только безполезною формальностію; а теперь слѣдуетъ замѣтить, что постановленіе, выказывающее возможное недовѣріе къ лицу письменными лишь формами, можетъ надоѣдать, но не обижать. Напротивъ, если недовѣріе къ лицу выказывается чрезъ посредство другаго лица, процессъ долженъ обидѣть всякаго порядочнаго человѣка. Отъ меня весьма далека всякая мысль обвинять департаментъ въ намѣренномъ униженіи командира, и если въ его постановленія о ревизорѣ вкрались подробности, кажущіяся написанными съ подобною цѣлью, это должно отнести къ источникамъ почти исключительно служившимъ руководствомъ. Французской *Recueil des lois et ordonnances sur la marine* есть характеристическая исторія несчастныхъ временъ, когда люди съ различными теоріями, достигая поочередно власти въ переходную эпоху, доискивались должнаго каждый по своему и вводили во всѣхъ отрасляхъ нововведенія, соотвѣтственныя ихъ личнымъ наклон-

ностямъ, развитымъ положеніемъ до пріобрѣтенія власти. При этихъ колебаніяхъ, то административная власть превышала вліяніе морской, то послѣдняя совершенно уничтожала первую. Эти перемежающіяся вліянія ясно видны въ морскомъ французскомъ законодательствѣ, и департаментъ, не будучи въ состояніи постичь опытомъ, что наилучшія береговыя положенія иногда не согласуются съ требованіями исключительной жизни на кораблѣ, естественно склонился къ тѣмъ, которыя представляютъ нѣсколько болѣе гарантіи; отсюда предпочтеніе правилъ изданныхъ во Франціи, когда административная власть преобладала.

Какъ бы ни судили объ отношеніяхъ различныхъ властей на берегу, гдѣ собственно въ административномъ отношеніи незачѣмъ вводить строевую дисциплину, болѣе или менѣе вредно дѣйствующую на способности отъ мысли зависящія, нельзя отвергать, что на кораблѣ строгая подчиненность и отвѣтственность за нее должны существовать во всей своей силѣ; что всѣ постановленія должны клониться не только къ утвержденію ея, но къ отвращенію возможности вести глухую оппозицію, при которой осторожный человѣкъ можетъ, не отвѣчая передъ закономъ, надоѣсть начальнику и при необходимости совмѣстной жизни отравить совершенно его существованіе. Распространеніе департаментской власти на флотъ, не только вовсе ненужное, но даже вредное, черезъ чиновниковъ исключительно имъ назначаемыхъ, исключительно отъ него зависящихъ и правомъ доноса, вѣчно тяготѣющихъ надъ командирами, въ моемъ мнѣніи, поведетъ къ дрязгамъ и обыкновеннымъ послѣдствіямъ прихотей мелочнаго самолюбія, свойственнаго людямъ имѣющимъ незначительное вліяніе. Положеніе командира станетъ до того несносно, что всякой человѣкъ, дорожащій нравственнымъ покоемъ, постарается уклониться отъ командованія.

Не распространяясь здѣсь о томъ, что департаменты, обязанные удовлетворять нуждамъ флота, не должны имѣть никакой власти и даже вліянія на судовыя личности, не только чрезъ подвѣдомственныхъ имъ чиновниковъ, но и сами собою; не указывая на причины, которыя давно должны были бы повести

къ уничтоженію системы подчиненности командировъ департаментамъ, выражаемой рапортами, я спрошу только: на чемъ основываетъ коммисаріатской департаментъ зависимость опредѣленія новаго ревизора и продолженіе его на службѣ, въ той же зависимости исключительно отъ него? Развѣ корабельное, машинное и артиллерійское содержаніе, вмѣстѣ взятыя, не важнѣе кригсъ-коммисарскаго, единственно отъ департамента зависящаго? Не думаю чтобъ было полезно издавать постановленія для существующихъ личностей. Личности перемѣнятся, но укоренившееся вліяніе вдругъ не уничтожится и изъ благодѣтельнаго можетъ сдѣлаться гибельнымъ. Мнѣ кажется, въ проэктѣ своемъ, департаментъ поставилъ себя на мѣсто французской *Direction des ports*, во всемъ ея обширномъ размѣрѣ, и усвоилъ отчасти обязанности *Direction de la comptabilité*, тогда какъ онъ всего ближе къ *Bureau des subsistances*, и при отсутствіи общаго для флота контроля, контролируетъ кригсъ-коммисарскую часть только.

Предисловіе это я счелъ нужнымъ сдѣлать, чтобъ цѣль возраженій моихъ не могла быть истолкована произвольно. Подробности департаментскаго проэкта я постараюсь примѣнить къ проэкту г. Жандра, болѣе достойному, по мнѣнію моему, быть принятымъ за основаніе. Для большей ясности скажу здѣсь же, что всѣ мои опроверженія относятся: 1) къ устраненію власти и вліянія департамента на суда и командировъ, что, какъ я выше сказалъ, покрайней мѣрѣ безполезно; 2) къ соблюденію на кораблѣ необходимаго единства власти, къ устраненію возможности нарушать безнаказанно дисциплину, къ достаточному обезпеченію казны, не жертвуя для того важнѣйшимъ условіемъ, которымъ корабль держится; и 3) къ приведенію въ исполненіе превосходнаго по цѣли предположенія при существующихъ уже данныхъ. Руководствуясь этими условіями, я приступлю къ разбору проэкта департамента по параграфамъ и укажу тѣ, которые, кажется мнѣ нужно уничтожить или измѣнить.

§ 4 измѣнить такъ: «Ревизоръ наблюдаетъ за порядкомъ всѣхъ документовъ по всѣмъ содержаніямъ и счетамъ, за законностію ихъ, и завѣдываетъ содержаніемъ собственно по

кригсъ-коммисарской части подъ личною отвѣтственностію. Вмѣстѣ съ тѣмъ онъ управляетъ корабельною канцеляріею».

Такой ревизоръ будетъ болѣе англійской или американской *purser*, нежели *officier d'administration*. Причины предпочтенія подобнаго ревизора департаментскому, объяснены въ разборѣ проэкта г. Жандра.

§ 5 измѣнить такъ: «Ревизоръ опредѣляется приказомъ Генералъ-Адмирала по флоту, по представленію Морскаго Министра, изъ лицъ, выдержавшихъ» и пр.

Ревизоры назначаются для флота, и если создать такихъ, какихъ предлагаетъ департаментъ, то нѣтъ и причинъ одному ему представлять ихъ. Моихъ ревизоровъ Коммисаріатскій департаментъ имѣлъ бы болѣе повода опредѣлять, но въ его же проектѣ вездѣ видна похвальная заботливость поставить новаго ревизора на равную степень съ офицерами; только онъ старается достичь того, ставя различныя личности корабля въ отношенія несогласныя съ требованіями службы, а я предлагаю дойти до цѣли проще и, сколько мнѣ кажется, дѣйствительнѣе. Понятно, что офицеры не будутъ считать себѣ равнымъ человѣка, который опредѣляется, слѣдовательно и устраняется, не тою же властію что они. Если возразятъ, что чиновники департаментовъ опредѣляются и увольняются иначе нежели флотскіе офицеры, то я отвѣчу, что чиновники не живутъ вмѣстѣ съ офицерами и не имѣютъ съ ними ничего общаго, а ревизоръ долженъ быть членомъ корабельной семьи.

§ 9 измѣнить: «Экзаменаторы назначаются Морскимъ Министромъ».

§ 11 измѣнить: «Выдержавшіе экзаменъ получаютъ аттестатъ отъ экзаменаторовъ».

§ 12 измѣнить такъ: «Ревизоръ на кораблѣ зависитъ отъ капитана, а въ его отсутствіи—отъ того, къ кому по уставу власть переходитъ, и въ іерархическомъ порядкѣ, равняясь вахтеннымъ лейтенантамъ, старшему медику и старшему штурману, слѣдуетъ послѣ нихъ».

Всякому моряку понятно, почему я не допускаю равнять ревизора съ старшимъ офицеромъ, не подчиняя его, однакожъ,

какъ во французскомъ флотѣ, старшему офицеру совершенно. Въ административномъ и хозяйственномъ отношеніи такая подчиненность безполезна, слѣдовательно только стѣсняетъ ревизора; но въ полицейскомъ власть старшаго офицера необходима. Порядокъ въ погребахъ, просушиваніе провизіи и запасовъ, и т. п. должны быть подъ непосредственнымъ его вліяніемъ, слѣдовательно ревизоръ не можетъ быть сравненъ съ нимъ.

На § 15. Я далекъ отъ мысли не поощрять возможными способами честность и дѣятельность, и только въ предостереженіе замѣчу, что лѣтъ черезъ 12 или 15 большая часть ревизоровъ, по быстротѣ гражданскаго производства, будутъ чинами старше командировъ, которыхъ, по всей вѣроятности, пошлютъ въ дальнее плаваніе; что въ эти плаванія понадобится назначать лучшихъ ревизоровъ, т. е. по справедливости скорѣе производимыхъ, и выборъ ревизора младше командира будетъ затруднителенъ. Если чинъ ничего не значитъ, незачѣмъ и говорить о немъ какъ о наградѣ, а всего логичнѣе вовсе не вводить его; но пока ему приписывается значеніе, то несмотря ни накакія узаконенія, будетъ вредная для службы излишняя деликатность. Если же возразятъ, что тоже можетъ случиться и случается съ медиками, то я скажу, что при совершенномъ невѣжествѣ морскихъ офицеровъ въ медицинскомъ дѣлѣ, отношенія ихъ къ медикамъ болѣе дружественныя, нежели иныя, какъ къ людямъ, необходимость коихъ чувствуется безпрестанно. Не только никто и ничего не страдаетъ отъ короткихъ отношеній командира съ медикомъ, но дружество между ними полезно и разногласія врядъ ли возможны при одинакой благонамѣренности. Въ ревизорскомъ дѣлѣ, напротивъ, можетъ смыслить и командиръ, особенно въ биржевыхъ сдѣлкахъ и фактахъ, касающихся торговли различныхъ портовъ; слѣдовательно между нимъ и ревизоромъ будутъ весьма часто разногласія. Для опредѣленія предѣла, за которымъ разногласіе можетъ перейти въ упрямство или страсть къ спорамъ, вредящія дисциплинѣ, мнѣ кажется слѣдуетъ избѣгать равенства ревизора въ чинѣ съ капитаномъ. Не лучше ли просто сдѣлать ихъ ревизорами такого-то и такого-то класса, поощрять обыкновенными награда-

ми и, если чинъ нуженъ при составѣ нашего общества, то при отставкѣ давать его соотвѣтственно лѣтамъ службы и усердію?

Къ примѣчанію на § 16 прибавить—«и порціонныя».

§ 19 измѣнить такъ, чтобъ коммисаріатскій департаментъ въ дѣло не мѣшался, а ограничивалось бы рѣшеніемъ портоваго начальства; въ важныхъ же случаяхъ, какъ со всѣми другими чинами флота,—Генералъ-Адмираломъ и морскимъ министромъ, если нѣтъ причинъ къ суду. Въ фразѣ «только за границею и пр.» выпустить право доноса въ департаментъ и вообще доносы ему не допускать. Если корабль въ эскадрѣ, пускай ревизоръ доноситъ флагману, а при отдѣльномъ плаваніи, главному командиру; заграницею же никому; во первыхъ потому, что дальнія кампаніи не поручаются офицерамъ, не представляющимъ достаточной нравственной гарантіи (я говорю о настоящемъ времени); во вторыхъ, вдали отъ отечества, при неизвѣстности одобрятся ли всѣ дѣйствія начальствомъ, командиру болѣе нежели въ внутреннемъ плаваніи необходимо душевное спокойствіе. Возможно ли оно при мысли, что на него накопляются доносы въ Петербургѣ? Притомъ не говоря уже, что право доноса при малѣйшемъ случаѣ ведетъ къ растлѣнію нравственности, относительно дальняго плаванія эта система, кромѣ непристойности (легче выразиться невозможно), еще и совершенно безполезна. Какія послѣдствія доноса ревизора изъ Китая, напримѣръ? Министръ, по докладу департамента, не рѣшится же прямо написать командиру, не выслушавъ его, чтобъ онъ не дѣлалъ того-то и того-то; а переписка не кончится ранѣе какъ и командиръ и ревизоръ будутъ на лицо въ Кронштадтѣ. Всѣ неправильныя дѣйствія капитана очевидны изъ его документовъ, которые ревизоръ, по департаментскому же проэкту, весьма основательно отъ него требуетъ. При ревизіи стоитъ только департаменту обратить вниманіе на командирскія предписанія. Практически скоро пресѣчь въ дальней кампаніи зло, происходящее отъ командира, нельзя, и при введеніи новой отчетности нужно быть безстрашнымъ разбойникомъ, чтобъ рѣшиться на злоупотребленіе. Такихъ болѣе не будутъ держать во флотѣ, не только посылать позорить флагъ во всѣхъ краяхъ міра.

На §§ 22 и 23. Отставные унтеръ-офицеры и писаря, послѣ нашей долгой службы, врядъ ли захотятъ итти въ море, и хотя артель отвѣтственная, какъ учрежденіе введенное здравымъ смысломъ такъ называемаго *чернаго* народа нашего, была бы очень желательна, врядъ ли удастся ввести ее на кораблѣ, принявши въ разсужденіе, что по всѣмъ частямъ, кромѣ коммисаріатской, нужно знаніе особеннаго такъ сказать *языка*.

§ 29 совершенно уничтожить. Я объяснялъ уже какія отношенія долженъ ревизоръ имѣть къ содержателямъ, и здѣсь не могу не настаивать, чтобъ они были подчинены только командиру, что при новыхъ постановленіяхъ и скрѣпѣ ревизора, наблюдающаго за законностію, не поведетъ ко вреду содержателей. Если самъ департаментъ (прошу теперь прочесть § 115) выразилъ мнѣніе совершенно несходное съ понятіями объ управленіи кораблемъ, естественно предполагать, что и ревизоры, его представители, будутъ также смотрѣть на предметъ.

На параграфы отъ 32 до 43, приложу въ концѣ особое замѣчаніе, въ которомъ буду говорить вообще о коммисіяхъ. Вслѣдствіе моего взгляда на коммисіи, отвѣтственность исчисленная въ § 43 будетъ слѣдующая:

а) Ревизоръ—за порядокъ и законность всѣхъ документовъ, за вѣрность счетовъ и за качество, количество и сохраненіе кригсъ-коммисарскихъ матеріаловъ.

б) Смотрители—за качество, количество и сохраненіе матеріаловъ.

в) Корабельная коммисія (я предполагаю одну только, опредѣленную закономъ, и заграницею предоставляю капитану назначеніе ея для разныхъ дѣйствій, только повѣряющяхъ)—за храненіе денегъ и за дѣйствительность фактовъ, означаемыхъ въ документахъ.

г) Капитанъ—за цѣлость денегъ, за экстраординарные расходы и за всѣ рѣшенія противныя представленіямъ ревизора.

Мнѣ кажется цѣлость денегъ въ сундукѣ зависитъ только отъ порядка на кораблѣ, и потому несправедливо возлагать отвѣтственность на ревизора, но естественно возложить ее на лицъ, отъ которыхъ порядокъ зависитъ, т. е. командира, старшаго

офицера и вахтенныхъ лейтенантовъ. За законность расхода отвѣчаетъ ревизоръ, и если мнѣніе мое справедливо, то сумму на недочетъ должно отнести только къ матеріаламъ.

§ 69 измѣнить сообразно идеи независимости ревизора отъ коммисаріатскаго департамента и соотвѣтственно принятой у насъ системѣ держать флотъ на берегу въ составѣ. На примѣчаніе замѣчу, что если мы будемъ дожидаться пока ревизоръ опредѣлитъ цѣнность корабля по день вооруженія при существующемъ у насъ порядкѣ, то корабль не выйдетъ въ морѣ въ короткое наше лѣто, и вообще, если къ введенію отвѣтственныхъ ревизоровъ такую опредѣлительность считаютъ необходимымъ условіемъ, то долго не будетъ у насъ еще полезныхъ чиновниковъ предлагаемыхъ департаментомъ.

На §§ отъ 74 до 78. Весьма желательно было бы, чтобъ все принималъ ревизоръ, и раздѣленіе содержанія отъ пріема на берегу постановить необходимо, но думаю, что на кораблѣ это невозможно. Во французскомъ флотѣ оно существуетъ и на судахъ, но нужно вспомнить, что тамъ всегда судно вооружается исподоволь. Въ крымскую кампанію, по словамъ покойнаго Dubourdieu и директоровъ, съ которыми мнѣ случалось говорить, всѣ подобныя утонченности были отложены. Это доказываетъ, что когда требуется скорость, нужно до нѣкоторой степени жертвовать обоюдною повѣркою. У насъ эта скорость всегда требуется физическими условіями, и вооруженіе неспѣшное есть исключеніе. Ревизору невозможно будетъ дѣлать всѣ пріемы, когда по всѣмъ частямъ ихъ производятъ въ тоже время, и система г. Жандра практичнѣе. Притомъ содержатели отвѣтственные и на хорошемъ жалованьи. Чтобъ не могло быть стачки между ними и береговыми содержателями, пускай за послѣднихъ отвѣчаетъ департаментъ, которому они вполнѣ подчинены, или портовое управлевленіе, а довезетъ все, что принято на корабль, исправно мичманъ, обыкновенно посылаемый со шлюпкою.

На § 94. Даже въ Соединенныхъ Штатахъ, гдѣ журналы выходятъ трижды въ день, такой процессъ можетъ задержать корабль, а во многихъ портахъ и вовсе нѣтъ журналовъ, хотя

многое можно купить дешево. Способъ г. Жандра проще и быстрѣе.

Примѣчаніе 1 къ § 95 уничтожить, ибо *въ чужой монастырь съ своими правилами не входятъ*. Напротивъ, слѣдовало бы вмѣнить въ обязанность ревизора, по приходѣ въ портъ, тотчасъ узнать мѣстные законы о торгахъ, ибо, въ случаѣ спора, нигдѣ не признаютъ акта, составленнаго по русскимъ законамъ. Залоговъ же никто не дастъ.

Примѣчаніе 3 уничтожить, какъ и всѣ касающіяся вмѣшательства коммисаріатскаго департамента.

§ 114 уничтожить, вслѣдствіе неоднократно повторенной иною идеи.

§ 115 измѣнить. Несообразность его очевидна, какъ потому, что никому, кромѣ капитана, нельзя дать права судить объ экстренности случая, такъ и потому, что онъ противорѣчитъ предъидущему. На морѣ все экстренно, и капитану придется безпрестанно ходить съ письменными припасами или слушать отъ ревизора: «нѣтъ, подпишите». Лучше же предоставить командиру судить слѣдуетъ ли обойтись безъ формальности или нѣтъ. Впрочемъ, я не подчиняю содержателей ревизору, и понятно, что при такой подчиненности, процессъ спрашиванія выполнить ли приказаніе командира или нѣтъ, будетъ еще продолжительнѣе.

§ 116 измѣнить сообразно той же мысли о ревизорѣ.

Главы о разруженіи корабля я не понимаю, предполагая, что у насъ не хотятъ нарушить существующій порядокъ, по которому командиръ остается хозяиномъ корабля въ гавани. Сдача къ порту хороша тамъ, гдѣ корабли втягиваются на года, а не у насъ, гдѣ каждой весною выходятъ въ море. Это чисто списано съ иностранныхъ постановленій, безъ вниманія къ нашей системѣ. На § 135 замѣчу только, что онъ несообразенъ съ моими понятіями объ экономіи. Инвентаря нельзя составить въ день, и во все время составленія экипажъ будетъ получать морскую провизію и содержаніе. Выйдетъ, что для открытія злоупотребленій, которыя, естественно полагать, въ большей части случаевъ окажутся несуществующими, будутъ *всегда* тратить даромъ деньги. Притомъ наша природа требуетъ быстра-

го разруженія безъ потери времени. Вообще объ административной части разруженія сказано въ слѣдующей статьѣ о коммисіяхъ.

О Коммисіяхъ.

Отвѣтственность раздѣляемая многими есть безотвѣтственность. Довѣріе съ безпрестанными повѣрками есть недовѣріе. Желать придать кому-либо значеніе и во всемъ выказывать, что его предполагаютъ безчестнымъ, плохое средство заставить уважать лице. Желать власти и вліянія и не принимать никакой отвѣтственности, съ властію сопряженной, противно справедливому распредѣленію выгодъ и невыгодъ извѣстнаго положенія. Департаментской ревизоръ есть олицетвореніе всѣхъ этихъ противорѣчивыхъ сочетаній. Одна коммисія смотритъ, чтобъ онъ принималъ хорошее только, другая чтобъ все принятое было на кораблѣ, третья, однажды въ три мѣсяца, повѣряетъ расходы (смотри §§ отъ 32 до 39). На неправильныя дѣйствія командира ревизоръ доноситъ департаменту, вѣроятно не даромъ же; вѣрно департаментъ имѣетъ власть прекратить неправильности. Коммисіи, присутствіемъ своимъ, устраняютъ стачки между ревизоромъ и береговыми кригсъ-коммисаріатскими чинами зависящими вполнѣ отъ департамента. Гдѣ же здѣсь *отвѣтственный* ревизоръ, и какой можетъ быть у него недочетъ? и какая доля отвѣтственности лежитъ на самомъ департаментѣ, исключительно избирающемъ ревизора и чрезъ него входящемъ въ распоряженія командира?

Разсмотримъ возможно ли коммисіямъ, предлагаемымъ департаментомъ, дѣйствительно выполнять свои обязанности. Начнемъ фактомъ убѣждающимъ въ недѣйствительности судовыхъ коммисій. Онѣ подписываютъ, вовсе не вникая въ дѣло, и командиры никогда не требуютъ, чтобъ подпись означала что либо кромѣ формальности, оттого что въ практикѣ коммисіи не могутъ быть на кораблѣ иначе какъ формальностію. Возьмемъ коммисію, принимающую матеріалы. При вооруженіи всѣ офицеры необходимы для присмотра за работами въ порту и на кораблѣ, и чѣмъ

они опытнѣе, тѣмъ необходимѣе. Въ коммисіи, по проэкту департамента, старшій офицеръ! Остальные офицеры не могутъ быть безъ всякой опытности; назначеніе такихъ безполезно. Слѣдовательно придется занимать пріемами старшаго офицера и лейтенантовъ. Такой порядокъ можетъ быть предложенъ только совершенно незнакомыми съ вооруженіемъ. Лейтенанты, въ добавокъ, ротные командиры, и, помимо корабельныхъ занятій, имъ придется оканчивать разныя дѣла на берегу. Штурманъ повѣряетъ инструменты, хронометры и т. п. что гораздо полезнѣе повѣрки имъ ревизора. Трюмъ укладывается по прошлогоднему и по неизмѣнному внутреннему расположенію корабля (я разумѣю кромѣ баласта) подъ присмотромъ младшаго (и безъ сомнѣнія молодаго, неопытнаго) штурмана. Кого же отдѣлить въ коммисію пріемки кромѣ врача, который и долженъ свидѣтельствовать качество, но провизіи только?

Коммисія составленія инвентаря, по проэкту департамента, тоже должна дѣйствовать тогда, какъ на кораблѣ идетъ самое горячее дѣло: росписаніе, переборка команды, приведеніе въ порядокъ шлюпокъ и т. п. на что необходимы всѣ офицеры и въ особенности старшій и лейтенанты. Притомъ, если за законность документовъ отвѣчаетъ ревизоръ, а за цѣлость матеріаловъ содержатели, для чего еще дѣлить отвѣтственность и обременять ею коммисію?

Коммисія повѣрки денежнаго и матеріальнаго имущества, назначаемая не менѣе какъ разъ въ три мѣсяца, въ самомъ дѣлѣ повѣряетъ расходъ ревизора. Повело ли бы къ пользѣ дѣла, еслибъ департаментъ ревизовали каждые три мѣсяца? Для чего же это дѣлать на кораблѣ, гдѣ и ревизія неудобна и всякой своэъ почти невозможенъ? Наконецъ гдѣ же во всемъ этомъ *отвѣтственный* ревизоръ?

Итакъ первая коммисія физически невозможна; вторая невозможна и безполезна, третья, хотя и возможна, но неудобна и противорѣчитъ понятію объ отвѣтственномъ лицѣ.

Кажется гораздо проще имѣть на кораблѣ одну постоянную коммисію для повѣрки суммъ и присутствія при выдачѣ ихъ, и для свидѣтельства въ дѣйствительности фактовъ. Такая комми-

сія изъ капитана, старшаго офицера, и ревизора какъ секретаря, съ прибавленіемъ вахтеннаго лейтенанта въ случаяхъ аваріи, достаточна для выполненія единственныхъ цѣлей коммисій на кораблѣ возможныхъ—повѣрки и храненія денегъ и свидѣтельства о фактахъ, ведущихъ къ экстраординарнымъ расходамъ. Въ чужихъ портахъ командиръ, для отстраненія вредныхъ для корабля случайностей *только*, можетъ посылать врача свидѣтельствовать качество провизіи, артиллерійскаго офицера для пороха, лейтенанта для такелажа; но эти лица могутъ быть отвѣтственны только предъ командиромъ, и содержатели сами должны смотрѣть за качествомъ. Въ такомъ случаѣ офицеръ только повѣренный командира, для вящшаго его спокойствія. И въ этомъ случаѣ, казня ревизора и содержателей, нужно оставить долю отвѣтственности и на капитанѣ. По департаменскому же проэкту, выходитъ, что съ капитанскихъ плечъ все переложили на офицерскія; а на кораблѣ офицеры тоже необходимы.

Мнѣ кажется, при отвѣтственныхъ ревизорахъ и содержателяхъ, необходимы только такія повѣрки, которыя могутъ отстранить злоупотребленія въ большомъ размѣрѣ, мѣшающія кораблю плавать и выполнять требованія службы. Чтобъ повѣрять качество отпускаемой провизіи и матеріаловъ и имѣть ручательство, что они дѣйствительно хороши, проще главнымъ командирамъ назначать коммисіи изъ свободныхъ офицеровъ и медиковъ на все время вооруженія флота, давая содержателямъ право выражать свое мнѣніе, и въ случаѣ несогласія коммисіи, сказать командиру, который приметъ свои мѣры. Для повѣрки количества, достаточнаго для безпрепятственнаго плаванія, офицеру, ведущему лагъ-букъ или журналъ, стоитъ только записывать все привозимое числомъ бочекъ: крупы столько-то, кусковъ парусины столько-то, инструмента столько-то штукъ, и т. п. Еслибъ ввели болѣе однообразія въ различной посудѣ и подвели въ штатахъ итоги сколько блоковъ, сваекъ и пр. слѣдуетъ на годъ, шесть мѣсяцевъ и пр., то легко было бы сдѣлать по окончаніи вооруженія или пріема еще наглядную повѣрку, достаточно обезпечивающую командира, что его корабль внезапно непарализируется въ кампаніи. Вотъ все, что отъ мор-

скихъ собственно офицеровъ требовать можно; за честность же ревизора и содержателей пускай отвѣчаютъ они сами, иначе какіе же они отвѣтственные? Или, если хотятъ большей гарантіи, то ручающіеся за нихъ и опредѣляющіе ихъ, а никакъ не корабельные офицеры, превращаемые проектомъ въ пловучую коммисію. Все лишнее и обременительное на берегу становится вдвое болѣе труднымъ въ исполненіи на морѣ, и если необходимы коммисіи для повѣрки, легче назначать такія въ портѣ; а чтобъ не было стачекъ между корабельными и береговыми содержателями, пускай департаменты назначаютъ въ магазины такихъ людей, при которыхъ стачки стали бы невозможны, и въ эпоху вооруженія присылаютъ смотрѣть за ними, кого хотятъ. Впрочемъ, если половину экономіи давать деньгами по казеннымъ цѣнамъ содержателямъ, стачки, не принося послѣднимъ никакой матеріальной пользы (нельзя же предполагать, чтобъ рѣшились недопринять половину или треть), только подвергнутъ ихъ опасности.

Смѣю думать, что примѣнивъ указанныя департаментомъ подробности къ проекту г. Жандра какъ основанію, съ измѣненіями мною предлагаемыми, достигнутъ всего, чего желать можно. Расходы обезпечатся, ибо на нихъ нужно согласіе командира, коммисіи и бухгалтера. Число участвующихъ ручается въ несбыточности противозаконнаго согласія. Ревизоры войдутъ въ составъ флота и будетъ вѣдать ихъ инспекторскій департаментъ какъ всѣхъ чиновъ, флотъ составляющихъ. Командиръ устранится отъ всего, что мѣшаетъ ему заниматься дѣломъ, и отъ возможности злоупотребленій, имѣя ревизоромъ и содержателями отвѣтственныхъ лицъ. Если бы онъ рѣшился на неправду, ему непремѣнно будетъ предстоять кара, чего при теперешнихъ постановленіяхъ нѣтъ. Дисциплина не нарушится. Капитанъ будетъ дѣйствительно облегченъ безъ униженія и возможности несносныхъ ежечасныхъ противорѣчій ревизора. Этотъ займетъ почетное мѣсто на кораблѣ, съ нѣкоторыми изъ офицеровъ непремѣнно сдружится, ибо отъ него зависитъ выказать капитану, что они не занимаются дѣломъ, а другихъ привяжетъ къ себѣ равнымъ воспитаніемъ. О командирѣ говорить нечего: онъ непре-

мѣнно будетъ покровительствовать дѣльному ревизору, даже дѣйствительнѣе департамента, и дорожить обществомъ образованнаго человѣка, съ которымъ можетъ быть ближе нежели съ линейными офицерами, отношенія съ коими всегда ограничены строгою дисциплиною. Всѣмъ намъ придется привыкать къ пріятному только, и цѣль достигнется дѣйствительными, но никого необижающими мѣрами.

Капитанъ 1 ранга Шестаковъ.

ЗАМѢЧАНІЯ ВИЦЕ-АДМИРАЛА МОЖАЙСКАГО,

НА ПРОЭКТЫ О СУДОВОЙ ОТЧЕТНОСТИ, СОСТАВЛЕННЫЕ Г. КАПИТАНЪ-ЛЕЙТЕНАНТОМЪ ЖАНДРОМЪ И ПРИ КОММИСАРІАТСКОМЪ ДЕПАРТАМЕНТѢ.

—

Проэктъ судовой отчетности, составленный г. Капитанъ-Лейтенантомъ Жандромъ, по несложности и простотѣ своей, вообще на всѣхъ военныхъ судахъ введенъ можетъ быть съ пользою.

Опредѣленіе содержателей на должности, при сказанныхъ въ проэктѣ условіяхъ, принесетъ навѣрное казнѣ выгоду.

Судовая коммисія, составленная изъ служащихъ на суднѣ офицеровъ, обезпечитъ доброкачественность матеріаловъ и припасовъ.

Отстранить же командира отъ отвѣтственности по управленію хозяйственною частію корабля, не только не будетъ полезно, а болѣе для службы вредно, но чтобы дать ему возможность ревностнѣе заняться практическою цѣлью при плаваніи судна въ морѣ и вооруженіи, по моему мнѣнію, полезно было бы, не вводя въ судовой штатъ новое лице бухгалтера-казначея, оставить помощникомъ прежняго ревизора, примѣнивъ къ нему все то, что сказано въ проэктѣ о бухгалтерѣ-казначѣе и сверхъ того необходимо яснѣе опредѣлить отношенія его къ командиру, къ старшему офицеру, къ судовой коммисіи и къ содержателямъ; содержаніе ему по возможности увеличить и можно положительно надѣяться, что при круговой отвѣтственности почти всѣхъ на суднѣ служащихъ офицеровъ за упущеніе и общемъ ихъ соревнованіи, получится результатъ, какого правительство желаетъ. Не говоря о томъ, что ревизоръ занимаясь своею обязанностію, изучитъ хозяйственную и счетную часть и не упуститъ для себя

практической пользы, слѣдовательно флотъ постоянно будетъ имѣть полезнаго члена, какъ способнаго для моря, такъ способнаго въ послѣдствіи занять высшее по хозяйственной части мѣсто, а послѣднѣе у насъ даже и въ настоящее время рѣдкость; что же будетъ, когда всѣ офицеры, начиная съ командировъ, будутъ отстранены отъ хозяйства?

Что касается до выбора офицеровъ изъ флота, на эту должность, общественное мнѣніе укажетъ къ тому способныхъ, но если бы отчетность и прочія соображенія, какъ при закупкахъ матеріаловъ, припасовъ, размѣнѣ денегъ и проч. на первый разъ и затруднили неопытнаго ревизора, то конечно не надолго; здравый смыслъ, указаніе командира и товарищей приведутъ его скоро къ пріобрѣтенію необходимыхъ свѣдѣній.

За симъ долженъ сказать, что отчетность въ настоящее время по расходу морской провизіи облегчена и полагаю, что по проэкту г. Капитанъ-Лейтенанта Жандра, также легко можно бы упрочить веденіе приходо-расходныхъ книгъ по частямъ шкиперской и механической.

О проэктѣ, составленномъ въ коммисаріятскомъ департаментѣ, можно судить, что главная цѣль при составленіи его была: ввести такую судовую отчетность, что бы можно было легче контролировать приходо-расходныя книги и искоренить вкрадывающіяся злоупотребленія отъ неправильнаго расхода денегъ, матеріаловъ и прочаго. Цѣль благая, но затруднительное положеніе командира судна, заваленнаго отчетами по хозяйству, отниметъ у него все время для прямыхъ его служебныхъ занятій, а чрезвычайно сложная система меморіаловъ скорѣй увеличитъ зло; къ тому назначенный департаментомъ чиновникъ въ качествѣ ревизора, незнакомый вовсе съ кораблемъ, со средствами для пріема корабельныхъ принадлежностей и провизіи, даже не зная необходимыхъ для него морскихъ терминовъ, затрудняясь отъ того самъ во всемъ, неминуемо будетъ затруднять какъ офицеровъ, такъ и самаго командира, а отъ подобныхъ повтореній могутъ рождаться неудовольствія, возникнутъ жалобы, разбирательство и тѣмъ лишь увеличится дѣлопроизводство; — наконецъ, при предполагаемой системѣ отчетности, въ случаѣ смерти этого

ревизора, никто изъ офицеровъ не въ состояніи будетъ замѣнить его съ успѣхомъ, между тѣмъ какъ отвѣтственность за безпорядки и упущенія ложится на коммисію, а будетъ ли это справедливо?

Проэктъ предлагаетъ назначеніе трехъ коммисій, двѣ подъ предсѣдательствомъ старшаго офицера и одну подъ предсѣдательствомъ командира, но у старшаго офицера на кораблѣ такъ много дѣла, что для добросовѣстнаго исполненія всего на немъ лежащаго, едва хватитъ время и безъ коммисій.

Дѣльное и подробное составленіе инвентаря, возможно только при постройкѣ и первоначальномъ вооруженіи корабля и справедливѣе будетъ возложить на портовое управленіе, пожалуй, при свидѣтельствѣ одного или двухъ изъ судовыхъ офицеровъ.

Все сказанное въ проэктѣ о денежной судовой отчетности по приходу и расходу, легко можетъ быть приведено въ исполненіе каждымъ ревизоромъ, тѣмъ болѣе, ежели вмѣсто предлагаемыхъ трехъ книгъ будетъ одна, въ которую записывается пріемъ денегъ въ хронологическомъ порядкѣ, упоминая тутъ же, на какой предметъ приняты деньги, въ статьѣ же расхода записывая деньги по мѣрѣ траты, внося тутъ же и росписки въ полученіи денегъ.

Проэктъ предлагаетъ при вооруженіи корабля коммисію раздѣлить на двѣ части, одна съ ревизоромъ на берегу, другая съ штурманскимъ офицеромъ на суднѣ; да кто же займется настоящимъ дѣломъ, т. е. вооруженіемъ корабля, окраскою его, приготовленіемъ вещей по мастерскимъ и проч. тогда, какъ при вооруженіи судовъ, никогда не бываетъ офицеровъ полнаго числа.

Далѣе говорится: по пріемѣ матеріаловъ ревизоръ отсылаетъ ихъ по накладной на судно, гдѣ они принимаются смотрителями, которые должны увѣдомить тотчасъ же ревизора о доставкѣ ихъ особенными форменными вѣдомостями. Для составленія вѣдомостей потребуется время, а для доставленія ихъ ревизору—люди, что неминуемо, при малочисленной командѣ, затруднитъ командира, а иногда за погодой и вовсе того исполнить невозможно; въ настоящее время ревизоръ имѣетъ шлюп-

ку, на которой прибывъ къ магазинамъ, грузитъ имъ принятое, и на ней же отправляется на судно, что гораздо проще и вѣрнѣе.

О заграничномъ плаваніи въ § 90 сказано: по приближеніи судна къ порту, командиръ, по взаимному соглашенію съ ревизоромъ, предполагаетъ сдѣлать закупки и ревизоръ составляетъ требовательную вѣдомость. По моему, командиръ на суднѣ есть самостоятельное лице и по его соображенію плаванія мѣра потребности ему одному должна быть извѣстна, а потому онъ и не долженъ быть стѣсняемъ взаимными соглашеніями; при покупкѣ же запасовъ и открытіе на оные цѣнъ, весьма полезно сдѣлать свидѣтелями коммисію изъ офицеровъ, которая повѣритъ дѣйствія ревизора; командиръ же судна долженъ подвергнуться отвѣтственности лишь за покупку такихъ вещей, безъ которыхъ легко можно было обойтись.

Предлагаемую систему торговъ въ заграничныхъ портахъ, едва ли возможно привести въ исполненіе, а чтобы обезпечить правительство въ правильномъ расходѣ денегъ, нахожу весьма достаточнымъ: а) для открытія мѣстныхъ справочныхъ цѣнъ на запасы, обратиться къ консулу, а буде есть такое присутственное мѣсто, гдѣ оныя утверждаются, то и туда, исполненіе чего поручить ревизору съ однимъ изъ офицеровъ судна, и б) по закупкѣ потребностей, деньги выдавать продавцамъ при командирѣ и при всей коммисіи; при такомъ порядкѣ трудно допустить злоупотребленіе.

При назначеніи въ должность ревизора, ручательство двухъ извѣстныхъ лицъ за его честность поведетъ ли къ настоящей цѣли? Связи и протекція всегда дадутъ право на пріобрѣтеніе честности; ручательство же общества офицеровъ за своего сослуживца вѣрнѣе обезпечитъ выгоды казны.

Мысль составленія изъ отставныхъ грамотныхъ унтеръ-офицеровъ артели, члены которой, поступая на военныя суда содержателями, при хорошемъ жалованьи, могли бы обезпечить правительство добросовѣстностью и честностію, — весьма дѣльная и полезная, но чтобы привести это въ исполненіе нужны внимательнѣйшія соображенія.

Предложеніе въ проэктѣ о сдачѣ послѣ кампаніи судовъ въ завѣдываніе порта, не скажу чтобы было удобоисполнимо, особо въ настоящее время, когда штаты портовъ сокращаются, а съ тѣмъ конечно и средства къ тому будутъ слабы, и, по моему мнѣнію, кто бы могъ болѣе озаботиться о сбереженіи судна какъ не самъ командиръ, который на немъ плавалъ и на которомъ надѣется итти опять въ морѣ? Остается только вмѣнить въ обязанность портовому начальству слѣдить за тѣмъ.

Въ проэктѣ не совсѣмъ ясно сказано о составленіи инвентаря; чему коммисія должна составлять оный, всему ли корабельному имуществу или только тѣмъ вещамъ, которыя отпускаются въ запасъ?

Въ заключеніе долженъ сказать, что этотъ проэктъ о судовой отчетности и предлагаемая система меморіаловъ разныхъ книгъ, весьма удобна для контроля и веденія сихъ книгъ въ департаментѣ, но на суднѣ и въ морѣ эта сложность неудобоисполнима и затруднитъ самаго свѣдущаго ревизора.

Вице-Адмиралъ **Можайской**.

О НАГРѢВАНІИ ПАРОВЫХЪ КОТЛОВЪ.

—

Россія вступила теперь въ тотъ счастливый періодъ, когда начинаютъ мало-по-малу раскрываться предъ нею всѣ неисчерпаемые источники ея богатствъ, когда требуются только силы и силы, чтобы удовлетворить современному духу ея дѣятельности. Болѣе чѣмъ когда нибудь мы должны теперь благоговѣть предъ геніемъ Уатта, благодаря которому милліоны рукъ могутъ быть замѣнены незначительнымъ, по стоимости, вѣсомъ топлива. Слѣдовательно, матеріалъ этотъ, составляя основу почти всей современной промышленности, безспорно заключаетъ въ себѣ и главнѣйшій источникъ народныхъ богатствъ. Хотя Россія и владѣетъ обширными лѣсами, но постоянно увеличивающаяся отдаленность ихъ отъ промышленныхъ пунктовъ, вкругъ которыхъ нещадно истребляются и послѣдніе слѣды лѣсовъ, заставляетъ невольно опасаться за постоянно возрастающую въ этихъ мѣстахъ дороговизну топлива. И потому всякая экономія въ топливѣ должна составлять у насъ не только предметъ личныхъ выгодъ потребителя, но и выгодъ цѣлой страны.

Не будемъ уже говорить о нелѣпой постройкѣ нашихъ допотопныхъ печей, служащихъ для отопленія комнатъ, гдѣ царствуетъ нераскаянная рутина, но обратимся къ разсмотрѣнію топки паровыхъ машинъ, истребляющихъ топливо уже и теперь въ количествѣ, доходящемъ до громадной цифры, въ ущербъ конечно бѣдному классу народонаселенія. Но нужно отдать справедливость, что практика топки вообще и топки паровыхъ машинъ въ особенности, заключала въ себѣ до сихъ поръ столько пробѣловъ, что нельзя было и винить нашу промышленность за невниманіе къ этому главнѣйшему источнику производительности. Даже самое механическое дѣйствіе теплоты до сихъ поръ

еще не было основательно изучено (*), чему служитъ доказательствомъ появленіе такихъ заблужденій, какъ изобрѣтеніе Перкинса—употреблять водный паръ при весьма высокомъ давленіи и температурѣ, (**) идея, имѣющая въ своемъ основаніи тотъ же perpetum mobili. Что же касается до самаго способа произведенія теплоты—горѣнія, то хотя всѣ его явленія и изучены въ химіи и физикѣ съ достаточною полнотою, но въ примѣненіи ихъ къ техникѣ и общежитію, т. е. къ наивыгоднѣйшей топкѣ, недостатотъ свѣдѣній дѣлается ощутительнымъ на каждомъ шагу. Всѣ помѣщенныя въ сочиненіяхъ о паровыхъ машинахъ данныя, касающіяся самаго важнаго въ нихъ вопроса о нагрѣваніи котловъ, основываются на введеніи коефиціентовъ, наименѣе заслуживающихъ довѣрія уже по роду самыхъ наблюденій, изъ которыхъ они выведены. При всемъ томъ, хотя до сихъ поръ и нѣтъ согласныхъ результатовъ относительно, напримѣръ, наивыгоднѣйшихъ размѣреній печей, но во всякомъ случаѣ нельзя не слѣдовать при ихъ постройкѣ нѣкоторымъ практическимъ даннымъ, вѣрность и успѣхъ которыхъ признаны долговременнымъ опытомъ. Всѣмъ извѣстно какую роль играетъ, относительно дѣйствія машины и расходованія топлива, самое устройство печей, но между тѣмъ большею частію механики-строители слѣдуютъ въ этомъ случаѣ рутинѣ, не обращая должнаго вниманія на всю важность этихъ работъ. При томъ же трудъ этотъ нерѣдко ввѣряется или машинисту, находящемуся при постановкѣ машины, или просто печнику.

Что же касается до спеціальныхъ сочиненій о топкѣ паровыхъ машинъ, то у насъ ихъ вовсе нѣтъ на русскомъ языкѣ, даже въ самыхъ трактатахъ о паровыхъ машинахъ чувствуется существенный недостатокъ. Новѣйшее изданіе французскаго со-

(*) Какъ это справедливо—доказываетъ Лабуле (Laboulay) въ своей замѣчательной брошюрѣ «Essai sur l'équivalent mecanique de la chaleur», утверждая, что механическій эквивалентъ единицы теплоты равняется лишь 140 килограмометрамъ, а не 430, какъ полагали до сихъ поръ.

(**) Этой системы женераторъ описанъ г. Давыдовымъ въ Мор. Сборн. № 1. 1858, въ извлеченіи изъ письма съ Амурскаго отряда.

чиненія Грувеля и Жонеса (Grouvelle et Jaunez, Guide du chauffeur et du propriétaire des machines à vapeur) «Руководство для машинистовъ и владѣльцевъ паровыхъ машинъ» заслуживало бы быть переведеннымъ на русскій языкъ, какъ сочиненіе классическое, и безспорно болѣе полезное, чѣмъ сотни другихъ книгъ, въ такомъ обиліи появляющихся теперь въ нашей литературѣ (*). Французы подаютъ отличный примѣръ вни-

(*) Chauffeur собственно значитъ истопникъ, кочегаръ, но въ настоящемъ случаѣ подъ этимъ названіемъ ближе бы было разумѣть машиниста или главнаго истопника, находящагося при управленіи машиною. Недостатокъ у насъ въ этихъ людяхъ болѣе ощутителенъ нежели гдѣ нибудь: они обыкновенно подготовляются на механическихъ заводахъ, гдѣ схвативъ кой-какія понятія о механизмѣ паровыхъ машинъ, поступаютъ на какой нибудь заводъ или пароходъ, принимая въ полное свое распоряженіе управленіе паровою машиною. Отсюда происходятъ всѣ несчастія, какія только можетъ породить дурное управленіе и темныя, почти отрицательныя, понятія объ устройствѣ самой машины. Отъ подобныхъ машинистовъ нечего ждать сознательнаго искусства топки, довольно и того если они не введутъ въ излишнюю отвѣтственность или убытокъ владѣльцевъ машинъ. При дороговизнѣ же найма этихъ ученыхъ людей, понятно, что останавливается развитіе въ мелкой промышленности употребленія паровой силы. Впрочемъ все что мы сказали о машинистахъ въ отношеніи къ управленію паровыми машинами, тоже самое можно сказать даже и о техникахъ въ отношеніи къ нашей промышленности. Во Франціи вполнѣ поняли необходимость имѣть машинистовъ не по названію, въ которыхъ тамъ конечно нѣтъ недостатка, но людей свѣдующихъ, на которыхъ можно было бы положиться вполнѣ.

Такъ общества промышленности въ Нантѣ и Лиллѣ уже учредили школы для машинистовъ (Ecoles des chauffeurs); по всей вѣроятности вскорѣ послѣдуютъ ихъ примѣру и другіе промышленные города Франціи. Почему бы и нашимъ капиталистамъ—промышленникамъ не сдѣлать посильные вклады на учрежденіе подобныхъ заведеній и у насъ; вѣдь это было бы дѣломъ вполнѣ согласнымъ даже съ ихъ собственными выгодами. При настоящемъ же развитіи употребленія паровыхъ машинъ самимъ правительствомъ, нѣтъ сомненія, что и оно содѣйствовало бы всѣми зависящими отъ него мѣрами къ развитію и процвѣтанію учрежденій, на которыя мы указываемъ.

манія и заботливости къ переводамъ на свой языкъ дѣльныхъ иностранныхъ сочиненій, несмотря на все богатство различныхъ отраслей ихъ отечественной литературы. Такъ недавно еще вышелъ во Франціи переводъ съ англійскаго сочиненія Вилліамса «О сожиганіи угля и о средствахъ предупредить появленіе дыма». Переводъ этотъ сдѣланъ лейтенантомъ французскаго флота Бона-Кристовомъ и изданъ содѣйствіемъ морскаго министра адмирала Гамлена. Сочиненіе это принадлежитъ къ числу рѣдкихъ и замѣчательныхъ произведеній современной ученой литературы и нѣтъ сомнѣнія, что переводъ его на русскій языкъ, какъ и другаго помянутаго нами выше сочиненія, принесутъ неоспоримую пользу не только службѣ, но и частной промышленности.

За имя автора этой книги ручается премія въ 500 ф. стерлинговъ, выданныя ему отъ Лондонскаго Общества каменноугольныхъ копей, какъ одному изъ ста трехъ конкурентовъ, представившихъ Обществу свои способы для уничтоженія дыма, при нагрѣваніи трубчатыхъ паровыхъ котловъ. Что касается до уничтоженія дыма, то хотя это дѣло и имѣетъ можетъ быть большую цѣну въ Лондонѣ и Парижѣ, чѣмъ въ Петербургѣ, ибо у насъ еще не существуетъ никакихъ актовъ о запрещеніи появленія изъ трубъ дыма, но не менѣе того нужно желать, чтобы владѣльцы паровыхъ машинъ или вообще заводовъ, обратили на этотъ предметъ все должное вниманіе.

Невыгоды выдѣленія изъ трубъ копотнаго дыма всего болѣе ощутительны на пароходахъ, ибо при невозможности устройства на нихъ трубъ одинаковой высоты съ фабричными, необходимо постоянно слѣдить за ихъ чисткою, которою впрочемъ далеко не устраняется весь наносимый дымомъ ущербъ чистотѣ судна и удобству пассажировъ.

На военныхъ судахъ отдѣленіе трубами густаго дыма представляетъ во время войны еще ту важную невыгоду, что издалека извѣщаетъ непріятеля о приближеніи къ нему этого судна. Наконецъ топка, сопровождаемая отдѣленіемъ дыма, указываетъ прямо на несовершенство происходящаго въ ней процесса горѣнія и слѣдственно на потерю теплоты, соотвѣтствую-

щую потерѣ несгорѣвшихъ газовъ, и доходящую въ иныхъ случаяхъ до 25% всей нагрѣвательной способности топлива. Чѣмъ болѣе топливо содержитъ въ себѣ водорода, тѣмъ болѣе оно способно дымить, если горѣніе его совершается при невыгодныхъ условіяхъ; такимъ образомъ при топкѣ паровыхъ котловъ жирнымъ каменнымъ углемъ, смолистыми сланцами и патентованымъ топливомъ (*), отдѣляется обыкновенно густой черный дымъ, который, при многочисленности въ Лондонѣ и Парижѣ фабрикъ, не могъ не обратить на себя вниманія англійскаго и французскаго правительствъ. Какъ въ Англіи, такъ и во Франціи явилось по этому поводу множество новыхъ изобрѣтеній, изъ которыхъ многія дѣйствительно достигаютъ вполнѣ своего назначенія. Но это достоинство не избавляетъ большинства помянутыхъ изобрѣтеній отъ непрактичности въ примѣненіи и отъ большихъ пожертвованій, съ которыми сопряжено ихъ употребленіе. Всѣ способы, предложенные до сихъ поръ для сожиганія дыма, могутъ быть подраздѣлены на нѣсколько главныхъ разрядовъ, основаніемъ которыхъ служатъ слѣдующіе пріемы:

1) Пропусканіе дыма, отдѣляемаго засыпаннымъ вновь топливомъ, черезъ слой превратившагося въ раскаленный коксъ топлива, что достигается особеннымъ расположеніемъ большею частію двойныхъ рѣшетокъ. Сюда же принадлежатъ двойные очаги, въ которыхъ дымъ одного проходитъ чрезъ раскаленный коксъ помѣщающійся въ другомъ очагѣ и обратно, т. е. когда топливо перваго очага превратится въ коксъ, то свѣжее топливо засыпается во второй очагъ и отдѣляющіеся при этомъ газы обращаются на раскаленный коксъ перваго очага. Такимъ образомъ эти очаги требуютъ перемѣнной засыпки топлива и управленія перемѣнной тягой. Всѣ эти приборы въ высшей степени непрактичны, занимая или большое помѣщеніе, или требуя сложнаго управленія, или наконецъ подвержены частой ломкѣ и порчѣ своихъ частей. Къ этому же разряду принадлежатъ так-

(*) Этимъ именемъ (patent-fuel) въ Англіи называется топливо, приготовляемое изъ каменноугольной мелочи съ прибавкою дегтя или другихъ ингредіентовъ, дающихъ массѣ связь послѣ ея формовки.

же приборы Жоржа и Дюмери, отличающіеся впрочемъ отъ предъидущихъ какъ своею конструкціею, такъ и основною идеею.

Система Жоржа (*) состоитъ, главнѣйшимъ образомъ, въ обратномъ направленіи тяги воздуха и пламени. Воздухъ притекаетъ въ этомъ приборѣ къ топливу не черезъ зольникъ, а черезъ печныя дверцы, черезъ которыя производится и засыпаніе топлива; топка отдѣлена въ немъ глухою переборкою, такъ что пламя обращается необходимо въ зольникъ, дверцы котораго остаются постоянно закрытыми, а оттуда уже оно распредѣляется по пламеннымъ ходамъ. Но снарядъ этотъ непрактиченъ по невозможности избѣжать въ немъ значительной потери лучистаго теплорода, хотя сгараніе топлива достигается имъ въ совершенствѣ; вся масса топлива помѣщается въ этомъ приборѣ на одной и той же рѣшеткѣ, причемъ свѣжее топливо занимаетъ верхній ея слой, а раскаленное нижній. Такъ какъ воздухъ притекаетъ къ топливу сверху внизъ, то продукты перегонки свѣжаго топлива (горючіе углеродистоводородные газы), увлекаясь теченіемъ воздуха, проходятъ черезъ раскаленный слой топлива, причемъ смѣшиваются тѣсно съ воздухомъ, воспламеняются и сгораютъ въ совершенствѣ. Приборъ Дюмери, описанный въ отдѣльной, изданной изобрѣтателемъ брошюрѣ, основывается на этой же самой идеѣ, т. е. на пропусканіи продуктовъ разложенія свѣжаго топлива чрезъ раскаленный слой кокса, чего онъ достигаетъ особымъ механизмомъ весьма сложнымъ и цѣннымъ, хотя и дѣйствующимъ въ совершенствѣ. Впрочемъ приборъ этотъ имѣлъ бы особенную цѣну въ примѣненіи къ локомотивамъ, ибо, кромѣ сожиганія дыма, имъ достигается сгараніе въ данное время весьма большаго количества топлива, относительно величины рѣшетки.

2) Введеніе въ топку свѣжаго воздуха черезъ особыя отдушины, въ помощь воздуху, призываемому тягой черезъ зольникъ. Вспомогательный притокъ воздуха идетъ или надъ рѣшеткой или позади ея, въ пламенномъ отдѣленіи. Къ этой категоріи принадлежитъ и система Виліамса, заключающаяся въ устройствѣ

(*) Génie industriel vol. X p. 113.

позади рѣшетки ящика, или цилиндра, съ отверстіями, черезъ которыя впускается свѣжій воздухъ, довершающій сгараніе продуктовъ разложенія топлива.

Система эта безъ сомнѣнія самая вѣрная и самая практическая, ибо можетъ быть легко примѣнена ко всѣмъ очагамъ, требуя самыхъ ничтожныхъ расходовъ. Опыты Комба, члена Французской Академіи, вполнѣ подтверждаютъ достоинство идеи Виліамса.

3) Впусканіе пара. Пропуская водный паръ черезъ рѣшетку, засыпанную раскаленнымъ топливомъ или по поверхности топлива, онъ отчасти разлагается, образуя углекислоту, окись, углеродъ и водородъ, а отчасти увлекается тягою, значительно содѣйствуя ея стремленію. Окись углерода и водородъ воспламеняются и даютъ сильное и длинное пламя, если сожигается при этомъ топливо, мало содержащее въ себѣ водорода, какъ напримѣръ тощіе сорты каменнаго угля, антрацитъ, и коксъ. Но при образованіи въ этомъ случаѣ газовъ температура топки сильно понижается, такъ что возможное для впуска количество пара имѣетъ свой ограниченный предѣлъ. Впусканіе же пара черезъ дымящее топливо нимало не помогаетъ сожиганію дыма, хотя нѣкоторые изобрѣтатели и претендуютъ на это свойство пара.

4) Превращеніе топлива въ горючіе газы. Идея эта составляетъ одинъ изъ самыхъ важныхъ современныхъ вопросовъ не только относительно возможности совершеннаго сгаранія топлива, но и выгодъ въ извлеченіи изъ него полезнаго дѣйствія.

Выгоды эти легко себѣ объяснить весьма простыми теоретическими соображеніями (*); замѣчательные же опыты Эбельмана и наконецъ новѣйшія изысканія г. Бофюме подтверждаютъ на практикѣ всю справедливость этихъ предположеній. Приборъ Бофюме (Beaufumé) (**) во первыхъ совершеннѣе сжи-

(*) Знакомые нѣсколько съ предметомъ химіи могутъ найти объясненіе этого вопроса въ технологіи Ильенкова въ статьѣ «о газахъ какъ топливѣ».

(**) Génie industriél t. XVI p. 129.

гаетъ дымъ (или образуемые этимъ приборомъ газы, не допуская собственно образованія дыма), чѣмъ всѣ остальные дымогарные снаряды, и во вторыхъ доставляетъ болѣе полезнаго дѣйствія, чѣмъ всѣ обыкновенные способы сожиганія топлива. Приборъ этотъ можетъ, сверхъ того, быть употребленъ въ совершенно различныхъ промышленныхъ производствахъ, какъ напр. при обжиганіи фарфора, гончарныхъ издѣлій, извести и проч.

Основаніе этой системы заключается въ сожиганіи топлива въ особомъ приборѣ, съ цѣлію во первыхъ превращенія его въ горючіе газы, т. е. превращенія содержащагося въ немъ углерода въ окись, смѣшанную съ большимъ или меньшимъ содержаніемъ углеродоводородовъ, смотря по свойству сожигаемаго топлива, и во вторыхъ въ сожиганіи этихъ газовъ, помощію нагрѣтаго воздуха, подъ паровыми котлами или въ какихъ нибудь другихъ приборахъ.

Извѣстно, что, зная химическій составъ топлива или количество отдѣляемой имъ теплоты, можно всегда опредѣлить теоретически количество воды, которое можетъ быть имъ превращено въ паръ. Такъ напримѣръ, фунтъ каменнаго угля, отдѣляющаго 7500 единицъ теплоты, можетъ превратить въ паръ, имѣющій температуру 100°, $12^1/_2$ фунтовъ воды, взятой при 40°, *И*, т. е. при обыкновенной температурѣ воды въ холодникѣ. Но на практикѣ, высшее количество воды, которое можетъ быть выпарено этимъ самымъ углемъ доходитъ только до 9 или 10 фунтовъ, и то въ знаменитыхъ корнваллійскихъ котлахъ, которые не могутъ быть приняты на пароходахъ, ибо требуютъ весьма большаго помѣщенія; большею же частію не только пароходные, но даже и береговые котлы доставляютъ отъ 5 до 7 фунтовъ пару на фунтъ лучшаго каменнаго угля (*). Многіе изъ нашихъ паровыхъ судовъ не могутъ достигнуть даже и этихъ цифръ. Опыты, произведенные въ Па-

(*) Новѣйшей постройки котлы французскаго инженера Фарко доставляютъ до 9 и болѣе фунтовъ пару на фунтъ угля. Котлы эти пріобрѣли нынѣ одинаковую извѣстность съ корнваллійскими.

рижѣ надъ приборомъ Бофюме, доказываютъ, между прочимъ, что при топкѣ Монскимъ, жирнымъ каменнымъ углемъ, количество выпаренной этимъ приборомъ воды доходило до 11,17 фунт. на одинъ фунтъ топлива. Фактъ замѣчательный, но совершенно понятный, если принять на видъ самое совершенство идеи Бофюме. Крайне было бы желательно, чтобы наши ученые промышленники обратили все должное вниманіе на эти результаты и испытали бы описанный нами приборъ.

5) Механическая раздача топлива (distributeurs mécaniques). Къ этой системѣ принадлежатъ подвижныя и ступенчатыя рѣшетки. Въ нихъ или засыпаніе топлива производится приводомъ паровой машины, измельчающимъ предварительно топливо, или приводится въ движеніе рѣшетка, на которую равномѣрно падаетъ топливо. Описанная въ Морскомъ Сборникѣ (№ 6 1858 г.) рѣшетка Тайльфера принадлежитъ къ числу лучшихъ этого разряда приборовъ. Изобрѣтеніе это, принадлежащее собственно Джексу (Juckes), привиллегировано было въ Англіи въ 1842 году и введено во Францію Тайльферомъ. Приборъ этотъ весьма употребителенъ какъ въ Англіи, такъ и во Франціи, но сколько можно сказать за него, столько же и противъ него. Единственная, достигаемая имъ цѣль,—это сожиганіе топлива безъ дыма; что же касается до доставляемой имъ экономіи въ топливѣ и до меньшей его цѣнности сравнительно съ обыкновенною колосниковою рѣшеткою, то эти преимущества весьма сомнительны, какъ то доказываютъ замѣчательные опыты Комба (Annales des mines, 4 serie, t. XI p. 205). Не должно забывать, что сожиганіе топлива безъ появленія копотнаго дыма не есть ручательство за совершенное сгараніе топлива: въ числѣ продуктовъ горѣнія, отдѣляющихся въ этомъ случаѣ изъ трубы, можетъ быть значительное содержаніе окиси углерода, газа не замѣтнаго на видъ, но отдѣляющаго большое количество теплоты; кромѣ того, если совершенство горѣнія достигается исключительно большимъ притокомъ воздуха, какъ это и есть при употребленіи рѣшетокъ Тайльфера, то охлажденіе имъ топки составитъ потерю теплоты, которая едва ли вознаградится приращеніемъ въ топкѣ теплорода отъ болѣе совершеннаго сгаранія газовъ.

Что же касается до 18 процентной экономіи въ расходованія топлива, найденной шербургской и брестской коммисіями, то она говоритъ только не въ пользу тѣхъ печей, въ которыхъ сожиганіе топлива выгоднѣе совершается при посредствѣ этой рѣшетки, нежели на обыкновенныхъ колосникахъ. Въ самомъ дѣлѣ, изъ донесенія шербургской коммисіи, производившей опыты надъ рѣшеткою Тайльфера сравнительно съ колосниковою топкою, видно, что одинъ килограммъ угля, сожженнаго на обыкновенныхъ колосникахъ, доставлялъ 5,6 кгр. пара; а по донесенію брестской коммисіи, употребленный въ пробу котелъ доставлялъ лишь 4,3 кгр. пара на одинъ килограммъ угля сожженнаго на обыкновенныхъ колосникахъ. Мы соглашаемся вполнѣ, что при подобныхъ условіяхъ, рѣшетка Тайльфера можетъ дѣйствительно доставить 18% (цифра, какъ видно, все таки натянутая) экономіи въ топливѣ, но будетъ ли эта рѣшетка имѣть какое нибудь значеніе въ тѣхъ случаяхъ, когда котелъ, при обыкновенной колосниковой топкѣ доставляетъ 7—8 фунтовъ пара на фунтъ каменнаго угля, это весьма сомнительно, судя по вышеупомянутымъ опытамъ Комба. Прежде всего нужно бы было стараться достигнуть убѣжденія, что печи и котлы могутъ быть выстроены безъ необходимости прибѣгать въ послѣдствіи къ неуклюжей и дорогой рѣшеткѣ Тайльфера, тѣмъ болѣе, что современная наука даетъ полную возможность рѣшить удовлетворительно этотъ вопросъ; что же касается до средствъ помочь дѣлу въ находящихся уже въ употребленіи котлахъ, какъ напримѣръ, въ тѣхъ, надъ которыми производились въ Шербургѣ и Брестѣ опыты, то мы указываемъ на сочиненія Грувеля и Виліямса, которыя могутъ убѣдить всѣхъ и каждаго въ томъ, что даже и въ подобныхъ случаяхъ можно вѣрно достигнуть цѣли другими болѣе дешевыми и болѣе практическими средствами, нежели рѣшеткою Тайльфера. Намъ случалось видѣть ея употребленіе и слышать отзывы объ ней, но они далеко не оправдываютъ всѣхъ семи добродѣтелей, высчитанныхъ въ Мор. Сб. въ пользу рѣшетки Тайльфера; изъ нихъ справедливы только 3,4 и 7 (стр. 103), противъ остальныхъ же можно сказать слѣдующее: во первыхъ

приведеніе рѣшетки въ движеніе требуетъ содѣйствія части силы паровой машины, силы хотя и незначительной, но которая должна быть принята въ расчетъ, тѣмъ болѣе, что при разводкѣ паровъ, до тѣхъ поръ пока машина не пущена въ дѣйствіе, вращеніе рѣшетки должно производиться въ ручную, если при этомъ нѣтъ особой машины, въ одну паровую силу (petit cheval); рѣшетка подвержена необходимо частымъ повреждеиіямъ, какъ орудіе, которое постоянно дѣйствуетъ при высокой температурѣ, и притомъ безъ смазки; рѣшетка часто засаривается, почему требуетъ отъ времени до времени утомительной чистки; такъ какъ уголь долженъ быть употребляемъ на этой рѣшеткѣ въ самомъ мелкомъ видѣ, то нужно разламывать крупные куски, иначе они не имѣли бы времени сгорѣть въ продолженіе движенія рѣшетки. Всѣ эти пріемы требуютъ столько силы и рабочихъ рукъ, что управленіе подобною топкою дѣлается необходимо затруднительнѣе, чѣмъ при обыкновенныхъ колосникахъ. Наконецъ главнѣйшій недостатокъ этого снаряда состоитъ въ томъ, что при задней оконечности его рѣшетки всегда проходитъ безполезный избытокъ воздуха, а въ случаѣ засорѣнія мѣстами рѣшетки или обнаженія пустыхъ въ ней пространствъ, воздухъ притекаетъ къ топливу неровно, такъ что чрезъ это всякая экономія въ топливѣ дѣлается совершенно сомнительною. Что же касается до увѣренія, что *прочная рѣшетка* Тайльфера съ избыткомъ окупаетъ свою высокую стоимость передъ непрочностью обыкновенныхъ колосниковъ, то понятно, что это качество сомнительнѣе всѣхъ остальныхъ, ей приписываемыхъ. Излишне прибавлять, что эта рѣшетка служитъ лишь для сожиганія каменнаго угля, но никакъ не другаго рода топлива. Высчитывая всѣ недостатки рѣшетки Тайльфера, мы не имѣли цѣлію отрицать безусловно ея достоинства, но и не считали нужнымъ безусловно признавать приписываемыя ей похвалы.

Обращаясь къ обыкновенной топкѣ паровыхъ машинъ, нужно прибавить, что правильное устройство печей и котловъ не составляетъ еще единственнаго условія хорошей топки: умѣніе управлять ею играетъ въ этомъ случаѣ не послѣднюю

роль, и въ этомъ отношеніи нельзя еще разъ не указать на сочиненіе Виліямса, которое при многихъ, совершенно новыхъ практическихъ замѣчаніяхъ, заключаетъ въ себѣ и основательный теоретическій взглядъ на самый процессъ топки. Во французскомъ переводѣ этой книги (Considération chimiques et pratiques sur la combustion de charbon et sur les moyens de prevenir la fumée) Бона-Криставъ (переводчикъ ея) помѣстилъ свое введеніе, которое, ознакомляя читателя съ содержаніемъ книги Виліамса, составляетъ само по себѣ замѣчательную статью, которую мы считаемъ полезнымъ привести здѣсь въ переводѣ. Служба переводчика подъ начальствомъ знаменитаго капитана Пари (Paris) можетъ служить ручательствомъ за дѣльность многихъ практическихъ замѣчаній, которыя онъ также приводитъ въ своей статьѣ.

I.

Неизвѣстная намъ причина, проницающая всѣ тѣла и постоянно противящаяся взаимному притяженію ихъ частицъ, производитъ своимъ различнымъ движеніемъ разнообразныя явленія теплоты, свѣта и электричества; въ этой же причинѣ кроется таинственный дѣятель жизни органическихъ существъ, ею же сохраняется вся вѣчная юность и величіе вселенной, въ ней же заключается и источникъ той механической силы, которую мы называемъ теплотою.

Итакъ всѣ тѣла содержатъ въ себѣ теплоту; подобно всякой другой силѣ, она можетъ быть разсматриваема въ отношеніи количества и напряженія (intensité).

Тоже количество теплоты можетъ имѣть безконечно различное напряженіе, подобно тому какъ опредѣленное количество силы тяжести или извѣстная масса можетъ дѣйствовать съ различнымъ напряженіемъ на противупоставляемыя ей тѣла, смотря по разстоянію, отдѣляющему ее отъ этихъ тѣлъ, или подобно тому какъ измѣняется напряженіе воды соотвѣтственно измѣненію уровня въ заключающемъ ея сосудѣ, то есть:

1) Напряженіе того же количества теплоты увеличивается съ уменьшеніемъ занимаемаго ею пространства и обратно.

2) Напряженіе теплоты (степень жара), заключенной въ данномъ пространствѣ, увеличивается вмѣстѣ съ содержаніемъ въ этомъ пространствѣ количества теплоты и обратно.

Напряженіе теплоты, содержащейся въ какомъ нибудь тѣлѣ, называется температурою этого тѣла. Температуры сравниваются между собою посредствомъ термометровъ, инструментовъ весьма общеизвѣстныхъ. Мы говоримъ, что они сравниваются, но не измѣряются, потому что линіи называемыя градусами температуры, далеко не находятся въ прямомъ отношеніи къ дѣйствительной величинѣ напряженій теплоты. Для настоящаго же измѣренія этихъ напряженій, нужно бы было ихъ выразить въ числахъ вѣса или давленія, какъ выражаются напряженія всякихъ другихъ силъ; но до сихъ поръ, формулы, связывающія отношенія между даннымъ числомъ градусовъ температуры и соотвѣтствующимъ давленіемъ, остаются еще далеко несовершенными и слишкомъ сложными, чтобы можно было примѣнить ихъ къ дѣлу, притомъ же примѣненіе это могло бы ограничиться лишь нѣкоторыми исключительными случаями, такъ какъ всѣ они еще не могли быть подведены подъ общій законъ.

И потому мы имѣемъ право сказать, что термометръ показываетъ намъ только, что двѣ сравниваемыя температуры равны между собою или неравны, но не даетъ намъ никакого понятія объ отношеніи этихъ температуръ къ точно опредѣленной единицѣ.

Во всякомъ случаѣ, имѣя дѣло съ теплотою, не должно забывать существеннаго различія между количествомъ теплоты и ея напряженіемъ, т. е. помнить всегда, что:

1) Тѣла, содержащія одинаковое количество теплоты, могутъ имѣть весьма различныя температуры.

2) Тѣла, имѣющія одинаковую температуру, могутъ содержать въ себѣ весьма различныя количества теплоты.

Слова — *теплый* и *холодный* выражаютъ лишь наши относительныя понятія о напряженіи. Изъ всѣхъ окружающихъ

насъ тѣлъ намъ кажется наиболѣе теплымъ то, которое имѣетъ высшую температуру, или то, котораго теплота имѣетъ наибольшее напряженіе, каково бы ни было при томъ содержаніе въ этихъ тѣлахъ количества теплоты.

Вообще же: не одинаково теплыя тѣла, находясь въ соприкосновеніи между собою, стремятся сдѣлаться одинаково теплыми или уровнять свою температуру, при чемъ болѣе теплыя тѣла уступаютъ свою теплоту болѣе холоднымъ до тѣхъ поръ, пока всѣ они не достигнутъ одинаковой температуры, или что одно и тоже, пока теплота ихъ не будетъ имѣть одинаковое напряженіе, каково бы ни было притомъ количество содержащейся въ каждомъ изъ нихъ теплоты.

Когда мы судимъ о тѣлѣ, что оно тепло или холодно, то мы относимъ въ этомъ случаѣ сравненія собственно къ температурѣ нашего тѣла, равняющейся приблизительно 37° *Ц*. Всякое тѣло, имѣющее температуру выше 37° кажется намъ теплымъ, ибо мы при этомъ заимствуемъ отъ него теплоту; всякое же тѣло, имѣющее температуру ниже 37°, кажется намъ холоднымъ, потому что мы уступаемъ ему свою теплоту. Но не должно обманываться въ нашихъ ощущеніяхъ и забывать, что холодное тѣло можетъ часто содержать въ себѣ болѣе теплоты, чѣмъ теплое.

Полное количество теплоты содержащейся въ тѣлѣ, выражается суммою свободной и скрытой въ немъ теплоты.

Свободная теплота помѣщается въ порахъ или наружи частицъ тѣла; увеличеніе или уменьшеніе ея сопровождается повышеніемъ или понижеміемъ температуры, что бываетъ тотчасъ доступно нашимъ наблюденіямъ.

Скрытая же теплота, будучи заключена внутри самыхъ частицъ, обнаруживается въ нѣкоторыхъ опредѣленныхъ случаяхъ; измѣненія ея имѣютъ вліяніе на температуру, только въ томъ случаѣ, когда они имѣютъ результатомъ увеличеніе или уменьшеніе свободной теплоты; во всѣхъ же остальныхъ случаяхъ они скрываются отъ нашихъ чувствъ. Вообще же:

1) Полныя количества теплоты, содержащіяся въ однород-

ныхъ тѣлахъ, имѣющихъ одинаковую температуру, пропорціональны массамъ этихъ тѣлъ.

2) Пока тѣло остается въ томъ же твердомъ, жидкомъ или газообразномъ состояніи, то количество теплоты пріобрѣтаемое или теряемое имъ, увеличиваетъ или уменьшаетъ свободную теплоту, возвышаетъ или понижаетъ температуру, но не измѣняетъ скрытой въ немъ теплоты.

3) Когда тѣло переходитъ изъ твердаго состоянія въ жидкое, или изъ жидкаго въ газообразное, то количество поглащаемой имъ теплоты увеличиваетъ только содержаніе скрытой теплоты, но не измѣняетъ ни свободную теплоту, ни температуру.

4) Если бы въ тѣлѣ, сохраняющемъ полную свою теплоту, уменьшилась, въ слѣдствіе какихъ нибудь причинъ, скрытая теплота, то свободная теплота и температура увеличились бы въ немъ и на оборотъ.

Прибавимъ наконецъ, что удѣльною теплотою или теплоемкостію тѣла называется количество теплоты, потребное для возвышенія его температуры на одинъ градусъ (*). Вообще же:

1) Теплоемкость тѣла увеличивается съ его температурою.

2) Тѣла разнородныя имѣютъ различную удѣльную теплоту.

Таковы главные законы касающіеся количества и напряженія теплоты; имъ обязаны мы тѣми успѣхами промышленности,

---

(*) За единицу мѣры этой теплоты условились принимать количество теплоты, потребное для возвышенія на 1° температуры извѣстнаго вѣса воды. Французскіе ученые принимаютъ за этотъ вѣсъ килограммъ, а русскіе и фунтъ и пудъ; въ физикѣ г. Ленца принятъ фунтъ, въ таблицахъ Липина—пудъ; впрочемъ во всѣхъ вычисленіяхъ, касающихся предметовъ физики и химіи, обыкновенно прибѣгаютъ къ французскимъ десятичнымъ мѣрамъ, и потомъ уже переводятъ ихъ на русскія.

Много было писано и говорено о неудобствахъ нашихъ мѣръ и о всей пользѣ замѣненія ихъ французскими или покрайней мѣрѣ десятичными, но до сихъ поръ намъ приходится оставаться лишь при однихъ желаніяхъ; уже одно сокращеніе въ нашей ариѳметикѣ главы о наименованныхъ числахъ принесло бы огромную пользу сбереженіемъ времени и труда учащихся, если не дѣловыхъ людей. *Примѣч. перев.*

которые позволяютъ намъ справедливо гордиться современною эпохою.

Новѣйшія принятыя механикою теоріи предполагаютъ, что теплота и движеніе суть синонимы. Заключеніе это могло бы быть совершенно справедливо, если бы слово теплота выражало ощущеніе производимое на насъ какимъ нибудь топливомъ, имѣющимъ сравнительно съ нимъ высшую или низшую температуру; но если принять, что слово теплота означаетъ собственно причину этого ощущенія, и если въ тоже время разсматривать ее какъ механическую силу, то эта новая теорія можетъ легко привести въ заблужденіе, ибо, основываясь на ней, не трудно дойти до смѣшенія причины съ дѣйствіемъ и такимъ образомъ незамѣтно перейти къ идеѣ о вѣчномъ движеніи, т. е. къ идеѣ, что тѣмъ же количествомъ теплоты, или тою же силою можно достигнуть безконечно большой работы.

II.

Теплота есть движущая сила, ибо она имѣетъ свойство измѣнять объемы тѣлъ, не измѣняя ихъ массы.

Вообще же: объемъ тѣла увеличивается или уменьшается смотря потому, поглощаетъ ли это тѣло теплоту или теряетъ ее. Это увеличеніе и уменьшеніе объема называется расширеніемъ и сжатіемъ.

Еслибъ мы дали тѣлу такое положеніе, что и расширеніе и сжатіе его могли происходить въ извѣстномъ направленіи, вводя въ это тѣло или отнимая отъ него послѣдовательно извѣстныя количества теплоты, то мы получили бы непрерывный рядъ перемѣнныхъ движеній, которыя можно бы было по произволу преобразовать во всякое другое движеніе.

Мы можемъ также произвести непрерывное движеніе послѣдовательнымъ снабженіемъ теплотою извѣстныхъ количествъ жидкой или газообразной массы и ихъ постояннымъ возобновленіемъ по мѣрѣ ихъ расширенія.

Увеличить въ тѣлѣ теплоту — значитъ нагрѣть его; убавить теплоту — значитъ охладить его. Но мы знаемъ, что тѣло нагрѣвается или охлаждается, когда оно находится въ соприкосно-

веніи съ тѣломъ болѣе горячимъ или болѣе холоднымъ; слѣдовательно для нагрѣванія должно:

1) Возвысить температуру нагрѣвающихъ тѣлъ выше нагрѣваемыхъ.

2) Держать нагрѣвающее тѣло въ соприкосновеніи съ нагрѣваемымъ, пока ихъ температуры не придутъ въ равновѣсіе.

Въ практикѣ первый результатъ достигается горѣніемъ, второй же топкою или собственно нагрѣваніемъ.

Горѣніемъ вообще называется химическое соединеніе, сопровождаемое отдѣленіемъ скрытой теплоты и появленіемъ свѣта. Въ разсматриваемомъ же нами частномъ случаѣ горѣніе есть соединеніе находящагося въ воздухѣ кислорода съ водородомъ и углеродомъ тѣлъ, извѣстныхъ въ общежитіи подъ названіемъ топлива.

Горѣніе тѣлъ долго было разсматриваемо не какъ соединеніе, а какъ разрушеніе ихъ, обязанное дѣйствію огня; теперь же извѣстно всѣмъ и каждому, что процессъ горѣнія заключается въ превращеніи элементовъ горящаго тѣла въ новыя соединенія, въ массѣ которыхъ сохраняется вся первоначальная цѣлость элементовъ употребленнаго топлива.

Полное количество теплоты содержимой соединяющимися тѣлами, не измѣняется въ продолженіе всего времени горѣнія; но образующіяся вновь соединенія содержатъ въ себѣ всегда менѣе скрытой теплоты, чѣмъ первоначальныя тѣла и потому какъ свободная теплота, такъ и температура этихъ соединеній должны быть необходимо выше.

Одинъ объемъ кислорода привлекаетъ къ себѣ два объема водорода; масса эта сжимается при своемъ соединеніи, образуя два объема водяныхъ паровъ. При этомъ сжатіи часть скрытой теплоты, содержащейся внутри атомовъ, выдѣляется наружу ихъ, и тѣмъ увеличиваетъ какъ свободную теплоту, такъ и температуру новыхъ тѣлъ.

Точно также одинъ объемъ паровъ углерода привлекаетъ къ себѣ два объема кислорода, а эти три объема, сжимаясь при своемъ соединеніи, образуютъ два объема углекислоты. Сжатіе это сопровождается уменьшеніемъ скрытой теплоты, но какъ

количество полной теплоты въ этомъ случаѣ не измѣнилось, то слѣдуетъ увеличеніе свободной теплоты и возвышеніе температуры.

Сжатіе объемовъ вызываетъ въ образовавшихся вновь атомахъ стремленіе къ равновѣсію, стремленіе, которое вслѣдствіе ихъ быстраго вибраціоннаго движенія, сопровождается появленіемъ свѣта.

Два литра водорода вѣсятъ . . . . . 0,18 гр.
И одинъ литръ кислорода вѣситъ . . . . . 1,44 гр.
При 0° и при нормальномъ давленіи атмосферы они образуютъ два литра паровъ воды, вѣсящихъ. . . . . 1,62 гр.

Количество отдѣляемой при ихъ образованіи скрытой теплоты (*) равняется 6,26 (**), которыя при теплоемкости паровъ воды 0,475, (***) въ состояніи будутъ нагрѣть эти два литра паровъ воды до температуры 8130° *Ц*. $\left(\frac{6,26\times1000}{0,475\times0,62}\right)$ и доставить имъ упругость около 30 атмосферъ.

Два литра кислорода вѣсятъ . . . . . 2,88 гр.
и 1 литръ паровъ углерода вѣситъ. . . . . 1,08 гр.
При 0° и при нормальномъ давленіи атмосферы, два литра углекислоты будутъ вѣсить. . . . . 3,96 гр.

Количество отдѣляемой, при ихъ образованіи, скрытой теплоты равняется 7,858, которыя при теплоемкости углекислоты въ 0,2164, могутъ возвысить температуру этихъ двухъ литровъ до 9170° *Ц*., и доставить имъ упругость около 34 атмосферъ.

Въ вычисленіяхъ этихъ мы предположили, что теплоемкости и коефиціенты расширенія водныхъ паровъ и углекислоты — величины постоянныя; въ сущности же предположеніе это не совсѣмъ справедливо; мы хотѣли только дать приблизительное понятіе о результатахъ, достигаемыхъ горѣніемъ.

(*) Опыты Реньо, Tom. Richard, Aide-mémoire general des ingénieurs, tome 1, corrections et additions, page X.

(**) Здѣсь разумѣются французскія единицы теплоты.

Прим. перев.

(***) M. C. Laboulage, Dictionnaire des Arts et Manufactures, 2 éd., articles Combustibles et Combustion.

Притомъ же температура новыхъ соединеній понижается тотчасъ при ихъ образованіи, во первыхъ вслѣдствіе ихъ расширенія, а во вторыхъ потому, что они уступаютъ большую часть своей теплоты азоту атмосферическаго воздуха, остающагося свободнымъ по совершеніи горѣнія.

Упругость, пріобрѣтаемая водными парами и углекислотою, доказываетъ, что горѣніе можетъ быть по справедливости разсматриваемо какъ рядъ послѣдовательныхъ взрывовъ.

Итакъ мы видѣли, что результатомъ горѣнія было преобразованіе топлива и атмосферическаго воздуха въ водный паръ, углекислоту и азотъ, и что преобразованіе это сопровождается сильнымъ возвышеніемъ температуры новыхъ соединеній, которыя могутъ слѣдовательно служить нагрѣвающими тѣлами.

Слѣдовательно, для произведенія горѣнія, должно:

1) Смѣшать топливо, или привести его въ соприкосновеніе съ достаточнымъ количествомъ воздуха, чтобы весь водородъ и углеродъ топлива соединился съ кислородомъ воздуха въ водный паръ и углекислоту.

2) Дѣлать смѣшеніе такимъ образомъ, чтобы вся отдѣляющаяся при соединеніи скрытая теплота была исключительно употреблена на возвышеніе температуры смѣси.

3) Употребленіе этой смѣси на нагрѣваніе начинать не прежде пока окончится весь процессъ горѣнія, условіе необходимое для избѣжанія его остановки, ибо всякая прерывность горѣнія неизбѣжно сопровождается образованіемъ копотнаго дыма, т. е. потерею извѣстной части топлива и слѣдовательно уменьшеніемъ отдѣленія скрытой теплоты.

Когда горѣніе кончилось, начинается нагрѣваніе. Для этого нагрѣвающія тѣла приводятся въ соприкосновеніе съ нагрѣваемыми. Назначеніе первыхъ — какъ можно быстрѣе возвышать температуру послѣднихъ тѣлъ; чѣмъ быстрѣе будетъ выполнена данная работа, тѣмъ болѣе будетъ ея значеніе, тѣмъ большее количество теплоты будетъ передано нагрѣваемымъ тѣламъ.

Итакъ для топки требуется:

1) Привести нагрѣвающія тѣла въ прикосновеніе съ наиболѣе

холодными частями нагрѣваемыхъ тѣлъ, ибо передача теплоты совершается тѣмъ быстрѣе, чѣмъ значительнѣе между ними разность температуръ, кромѣ тѣхъ случаевъ, въ которыхъ нагрѣваемое тѣло принимаетъ сфероидальное состояніе (*).

2) Удерживать нагрѣвающія тѣла въ соприкосновеніи съ нагрѣваемыми до тѣхъ поръ, пока тѣ и другія не примутъ по возможности одинаковую температуру, т. е. пока первыя не передадутъ послѣднимъ возможно большее количество теплоты.

Обстоятельства, при которыхъ нагрѣваемыя тѣла могутъ переходить въ сфероидальное состояніе, должны обращать на себя особенное вниманіе; ибо когда эти обстоятельства обнаруживаются случайно, не будучи предвидимы заранѣе, то какъ самый снарядъ, такъ и находящіяся при немъ лица необходимо подвергаются величайшей опасности.

Теорія горѣнія объяснена основательно уже съ давнихъ поръ, но несмотря на то, дѣйствія практики клонятся какъ бы къ совершенному ея отсутствію. Всѣ авторы, писавшіе о паровыхъ машинахъ, гнались исключительно за изученіемъ самаго механизма и малѣйшихъ его подробностей. Неопредѣленный общій взглядъ, факты безъ связи, эмпирическія формулы, основанныя на болѣе или менѣе шаткихъ данныхъ, вотъ все чѣмъ эти авторы ограничиваются, толкуя о горѣніи, т. е. о той главнѣйшей операціи, въ которой заключается весь источникъ силы самой машины, и безъ которой это орудіе представляло бы неподвижную и безполезную груду матеріаловъ. Многіе смотрятъ на котелъ и печь, какъ на составную часть машины, такъ что учащійся, при подобной путаницѣ понятій, приходитъ наконецъ къ тому нелѣпому убѣжденію, что собственно въ машинѣ и заключается самая сила, или причина движенія.

(*) Сфероидальное состояніе тѣлъ и всѣ явленія къ нему относящіяся были въ первый разъ основательно изслѣдованы и изучены г. Бутиньи. Что касается до подробностей этого вопроса, то мы отсылаемъ читателя къ замѣчательнымъ трудамъ Бутиньи, съ которыми долженъ быть знакомъ всякій занимающійся примѣненіями теплоты.

Труды эти публикованы подъ названіемъ: Etudes sur les corps à l'état spheroidal, 3 édition, par. P. H. Boutigny.

Единственный ученый, занявшійся основательнымъ примѣненіемъ теоріи горѣнія, былъ Виліамсъ. Онъ обнимаетъ свѣтлымъ своимъ взглядомъ всю сложность разсматриваемаго нами вопроса, ему же мы обязаны и усовершенствованіемъ нашихъ, столь не практичныхъ нагрѣвательныхъ приборовъ.

Виліамсъ начинаетъ свое сочиненіе яснымъ изложеніемъ процесса горѣнія; далѣе онъ разсматриваетъ всѣ условія необходимыя для достиженія совершеннаго горѣнія, разбирая это явленіе со всѣхъ сторонъ; за тѣмъ объясняетъ въ точности причины появленія дыма, отвергая всякую пользу приборовъ, имѣющихъ цѣлію *сжигать дымъ*, и доказывая притомъ справедливо, что цѣль эта можетъ быть достигнута только появленіемъ бездымнаго пламени, но что сжечь, въ самой же печи, образовавшійся однажды дымъ — физически невозможно.

Переходя отъ теоріи къ практикѣ, Виліамсъ доказываетъ, что принятое до сихъ поръ устройство печей основано на какихъ то вымышленныхъ или ложныхъ началахъ, а не на теоретическихъ истинахъ, причемъ разбираетъ различныя системы печей, указываетъ на недостатки, раскрываетъ шарлатанизмъ и преслѣдуетъ съ строгою логичностію всѣ закоренѣлыя ошибки. Далѣе онъ отдаетъ отчетъ во всѣхъ произведенныхъ имъ опытахъ для достиженія наивыгоднѣйшей топки, и предлагаетъ для этой цѣли средства, которыя при своей простотѣ, дѣйствительности и малой стоимости, должны бы быть необходимо примѣнены ко всѣмъ находящимся въ дѣйствіи топкамъ. Трудъ его оканчивается совершенно новымъ взглядомъ на передачу теплоты, на выпарку воды и обращеніе ея въ паровыхъ котлахъ, предметы на которые не обращено было до сихъ поръ никакого вниманія.

Сочиненіе это тѣмъ болѣе должно интересовать людей, занимающихся паровымъ судоходствомъ, что въ немъ посвященъ спеціальный отдѣлъ пароходнымъ котламъ; приборы эти, отличающіеся своими размѣреніями и силою, вмѣстѣ съ тѣмъ самые неудовлетворительные; и потому все, что только можетъ содѣйствовать ихъ улучшенію, должно обратить на себя серьезное вниманіе.

Г. Виліамсъ, разбирая всѣ существующіе въ этомъ отношеніи недостатки, указываетъ вмѣстѣ съ тѣмъ и на средства къ ихъ исправленію. Мы предлагаемъ въ особенности вниманію читателей статью о трубчатыхъ котлахъ съ возвратнымъ пламенемъ, которые пріобрѣли теперь столь большую извѣстность.

Одно изъ главныхъ достоинствъ этой книги состоитъ въ томъ, что она при своей популярности изложенія можетъ быть доступна для всѣхъ, какъ въ отношеніи приводимыхъ въ ней истинъ науки, такъ и находящихся съ ними въ зависимости фактовъ, которые Виліамсъ беретъ изъ ряда ежедневно происходящихъ передъ нами явленій и которые могутъ быть тотчасъ же нами провѣрены.

Опираясь на указанія такого наставника какъ г. Виліамсъ, мы постараемся пояснить главную причину недостатковъ нашихъ нагрѣвательныхъ приборовъ и изложить вкратцѣ общія условія ихъ устройства.

III.

1690 годъ.—Папенъ беретъ цилиндрическую трубку и наполняетъ ее отчасти водою; потомъ вталкиваетъ въ эту трубку поршень и ставитъ ее на жаровню. Вода нагрѣвается и превращается въ пары; упругость ихъ преодолѣваетъ вскорѣ атмосферическое давленіе и гонитъ поршень вверхъ цилиндра.

Убираютъ угли,—и пары, уступая окружающему ихъ воздуху часть своей теплоты, охлаждаются, уменьшаютъ свой объемъ и упругость до той степени, что тяжесть атмосферы гонитъ поршень обратно внизъ. Приближая жаровню къ цилиндру и удаляя ее попеременно, тотъ же опытъ можетъ быть повторенъ произвольное число разъ.

Въ этой идеѣ мы находимъ всѣ элементы употребленія теплоты, какъ механической силы, именно: горѣніе, доставляющее силу; нагрѣваніе, вводящее эту силу въ тѣло, избранное ея орудіемъ; работу, произведенную этимъ орудіемъ подъ вліяніемъ силы, и охлажденіе (пара), въ которомъ заключается дѣйствительное расходованіе силы, пропорціональное количеству прошед-

веденной работы. Но всѣ эти элементы, будучи, такъ сказать, смѣшаны въ одномъ и томъ же мѣстѣ, не могутъ имѣть никакого полезнаго примѣненія. Какъ элементы растенія, заключенные всѣ вмѣстѣ подъ общую оболочку зерна, остаются въ бездѣйствіи до указаннаго имъ почвою разъединенія, такъ и идея Папена заключаетъ въ себѣ только сѣмя, которое для принесенія должнаго плода требовало удобренной почвы науки.

1705 годъ.—Ньюкоменъ и Коулей берутся за идею Папена; они подраздѣляютъ ея элементы на двѣ группы: въ одну помѣщаютъ горѣніе и нагрѣваніе; въ другой соединяютъ работу пара и охлажденіе. Какъ сѣмя, разорвавшее свою оболочку, пускаетъ ростокъ и корень въ предназначенныя имъ противоположныя стороны, такъ и идея Папена, благодаря сдѣланному въ ней Ньюкоменомъ и Коулеемъ подраздѣленію, начинаетъ съ той поры жить, двигаться и приносить нѣкоторую пользу. Но еще долгое время новая сила сохраняетъ за собой всѣ признаки дѣтскаго возраста. Медленность и нерѣшительность ея движеній, небольшая работа, сравнительно съ ея тратой, неопредѣленность и несоразмѣрность формъ заключающаго ее организма заставляетъ ежеминутно опасаться за продолжительность ея существованія.

Впрочемъ, мало по малу, нѣкоторыя части этого организма совершенствуются; впрыскиваніе ускоряетъ охлажденіе; впускъ пара совершается безъ посторонней помощи; органы укрѣпляются и принимаютъ болѣе пристойныя формы, и движеніе дѣлается равномѣрнѣе. При всемъ томъ какой-то скрытый недугъ останавливаетъ по видимому развитіе новой силы; она скорѣе влачитъ, чѣмъ движетъ облекающій ее организмъ, и вся ея энергія, съ трудомъ удерживаемая паровымъ котломъ, парализируется при входѣ въ цилиндръ.

1769 годъ.—Является Уаттъ, и взоръ этого наблюдательнаго генія проникаетъ даже внутрь цилиндра и немедленно открываетъ въ немъ причину зла. Онъ замѣчаетъ, что пары безполезно уступаютъ большую часть своей теплоты самому цилиндру, только что охлажденному для впущенія заключавшихся въ немъ паровъ, что и пары охлаждаются весьма медленно въ этомъ ци-

линдрѣ, сильно нагрѣвшемся въ продолженіе ихъ работы; такимъ образомъ онъ удостовѣряется, что оба эти дѣйствія, совершаясь въ одномъ и томъ же мѣстѣ, необходимо вредятъ другъ другу. Вслѣдствіе сего онъ разъединяетъ ихъ, и пары, отработавъ въ постоянно нагрѣтомъ цилиндрѣ, сгущаются въ другомъ пространствѣ, постоянно содержимомъ въ охлажденномъ состояніи. И вдругъ, юная сила выступаетъ на широкій просторъ, удивляя вскорѣ весь свѣтъ своимъ баснословнымъ развитіемъ: пылающая, неутомимая, она уже не ограничивается осушеніемъ минъ, она плющитъ и обдѣлываетъ металлы; вьетъ почти невидимую для глаза кружевную нить и громадный корабельный канатъ; ткетъ матеріи; дробитъ камни; пашетъ, сѣетъ и жнетъ; поднимаетъ тяжести, и переноситъ путешественниковъ и товары съ неслыханною быстротою; далѣе, испытавъ себя на покойныхъ водахъ рѣкъ, она смѣло пускается въ борьбу съ океаномъ и беретъ верхъ надъ его безпривѣтливостію. Наконецъ вездѣ, гдѣ бъ только ни боролся человѣкъ съ своею физическою немощностію, сила эта вступается за него грудью Геркулеса, чтобъ подчинить ему всѣ блага и удобства жизни.

Но между тѣмъ какъ наука и искусство употребляютъ всѣ свои усилія къ усовершенствованію обоихъ дѣйствій, разъединенныхъ Уаттомъ, горѣніе и нагрѣваніе остаются до сихъ поръ еще смѣшанными въ одной и той же группѣ Ньюкомена, ни мало не участвуя ни въ послѣдовательномъ развитіи работы паровъ, ни въ ихъ сгущеніи.

Тщетно напрягается изобрѣтательность для изысканія лучшихъ результатовъ измѣненіемъ формъ и размѣреніемъ приборовъ; каждый новый опытъ вводитъ насъ въ новый обманъ, запутывая только истину и отнимая охоту къ дальнѣйшимъ испытаніямъ; наконецъ, послѣ столь безполезныхъ трудовъ, послѣ столькихъ тратъ, мы невольно дѣлаемъ себѣ вопросъ: чѣмъ же лучше, или даже не хуже ли, покрайней мѣрѣ въ отношеніи производительности пара, наши котлы сравнительно съ ньюкоменовскими или уаттовскими?

Но прежде чѣмъ мы примемся за сближеніе пространствъ, въ которыхъ происходитъ горѣніе и нагрѣваніе, сближеніе дости-

гаемое замѣщеніемъ внѣшнихъ топокъ внутренними и съуженіемъ печей съ развивающимся въ нихъ пламенемъ, мы посмотримъ сначала могутъ ли оба эти дѣйствія происходить въ одной и той же средѣ, не вредя другъ другу.

Горѣніе имѣетъ цѣлію сгущеніе теплоты, а нагрѣваніе—разсѣяніе ея; въ продолженіе горѣнія температура газовъ должна быть какъ можно выше, а въ продолженіе нагрѣванія она, напротивъ, должна какъ можно быстрѣе понижаться. Но какъ сгущеніе и разсѣяніе теплоты составляютъ двѣ различныя операціи, которыя невозможно одновременно выполнить въ одномъ и томъ же мѣстѣ—ибо какъ цѣль горѣнія и нагрѣванія, такъ и условія необходимыя для выполненія этихъ двухъ дѣйствій прямо противоположны между собою,—то понятно, что они должны въ этомъ случаѣ необходимо вредить другъ другу; слѣдовательно они должны быть разъединены.

Можетъ ли быть подвержено это разсужденіе, еще какому нибудь сомнѣнію? Посмотримъ на факты, ежедневно происходящіе передъ нашими глазами, и обратимся для того къ нашимъ домамъ, заводамъ и судамъ. Не видимъ ли мы въ самомъ дѣлѣ, что всѣ трубы этихъ мѣстъ отдѣляютъ дымъ и что пламенные ходы и трубки ихъ печей постоянно наполнены выдѣляющеюся изъ дыма сажею. Но это постоянное и неправильное появленіе дыма не доказываетъ ли также прерывности горѣнія, происходящей отъ преждевременнаго нагрѣванія; не доказываетъ ли это, что для избѣжанія всякой потери топлива, необходимо начинать нагрѣваніе непрежде, пока горѣніе не будетъ вполнѣ окончено, и что слѣдовательно оба эти дѣйствія не должны одновременно производиться въ одномъ и томъ же мѣстѣ.

Такимъ образомъ и логика и опытъ одинаково приводятъ насъ къ тому убѣжденію, что какъ при устройствѣ, такъ и употребленіи нагрѣвательныхъ приборовъ должно имѣть въ виду удовлетвореніе слѣдующему главнѣйшему условію: *чтобы пространства занятыя горѣніемъ и нагрѣваніемъ были совершенно другъ отъ друга отдѣлены.*

IV.

Оба эти пространства могутъ заключаться въ одной и той же оболочкѣ и быть отдѣлены одинъ отъ другаго безъ посредства вещественныхъ перегородокъ.

Пространство, занятое горѣніемъ, само по себѣ состоитъ изъ двухъ частей: пламени и кокса (*). Пламя выражаетъ мѣсто горѣнія газовъ, отдѣляемыхъ топливомъ, а поверхность слоя кокса выражаетъ мѣсто горѣнія углерода, т. е. части топлива, остающейся въ твердомъ видѣ по отдѣленіи газовъ. Пламя и коксъ, отдѣляющіе свѣтъ, могутъ быть всегда наблюдаемы, и потому всегда можно замѣтить пространство занятое горѣніемъ.

Если полный объемъ пламени и кокса менѣе очага, т. е. пространства, въ которомъ совершается самое горѣніе, то стѣнки этого пространства могутъ состоять изъ поверхностей нагрѣваемыхъ тѣлъ, имѣющихъ назначеніе заключать въ себѣ нагрѣваемыя тѣла и передавать имъ теплоту. Но если бы объемъ кокса вмѣстѣ съ полнымъ развитіемъ пламени былъ стѣсненъ недостаткомъ занимаемаго ими пространства топки, то стѣнки очага находились бы уже по необходимости въ прямомъ соприкосновеніи съ коксомъ и съ пламенемъ, т. е. онѣ занимали бы часть мѣста, въ которомъ должно собственно совершаться горѣніе; понятно, что въ этомъ случаѣ стѣнки очага не могутъ состоять изъ холодныхъ поверхностей нагрѣваемыхъ тѣлъ, ибо не будучи въ состояніи поглощать должное количество теплоты, онѣ не удовлетворяли бы главнѣйшему условію всякаго нагрѣвательнаго прибора.

Такимъ образомъ устройство и выборъ стѣнъ очага зависятъ отъ отношенія между объемомъ очага и объемомъ, который предполагается быть занятымъ коксомъ и пламенемъ; а для наивыгоднѣйшаго употребленія уже устроенныхъ печей остается только соблюдать, чтобы объемъ кокса и пламени былъ менѣе объема очага, т. е. чтобы нагрѣваемыя тѣла или заключающія ихъ

(*) Авторъ разсматриваетъ въ своей статьѣ исключительно горѣніе каменнаго угля, но все, что говорится объ этомъ родѣ топлива, одинаково относится и къ дереву и къ торфу. *Прим. перев.*

оболочки не были въ прямомъ прикосновеніи съ пламенемъ, или тѣмъ менѣе съ коксомъ.

Теперь мы можемъ ясно разглядѣть причины, къ которымъ должно отнести всѣ выгодные результаты корнвалліискихъ котловъ. Приборы эти цилиндрическіе, топка помѣщается внутри ихъ и сжигаетъ въ часъ на одномъ квадратномъ метрѣ поверхности рѣшетки отъ 15 до 20 килограммовъ не слишкомъ жирнаго каменнаго угля. Этотъ родъ топлива при небольшемъ своемъ количествѣ, сожигаемомъ въ часъ времени, доставляетъ небольшой объемъ кокса и пламени, размѣръ которыхъ близко соотвѣтствуетъ отношеніямъ требуемымъ для раздѣленія между собою процессовъ горѣнія и нагрѣванія; этимъ способомъ одинъ килограммъ израсходованнаго угля доставляетъ отъ 9 до 10 килограммовъ водяныхъ паровъ. Но еслибъ мы вздумали сожигать въ томъ же приборѣ отъ 60 до 80 килограммовъ въ часъ жирнаго каменнаго угля на одномъ квадр. метрѣ поверхности рѣшетки, какъ это дѣлается въ пароходныхъ котлахъ, то получили бы результатъ совершенно одинаковый съ этими котлами, ибо при увеличенномъ въ шесть разъ объемѣ кокса и пламени просторъ очага былъ бы сравнительно слишкомъ малъ и стѣнки нагрѣвались бы относительно весьма слабо, такъ что окончательнымъ результатомъ смѣшенія обоихъ процессовъ въ одномъ и томъ же мѣстѣ было бы выдѣленіе сажи и полученіе лишь 5—6 килограммовъ пара на каждый килограммъ топлива.

Отдѣленіе горѣнія отъ нагрѣванія не составляетъ единственнаго условія, отъ котораго зависитъ совершенство прибора; нужно еще, чтобы каждое изъ этихъ двухъ дѣйствій отдѣльно было выполнено въ совершенствѣ, т. е. чтобы весь водородъ и углеродъ топлива соединялся съ кислородомъ воздуха, и чтобы результатомъ этого соединенія были вода и углекислота.

Но разсмотримъ въ чемъ заключается процессъ топки нашихъ печей.

Топка или собственно очагъ состоитъ вообще изъ рѣшетки, надъ которою находится цилиндрическій или элиптическій сводъ, ограниченный съ одного конца дверцами для засыпанія топли-

ва, съ другаго очаговымъ карнизомъ или заднимъ карнизомъ топки (autel), отдѣляющимъ очагъ отъ пламенныхъ ходовъ (*).

При исправно веденной топкѣ, топливо раздѣляется въ вышину очага, начиная отъ рѣшетки, слѣдующимъ образомъ:

1) Нижній слой: раскаленный коксъ.

2) Промежуточный слой: свѣжее топливо, начинающее переходить въ каленый коксъ, по мѣрѣ выдѣленія изъ него летучихъ газовъ.

3) Верхній слой: горючіе и другіе газы, отдѣляемые свѣжимъ топливомъ.

Притокъ воздуха стремится снизу вверхъ черезъ промежутки колосниковъ, черезъ твердую часть топлива; за тѣмъ смѣшавшись съ газовыми продуктами, воздухъ этотъ воспламеняетъ ихъ и увлекаетъ своею тягою въ трубу, черезъ которую они выходятъ наружу, уже болѣе или менѣе охлажденными. Воздухъ, вступая въ нижній поясъ очага, состоитъ изъ азота, кислорода и паровъ воды. Количество содержащихся въ немъ водяныхъ паровъ зависитъ отъ состоянія атмосферы. Чѣмъ болѣе ихъ содержаніе, тѣмъ медленнѣе совершается горѣніе; извѣстно всѣмъ, что въ сухую погоду горѣніе идетъ гораздо быстрѣе, чѣмъ въ пасмурную и дождливую погоду.

Прослѣдимъ теперь послѣдовательныя измѣненія въ составѣ воздуха по мѣрѣ его движенія внутри очага въ нижнемъ поясѣ:

1) Большая часть кислорода воздуха соединяется съ раска-

(*) Подъ словомъ *печь* мы разумѣемъ весь приборъ или цѣлую систему топки, словомъ же *очагъ* (foyer), замѣняемымъ часто словомъ *топка*, мы думаемъ вѣрнѣе означить внутреннее пространство печи, ограниченное дномъ котла, рѣшеткою и стѣнами печи включительно отъ печныхъ дверецъ до очаговаго карниза (autel). Слово *топка* имѣетъ уже свое самостоятельное значеніе, когда подъ нимъ разумѣютъ вообще нагрѣваніе посредствомъ сожиганія топлива. Слово же *очагъ* хотя и имѣетъ въ кухонныхъ печахъ особое значеніе, но это значеніе нимало не повредитъ тому, которое мы придали выше этому слову, тѣмъ болѣе, что оно дѣйствительно часто употребляется въ техникѣ въ этомъ именно смыслѣ. Прибавимъ, что очагъ иногда называютъ также *горниломъ*. *Прим. перев.*

леннымъ углеродомъ, каждый атомъ котораго привлекаетъ къ себѣ два атома кислорода и образуетъ одинъ атомъ углекислоты. Въ продолженіе этого горѣнія, значительное количество скрытой теплоты дѣлается свободною теплотою, и потому въ этомъ поясѣ находится наивысшая температура очага.

2) Часть водяныхъ паровъ, прикасаясь къ раскаленному коксу, разлагается; каждый атомъ доставляетъ одинъ атомъ окиси углерода и два атома водорода. Разложеніе это сопровождается поглощеніемъ свободной теплоты и переходомъ ея въ скрытую теплоту, вслѣдствіе чего температура понижается.

Слѣдовательно температура нижняго пояса будетъ тѣмъ выше, чѣмъ менѣе воздухъ будетъ содержать въ себѣ влажности.

Вышедшій изъ нижняго пояса воздухъ состоитъ изъ азота, кислорода, водорода, водяныхъ паровъ и углекислоты.

Въ промежуточномъ поясѣ:

1) Кислородъ соединяется отчасти съ водородомъ, притекающимъ изъ нижняго пояса, а отчасти съ водородомъ газовъ отдѣляемыхъ перегонкою находящагося въ этой части свѣжаго топлива; каждый атомъ кислорода привлекаетъ два атома водорода и образуетъ одинъ атомъ водяныхъ паровъ. Соединеніе это сопровождается освобожденіемъ скрытой теплоты.

2) Часть углекислоты, приходя въ прикосновеніе съ начинающимъ накаляться коксомъ, разлагается: каждый атомъ углекислоты привлекаетъ къ себѣ одинъ атомъ углерода и образуетъ два атома окиси углерода. Разложеніе это сопровождается поглощеніемъ свободной теплоты.

Большая часть перешедшей въ этотъ поясъ теплоты дѣлается опять скрытою, по причинѣ образованія окиси углерода и улетученія свѣжимъ топливомъ газовъ. Сильное пониженіе температуры, происходящее въ этомъ поясѣ, ясно указываетъ намъ на необходимость по возможности утончать его; фактъ этотъ указываетъ также и на всю важность ошибки, въ которую мы впадаемъ, предположеніемъ, что усиленіе горѣнія можетъ быть достигнуто нещадною прибавкою свѣжаго топлива.

Воздухъ, выходящій изъ промежуточнаго пояса, состоитъ изъ

азота, кислорода, водорода, болѣе или менѣе соединеннаго съ углеродомъ, паровъ воды, углекислоты и окиси углерода.

Такимъ образомъ, по мѣрѣ уменьшенія кислорода, количество горючихъ газовъ увеличивается.

Въ верхнемъ поясѣ:

Небольшая часть остающагося въ воздухѣ (прошедшемъ въ этотъ поясъ) кислорода соединяется или съ водородомъ или съ углеродомъ или съ окисью углерода, образуя водяные пары и углекислоту. Отсюда происходитъ появленіе темнаго копотнаго дыма, имѣющаго сравнительно невысокую температуру (*). Вся эта смѣсь газовъ, движеніемъ своимъ увлекаетъ за собою и пламя, развитіе котораго прерывается постояннымъ прикосновеніемъ къ нагрѣваемымъ поверхностямъ; и потому пламя это вскорѣ потухаетъ, а газы обращаются въ копотный дымъ, заключающій въ себѣ большое количество газовъ, хотя и горючихъ, но не успѣвшихъ сгорѣть по недостатку въ этомъ пространствѣ кислорода; дымъ этотъ достигаетъ наконецъ трубы и распространяется въ атмосферѣ, составляя для насъ совершенную потерю той теплоты, которую бы можно было извлечь сожиганіемъ входящихъ въ составъ дыма углеродоводородовъ и окиси углерода.

Факты эти прямо указываютъ на радикальный порокъ въ

(*) Объясненіе это весьма неудовлетворительно. Въ пространствѣ, которое авторъ называетъ верхнимъ поясомъ, находится наибольшее количество углеродистоводородныхъ соединеній, происходящихъ отъ перегонки свѣжаго топлива и встрѣчающихъ большой недостатокъ въ кислородѣ воздуха; соединенія эти, не успѣвая, вслѣдствіе быстроты тяги, достаточно перемѣшаться съ испорченнымъ уже воздухомъ и будучи притомъ окружены температурою, сильно пониженною, какъ вслѣдствіе объясненныхъ выше авторомъ причинъ, такъ и потому, что верхній слой свѣжаго топлива препятствуетъ проницанію черезъ него лучистаго теплорода, отдѣляемаго раскаленнымъ коксомъ,—съ трудомъ воспламеняются, а воспламенившись сгараютъ лишь отчасти, выдѣляя мельчайшія частицы углерода окрашивающаго дымъ темнымъ цвѣтомъ. Углеродъ этотъ и осаждается въ пламенныхъ ходахъ и трубахъ печей въ видѣ сажи. *Примѣч. Перев.*

топкѣ нашихъ печей, состоящій въ недостаточномъ притокѣ кислорода въ верхній поясъ очага.

Для устраненія этого недостатка, можно было бы или уменьшить количество помѣщаемаго въ очагѣ топлива, т. е. уменьшить на рѣшеткѣ по возможности толщину его слоя, или увеличить количество притекающаго въ топку свѣжаго воздуха усиленіемъ тяги его.

Утончая на рѣшеткѣ слой топлива, въ нижнемъ поясѣ образуется менѣе углекислоты, а въ промежуточномъ менѣе окиси углерода и водяныхъ паровъ, а въ верхній поясъ достигаетъ въ этомъ случаѣ большее количество кислорода съ меньшею сравнительно примѣсью горючихъ газовъ.

При этихъ условіяхъ горѣніе должно быть необходимо совершеннѣе. Способъ этотъ составляетъ существенную причину преимуществъ всѣхъ приборовъ съ медленною топкою (appareils à combustion lente), къ числу которыхъ принадлежатъ и знаменитые корнваллійскіе котлы; но при всемъ томъ громоздкость этихъ приборовъ крайне ограничиваетъ ихъ употребленіе. Въ корнваллійскихъ котлахъ, одинъ квадратный метръ поверхности рѣшетки соотвѣтствуетъ лишь 5 или 6 паровымъ силамъ, между тѣмъ какъ въ нѣкоторыхъ случаяхъ та же поверхность рѣшетки должна удовлетворять 15 или 20 силамъ.

Вводя въ печь большее количество воздуха, посредствомъ усиленной тяги, мы увеличиваемъ вмѣстѣ съ тѣмъ и притокъ кислорода къ верхній поясъ топки. Но усиленіе тяги необходимо сопровождается ускореніемъ всего процесса топки и, слѣдовательно, образованіемъ большаго количества углекислоты, паровъ воды и окиси углерода, а вмѣстѣ съ тѣмъ и количества газовъ, происходящихъ отъ перегонки самаго топлива; въ этомъ случаѣ опять таки встрѣчается недостатокъ въ кислородѣ и недостатокъ во времени для совершенія горѣнія, по причинѣ усиленной быстроты тяги. Если же мы для уменьшенія количества газовъ уменьшимъ массу помѣщающагося на рѣшеткѣ топлива, то избытокъ входящаго въ печь воздуха, поглащая понапрасну теплоту, понизилъ бы въ верхнемъ поясѣ температуру газовъ до такой степени, что они не могли бы даже и во-

сплавениться. Слѣдовательно для совершеннаго сожиганія горючихъ газовъ необходимо впускать прямо въ верхній поясъ очага достаточное количество кислорода или свѣжаго воздуха, притокъ котораго не понижалъ бы значительно температуру очага. Виліамсъ вполнѣ достигъ удовлетворенія этому условію весьма простымъ и разумнымъ средствомъ—впусканіемъ въ газовую массу тонкихъ струй воздуха.

Опредѣленное количество, вводимаго въ печь воздуха, имѣетъ также весьма важное значеніе въ процессѣ топки. Мы измѣряемъ обыкновенно съ большою точностію количества засыпаемаго въ печь угля и даже иногда употребляемъ различные механическіе приборы для регулированія его потребленія; но не обращаемъ никакого вниманія на количество притекающаго въ печь воздуха, за недостаткомъ практическихъ къ тому средствъ.

Результаты топки, какъ единственныя данныя, на которыхъ мы можемъ въ этомъ случаѣ основывать наши сужденія, не могутъ все таки насъ привести ни къ какому опредѣленному заключенію о количествѣ вводимаго въ печь воздуха въ данный моментъ топки.

Что еще можетъ намъ нѣсколько служить признакомъ удовлетворительной топки въ извѣстное время, это безцвѣтность выходящаго изъ трубы дыма, доказывающая совершенство сгаранія углеродоводородныхъ газовъ, но этотъ фактъ не составляетъ еще ручательства за совершенное сгараніе всѣхъ отдѣляемыхъ топливомъ горючихъ газовъ, ибо мы не можемъ быть убѣждены, чтобы въ числѣ выходящихъ изъ трубы газовъ не было значительнаго содержанія окиси углерода, каждый граммъ котораго доставилъ бы двѣ съ половиною единицы теплоты, составляющихъ въ настоящемъ случаѣ безвозвратную потерю. Изученіе этого вопроса подлежитъ химіи, отъ которой намъ остается ожидать тѣхъ выводовъ, на сравненіи которыхъ можно бы было основать существенныя усовершенствованія въ нашихъ приборахъ; иначе намъ всегда придется ограничиваться лишь одними умозрѣніями и прокладывать себѣ дорогу ощупью.

Два условія составляютъ существенное требованіе всякой топки: необходимость, во первыхъ, привести въ соприкосновеніе

нагрѣвающія тѣла съ наиболѣе холодными частями нагрѣваемыхъ тѣлъ и, во вторыхъ, продлить эту передачу теплоты до тѣхъ поръ, пока не установится между ними равновѣсія температуры. Прибавимъ, что условія эти весьма рѣдко соблюдаются въ нашихъ приборахъ.

При нагрѣваніи твердыхъ тѣлъ мы еще стараемся обращать къ огню послѣдовательно различныя стороны или поверхности этихъ тѣлъ, но при нагрѣваніи капельныхъ или газообразныхъ жидкостей мы предоставляемъ ихъ самимъ себѣ, ни мало не управляя движеніями, принимаемыми различными частями этихъ массъ по мѣрѣ измѣненія ихъ температуры.

Извѣстно, что нагрѣтыя частицы жидкихъ массъ стремятся кверху, уступая свое мѣсто болѣе холоднымъ. Это измѣненіе ихъ положеній образуетъ многоразличныя теченія вверхъ и внизъ, столкновенія между которыми дѣлаются тѣмъ запутаннѣе, чѣмъ болѣе точекъ поверхности массы подвергается одновременно нагрѣванію.

Увлекаемыя теченіемъ массы, по мѣрѣ удаленія отъ своего первоначальнаго мѣстопребыванія, расширяются или перемѣшиваются встрѣчающимися на пути другими массами жидкости и вмѣстѣ съ тѣмъ теряютъ свою скорость; эта затруднительность вращенія составляетъ существенную преграду въ достиженіи непрерывнаго и равномѣрнаго нагрѣванія всей массы.

Лучшее же средство для устраненія этихъ недостатковъ состоитъ въ раздѣленіи противоположныхъ теченій твердыми перегородками. Перегородки эти, будучи параллельны направленію теченій, необходимо препятствовали бы уменьшенію ихъ скорости; принимая же далѣе нѣкоторый уклонъ, переходящій въ искусно устроенные выгибы, онѣ опрокидывали бы постепенно противоположныя теченія, и соединяли бы ихъ въ одну общую струю; этимъ способомъ можно бы было достигнуть непрерывнаго и безпрепятственнаго обращенія всей массы, начиная отъ ея верхняго уровня до нагрѣваемой поверхности и обратно.

Но ничего подобнаго не существуетъ въ нашихъ котлахъ; мы старались обыкновенно достигнуть возможной скорости въ передачѣ теплоты нагрѣваніемъ заразъ наибольшей поверхности

жидкой массы; но какъ всѣ предпринимаемыя въ этомъ случаѣ мѣры влекли лишь къ увеличенію затрудненій въ обращеніи воды, т. е. къ увеличенію противоположныхъ теченій, то мы и не получали лучшихъ, сравнительно, результатовъ. Нагрѣтыя частицы, поднимаясь къ верху съ большимъ трудомъ, остаются долгое время въ прикосновеніи съ нагрѣвающими тѣлами, которыя между тѣмъ при быстротѣ тяги передаютъ меньшее количество теплоты. Слѣдовательно здѣсь съ потерею времени соединяются и потеря теплоты, что вдвойнѣ уменьшаетъ производительность прибора.

И въ этомъ отношеніи мы также вполнѣ обязаны г. Вилліамсу, до которого никто положительно не подозрѣвалъ всей важности разсматриваемаго нами вопроса.

Произведенные имъ по этому поводу опыты и свѣтлый анализъ, которымъ сопровождается ихъ описаніе, такъ убѣдительны, что мы имѣемъ право надѣяться на немедленное ихъ примѣненіе къ нашимъ паровымъ котламъ въ видахъ достиженія совершенной топки.

Столько же можно сказать и о второмъ условіи: нагрѣвающія тѣла по удаленіи своемъ отъ нагрѣваемыхъ тѣлъ, имѣютъ еще слишкомъ высокую температуру, чтобы не считать ихъ потерею заслуживающею особеннаго вниманія. Утверждаютъ вообще, что этотъ избытокъ температуры необходимъ для поддержанія естественной тяги, хотя это и не было никогда безусловно доказано; но справедливо это или нѣтъ, мы ограничимся лишь замѣчаніемъ, что во всякомъ приборѣ, гдѣ хотятъ прежде всего достигнуть сбереженія топлива, тяга должна производиться механическими средствами, какъ единственно возможными для точнаго измѣренія вводимаго въ печь воздуха, ибо операція эта составляетъ одно изъ условій совершеннаго горѣнія. Сверхъ того, доказано опытомъ, что естественная тяга (*) вообще не

(*) Тяга называется естественною (tirage naturel), когда она производится исключительно вслѣдствіе разности температуръ входящаго въ печь воздуха и выходящихъ изъ трубы газовъ; всѣ другіе роды тяги называются искуственными. Подъ нагнетательною тягою (tirage forcé) разумѣютъ исключительно усиленный впускъ въ печь воздуха посредствомъ механическихъ приборовъ—вентиляторовъ. *Примѣч. Перев.*

имѣетъ большаго смысла, и что слѣдовательно нѣтъ причины не заботиться о томъ, чтобы удаленіе нагрѣвающихъ тѣлъ отъ нагрѣваемыхъ было совершаемо не прежде, пока температуры ихъ не придутъ въ возможное между собою равновѣсіе.

Наконецъ мы должны необходимо имѣть средства для провѣрки во всякое время результатовъ горѣнія и нагрѣванія; цѣль эта можетъ быть достигнута пристойнымъ размѣщеніемъ термометрическихъ приборовъ, по которымъ мы могли бы слѣдить за температурами нагрѣвающихъ и нагрѣваемыхъ тѣлъ, когда они между собою раздѣлены.

Вообще же, въ большей части нашихъ приборовъ, мы замѣчаемъ слѣдующее:

1) Потерю теплоты, происходящую отъ смѣшенія въ одномъ и томъ же мѣстѣ двухъ вредящихъ другъ другу операцій—горѣнія и нагрѣванія.

2) Потерю теплоты, отъ недостатка кислорода, назначаемаго для соединенія съ водородомъ и углеродомъ топлива.

3) Потерю теплоты и времени, отъ замедленія и неправильности движеній, принимаемыхъ различными частями нагрѣваемыхъ тѣлъ.

4) Потерю теплоты, отъ употребленія естественной тяги, т. е. отъ быстраго улетученія черезъ трубу продуктовъ горѣнія, имѣющихъ весьма возвышенную температуру.

5) Совершенное отсутствіе средствъ для необходимой провѣрки результатовъ каждой изъ операцій, входящихъ въ процессъ топки; обстоятельство, лишающее возможности узнать безошибочно причины несовершенства даннаго прибора.

Можно ли послѣ этого удивляться, что, напримѣръ, наши морскіе котлы доставляютъ только пять — шесть килограммовъ пара, вмѣсто десяти или двѣнадцати на каждый килограммъ каменнаго угля?

V.

Еслибъ даже и былъ теперь найденъ наилучшій выпарительный приборъ, то намъ все таки невозможно бы было оставить наши пароходные котлы, какъ бы они несовершенны ни были.

Приборы эти, стоющіе милліоновъ, могутъ быть замѣнены лишь исподволь, и потому должно стараться извлечь изъ нихъ теперь возможно большую пользу. Трудъ этотъ, имѣющій главною цѣлію изысканіе средствъ къ уменьшенію громадныхъ расходовъ, съ которыми сопряжено паровое плаваніе, былъ бы также полезенъ и въ томъ отношеніи, что заставилъ бы нѣсколько поработать нашъ разсудокъ надъ столь полезнымъ дѣломъ. Мы позволяемъ себѣ надѣяться, что предлагаемыя нами ниже средства могутъ содѣйствовать достиженію этой цѣли, хотя мы нимало не имѣемъ въ виду выставлять ихъ какъ безусловныя правила.

Все, что мы можемъ измѣнить въ настоящей системѣ топки, не касаясь размѣреній котловъ, и то впрочемъ до извѣстныхъ предѣловъ,—это длину рѣшетки. Чѣмъ рѣшетка длиннѣе, тѣмъ затруднительнѣе работа кочегаровъ, тѣмъ труднѣе засыпка и нивелировка топлива, тѣмъ значительнѣе его расходованіе и тѣмъ слабѣе дѣлается горѣніе.

Виліамсъ доказываетъ теоретически и практически, что по всей длинѣ рѣшетки необходимо поддерживать ровный слой топлива, т. е. чтобъ не было на ней пустыхъ пространствъ и чтобъ этотъ слой имѣлъ всюду одинаковую толщину, въ особенности же при задней оконечности рѣшетки. Толщина угольнаго слоя на рѣшеткѣ должна быть провѣряема отъ времени до времени, но такъ, чтобъ при этомъ дѣйствіи не ломался и не перемѣшивался самый уголь; если же во время горѣнія на рѣшеткѣ образуются пустыя пространства, то ихъ немедленно должно засыпать. Работа эта вовсе не трудна, если длина рѣшетки не превышаетъ 1,50 метр., но она дѣлается весьма утомительною при длинѣ 1,80 метр. или 2,00 метр.; при длинѣ же, превышающей 2 метра, мы считаемъ ее почти невозможною.

Въ самомъ дѣлѣ, чѣмъ рѣшетка длиннѣе, тѣмъ и ручныя орудія, употребляемыя для топки, должны быть тоже длиннѣе и тяжеле, а вмѣстѣ съ тѣмъ труднѣе и владѣть ими, въ особенности если приходится ихъ пускать въ самую глубь рѣшетки; при этомъ трудно избѣжать, чтобы стержень таковыхъ орудій

не упирался на топливо, котораго они должны уровнять лишь самую поверхность; слѣдовательно если эти орудія имѣютъ такіе размѣры, что ими невозможно управляться, не прикасаясь стержнемъ къ топливу, то они скорѣе служатъ къ увеличенію въ топкѣ безпорядка, чѣмъ къ достиженію противнаго результата, ибо необходимо ломаютъ и переворачиваютъ топливо, ни мало не уравнивая его, но нарушая лишь самое горѣніе.

Чѣмъ рѣшетка длиннѣе, тѣмъ больше разстояніе, на которое приходится истопнику бросать уголь для засыпанія пустыхъ пространствъ и для уравненія толщины угольнаго слоя въ глубинѣ рѣшетки. Когда это разстояніе превышаетъ два метра, то всякій, нѣсколько знакомый съ службою кочегаровъ, пойметъ какую нужно имѣть исключительную силу и ловкость, чтобы кидать на это разстояніе пригоршни угля и ровно засыпать данное пространство.

Чѣмъ рѣшетка длиннѣе, тѣмъ труднѣе очищать очагъ, тѣмъ труднѣе тушить огонь и выгребать уголь, между тѣмъ какъ иногда достаточно бываетъ нѣсколькихъ секундъ, какъ мы сами были тому свидѣтелями, чтобы пережечь до негодности мѣдныя трубки, употребляемыя почти во всѣхъ нашихъ пароходныхъ котлахъ, когда эти трубки за недосмотромъ опаденія уровня воды въ котлѣ, будутъ подвержены прямому дѣйствію огня.

Размѣренія нашихъ очаговъ и пламенныхъ ходовъ до того стѣснены, что для достиженія медленнымъ горѣніемъ должнаго отношенія объема пламени къ объему очага, пришлось бы удовольствоваться лишь одною четвертью дѣйствительной силы прибора. Между тѣмъ, сжигая на длинной рѣшеткѣ большое количество угля и засыпая слѣдовательно за разъ большое количество свѣжаго топлива, увеличивается также и объемъ отдѣляемыхъ этимъ топливомъ газовъ и пламени; но какъ помѣстительность очага и его пламенныхъ ходовъ остается величиною неизмѣнною, то и горѣніе при этихъ условіяхъ не можетъ быть совершенно. Правильная естественная тяга заключается въ непрерывномъ стремленіи газовой массы черезъ пространство, котораго вводное отверстіе выражается площадью всѣхъ проме-

якутковъ между колосниками рѣшетки, а выходное отверстіе— поперечнымъ сѣченіемъ трубы.

Какъ только топка началась, то объемъ входящаго въ печь воздуха равняется объему выходящихъ въ то же время изъ трубы газовъ; слѣдовательно скорости при входѣ и выходѣ должны быть между собою въ обратномъ отношеніи площадей отверстій.

Чѣмъ длиннѣе рѣшетка, тѣмъ больше площадь вводнаго отверстія, тѣмъ меньше скорость воздуха при входѣ и тѣмъ слабѣе слѣдовательно горѣніе. Факты эти вполнѣ подтверждаютъ положеніе д'Арсе (*), что «при естественной тягѣ, сѣченіе трубы обусловливаетъ скорость, съ которою входитъ этотъ объемъ воздуха».

Медленное горѣніе, безъ сомнѣнія, самое экономическое, но оно требуетъ приборовъ, размѣренія которыхъ не согласуются съ требованіями морской службы. И потому мы должны по необходимости замѣнить недостатокъ въ пространствѣ усиленнымъ горѣніемъ, тѣмъ болѣе, что оно совершеннѣе пережигаетъ шлакъ (escarbilles), который, состоя изъ тѣсно связанныхъ частицъ углерода и огнепостоянныхъ веществъ, можетъ быть превращенъ въ золу лишь содѣйствіемъ весьма высокой температуры; внутренняя же температура очага тѣмъ выше, чѣмъ быстрѣе самое горѣніе.

Основываясь на нашихъ личныхъ наблюденіяхъ, мы полагаемъ, что для достиженія удовлетворительной тяги, скорость воздуха при входѣ должна покрайней мѣрѣ равняться если не превышать скорость газовыхъ продуктовъ при выходѣ ихъ изъ трубы, и что слѣдовательно вся площадь промежутковъ между колосниками должна по большей мѣрѣ равняться сѣченію трубы. Данныя эти, за недостаткомъ другихъ, могутъ служить руководствомъ для опредѣленія длины рѣшетки.

Во всякомъ случаѣ, длина рѣшетки пароходныхъ котловъ не должна, по нашему мнѣнію, превышать 1,80 метр.; длина же, переходящая этотъ предѣлъ, не только безполезна, но даже и

(*) Guide du chauffeur, 4-e édition.

вредна. Самую приличную во всѣхъ отношеніяхъ длину рѣшетки мы полагаемъ въ 1,50 метр.

Чтобы дать понятіе о результатахъ, полученныхъ уменьшеніемъ этого размѣренія, мы приведемъ опыты произведенные на паровомъ корветѣ «Tanger» въ Октябрѣ 1857 года. Длина рѣшетки была уменьшена изъ 2,40 метр. на 1,64 метр. и расходъ топлива въ часъ, при той же силѣ, уменьшился до 1688 вмѣсто 2425 килограммовъ.

Чтобы уменьшить длину рѣшетки, не измѣняя самаго прибора, достаточно только, какъ это было уже сдѣлано на многихъ судахъ, наложить на оконечность рѣшетки у очаговаго карниза (autel) плотно умятый шлакъ, который можетъ быть для большей крѣпости утвержденъ временною кирпичною мастикою. Воздухъ, который могъ бы пройти сквозь шлакъ въ видѣ мелкихъ струй, скорѣе содѣйствовалъ бы горѣнію, чѣмъ вредилъ бы ему. Мы надѣемся, что простота этого средства, которое можетъ привести къ экономіи въ топливѣ и къ значительному облегченію работы кочегаровъ, привлечетъ каждаго читателя нашей статьи къ провѣркѣ собственнымъ опытомъ изложенныхъ нами фактовъ.

Устроивъ рѣшетку такимъ образомъ, чтобы легко можно было поддерживать на ней ровный слой топлива, не оставляя пустыхъ пространствъ и не нарушая горѣнія, необходимо уровнять самое потребленіе топлива, предоставляемое обыкновенно на произволъ кочегаровъ. Часто случается, что одушевленные желаніемъ выказать свое соревнованіе, они до того заваливаютъ печь топливомъ, что приходится удерживать ихъ отъ этого безполезнаго увеличенія расходовъ.

Для совершенія горѣнія нужно предварительно смѣшать соразмѣрныя количества воздуха и топлива. Но при посредствѣ естественной тяги, мы не только не можемъ управлять количествомъ входящаго въ печь воздуха, но даже не можемъ и измѣрить его, когда тяга уже хорошо установлена, такъ что мы принуждены ограничиться въ этомъ отношеніи лишь одними предположеніями, которыя болѣе или менѣе далеки отъ истины. При подобныхъ условіяхъ невозможно также управлять съ точ-

ностію и расходованіемъ топлива: все, что мы можемъ въ этомъ случаѣ сдѣлать, это стараться засыпать топливо въ такихъ размѣрахъ, чтобы печь не дымила.

Горѣніе безъ появленія дыма можетъ быть все таки несовершенно, ибо отсутствіе копоти не доказываетъ еще отсутствія въ массѣ газовыхъ продуктовъ окиси углерода; но во всякомъ случаѣ его должно предпочесть дымному горѣнію. Появленіе копотнаго дыма происходитъ единственно отъ присутствія въ топливѣ водорода: чѣмъ больше въ топливѣ содержаніе водорода, тѣмъ больше оно дымитъ, тѣмъ чернѣе и гуще самый дымъ. При растопкѣ угля соединяются всѣ наивыгоднѣйшія условія для образованія сильнаго дыма, и потому наблюдая въ это время наружныя свойства выходящихъ изъ трубы газовъ, можно наглядно познакомиться съ свойствомъ употребленнаго въ топку угля. Пока эти продукты остаются окрашенными темнымъ цвѣтомъ, въ печи очевидно находится избытокъ топлива, который слѣдовательно не должно переполнять.

Когда всѣ летучія частицы угля отдѣлились и когда на рѣшеткѣ остался только раскаленный коксъ, то газовая масса, вытекающая изъ трубы, дѣлается уже безцвѣтною. Въ это время и слѣдуетъ засыпать въ печь свѣжее топливо, но засыпать его въ такихъ массахъ, чтобы по возможности менѣе появлялся изъ трубы дымъ.

Уровнявъ слегка верхнюю часть помѣщающагося на рѣшеткѣ слоя кокса, начинаютъ засыпать въ печь свѣжее топливо, при чемъ должно распредѣлять его ровными массами, по всей рѣшеткѣ, принимая также въ расчетъ и свойства употребляемаго угля, на сколько можно было составить себѣ объ нихъ понятіе при растопкѣ. Чѣмъ больше уголь содержитъ въ себѣ водорода, тѣмъ значительнѣе бываетъ объемъ отдѣляющихся изъ трубы газовъ; а соотвѣтственно тому, должно уменьшать и количество засыпаемаго заразъ топлива, учащая лишь самую засыпку (*).

(*) Впрочемъ учащеніе это должно имѣть свои предѣлы, ибо оно сопряжено съ частымъ открываніемъ дверецъ печей; а это обстоятельство влечетъ за собою впускъ въ очагъ холоднаго воздуха, понижающаго температуру очага и вредно дѣйствующаго на самые котлы. *Прим. перев.*

Если количество засыпаемаго топлива слишкомъ велико, то тотчасъ же показывается изъ трубы густой дымъ, и потому слѣдующая засыпка должна быть уменьшена; послѣ же нѣсколькихъ таковыхъ попытокъ, можно совершенно избѣжать появленія дыма. Наконецъ, если пропорція содержимаго въ топливѣ водорода будетъ такова, что невозможно безъ большихъ пожертвованій поддерживать на колосникахъ достаточную толщину угольнаго слоя, то нужно уменьшить этотъ слой до тѣхъ предѣловъ, при которыхъ появленіе дыма было бы по возможности слабѣе.

Регулированіе количества расходуемаго въ часъ, при извѣстныхъ обстоятельствахъ, топлива составляетъ прямую обязанность старшаго механика, который долженъ за тѣмъ требовать, чтобъ это положеніе не было нарушаемо ни подъ какимъ предлогомъ.

По нашимъ наблюденіямъ, количество сжигаемаго наивыгоднѣйшимъ образомъ въ часъ топлива, на одномъ квадратномъ метрѣ поверхности рѣшетки, не должно превышать 50 килограммовъ, если топка производится въ обыкновенныхъ нынѣшнихъ очагахъ; но это количество можетъ доходить до 80 килограммовъ, когда очаги снабжены атмосферическими вальками (boîtes à air) Виліамса,—улучшеніе столь важное, что мы надѣемся видѣть его вскорѣ принятымъ во всѣхъ нашихъ пароходныхъ котлахъ.

Итакъ обязанность кочегаровъ, отъ которыхъ зависитъ соблюденіе правильности топки и экономическаго расходованія топлива, заключается въ слѣдующемъ: измѣрять ежечасно количество предназначаемаго для сгаранія угля; раздѣлять эту массу на нѣсколько частей, такъ чтобы всѣ печи были одинаково засыпаемы свѣжимъ топливомъ черезъ ровные и достаточно близкіе между собою промежутки времени, дабы засыпаніе это не сопровождалось отдѣленіемъ дыма; пережигать шлаки, и обращать ихъ въ печь, когда большая часть свѣжихъ горючихъ газовъ уже отдѣлилась отъ топлива; не оставлять на полу печнаго отдѣленія уголь въ количествѣ превышающемъ потребное по большей мѣрѣ на одинъ часъ топки; никогда не

смѣшивать свѣжее топливо со шлакомъ; избѣгать всякаго загроможденія топильной камеры; наблюдать, чтобы уголь не былъ вынимаемъ изъ ящиковъ по произволу; очищать, черезъ извѣстные промежутки времени, самыя печи, дабы избѣжать потомъ большихъ хлопотъ, но очищать по возможности быстрѣе, дабы не понизить при томъ температуры очага; наконецъ, наблюдать постоянно какъ за самою рѣшеткою, которая должна быть всегда полно и ровно засыпана, такъ и за отверстіемъ трубы, изъ которой должны выходить наружу лишь безцвѣтные газы.

Соблюдая всѣ эти условія, мы достигли на пароходѣ *Achéron*, имѣющемъ на 160 паровыхъ силъ поверхность рѣшетки въ 10 квадр. метровъ, слѣдующихъ результатовъ:

Изъ шканечныхъ журналовъ этого парохода видно, что съ Іюля 1853 года по Январь 1856 года, считается: 75 растопокъ; 4853 часа, 54 минуты топки; 4247 часовъ 25 минутъ бытности подъ парами, съ помощію или безъ помощи парусовъ; 376 часовъ 56 минутъ остановокъ; 21146 миль, пройденныхъ самымъ краткимъ путемъ, при содѣйствіи парусовъ или безъ нихъ; 23356 миль пройденныхъ по лагу, при содѣйствіи парусовъ или безъ нихъ; 3223607 оборотовъ колеса; 2398 тонновъ всего израсходованнаго угля; изъ котораго: 135 тонновъ на разводку паровъ, на время остановокъ и на тушенія огня, и 2263 тонна истрачены на ходу.

Числа эти взяты изъ данныхъ, съ точностію вносимыхъ при каждомъ рейсѣ въ журналъ и высчитанныхъ нами съ особеннымъ тщаніемъ.

Полное количество израсходованнаго угля, какъ значится въ счетныхъ судовыхъ книгахъ, было 2381 тонновъ.

Количество это, по наблюденію углубленій судна и по размѣреніямъ угольныхъ ящиковъ, должно составлять 2398 тонновъ.

Мы принимали въ вычисленіяхъ эту послѣднюю величину, полагая, что она выражаетъ вѣсъ весьма различныхъ родовъ и свойствъ употреблявшагося топлива.

135 тонновъ, раздѣленные на 606 часовъ, употребленныхъ на разводку паровъ, на время остановокъ и прекращеніе огня,

составляютъ около 233,5 кил. въ часъ, число, которое не можетъ казаться преувеличеннымъ для прибора, имѣющаго рѣшетку въ 10 квадратныхъ метровъ поверхности, и при вѣсѣ помѣщающейся на ней за разъ засыпки угля въ двѣ тысячи килограммовъ.

Остальные 2263 тонна, израсходованные въ продолженіе 4247 часовъ 25 минутъ хода, даютъ почти 533 килогр. на часъ хода или 53,3 кил. въ часъ на одинъ квадратный метръ рѣшетки.

22356 миль, пройденныя въ продолженіе 4247 часовъ 25 минутъ, даютъ средній ходъ въ 5,499 узл.

Среднее же расходованіе въ часъ угля и скорость пароходовъ съ машинами въ 160 силъ (какъ вывелъ капитанъ корабля г. Пари (*) изъ данныхъ сообщенныхъ ему этими судами), равняются 687 килогр. и 5,474 узл.

Отсюда мы имѣемъ слѣдующее сравненіе:

	Скорость.	Расх. угля въ часъ.	Расх. угля на продол. мил.
Среднія данныя 160 силъ. парох.	5,474 м.	687 кил.	125,50 кил.
Среднія данныя *Achéron*'а въ продолженіе 177 дневнаго плаванія	5,499 м.	533 кил.	96,88 кил.

Цифры эти доказываютъ намъ, что *Achéron* при томъ же, сравнительно, пройденномъ разстояніи, имѣлъ экономію въ углѣ на 22 процента передъ остальными пароходами, и вмѣстѣ съ тѣмъ весьма мало дымилъ.

Топка помѣщается на *Achéron*'ѣ въ средней части судна, прилегая прямо къ килю. Черезъ нѣкоторое время по разводкѣ паровъ, лучистый теплородъ, распространяющійся отъ печей, возвышаетъ температуру окружающаго воздуха до 40°—50° Ц, и иногда, какъ мы видѣли сами, даже до 70° Ц. Этотъ нагрѣтый воздухъ стремится къ верху, и распространяясь по потолку печнаго и машиннаго отдѣленій, ищетъ себѣ выхода черезъ люки и всѣ, встрѣчающіяся ему, палубныя отверстія. Но

(*) Traité de l'hélice propulsive, 2-e partie, tableau n° V.

тѣ же самыя отверстія должны одинаково служить и для прохода внѣшняго воздуха, который слѣдуетъ за тягою въ печь, и который необходимъ для поддержанія горѣнія.

Эти двѣ противоположныя струи, встрѣчаясь въ узкихъ пространствахъ, необходимо затрудняютъ другъ другу скорость теченія. Въ этомъ случаѣ внѣшній воздухъ съ трудомъ достигаетъ до печей, что необходимо ослабляетъ тягу, горѣніе и производство котлами паровъ, а вмѣстѣ съ тѣмъ уменьшаетъ дѣйствіе машины и скорость судна. Теперь легко себѣ объяснить то удивленіе, которымъ обыкновенно сопровождалось неудачное на суднѣ дѣйствіе котловъ, казавшихся несравненно лучше при береговыхъ пробахъ.

И потому весьма важно обращать вниманіе на встрѣчу этихъ теченій, и стараться по возможности разъединить ихъ, т. е. раздѣлить ихъ твердыми перегородками, которыя направляли бы каждую изъ нихъ въ отдѣльные выходы. Во всякомъ случаѣ не должно пренебрегать этимъ замѣчаніемъ, какъ однимъ изъ средствъ къ усиленію дѣйствія топки, которая ведется на судахъ исключительно дѣйствіемъ естественной тяги.

Мы приведемъ здѣсь по этому поводу одинъ фактъ, который остался совершенно незамѣченнымъ, но который доказываетъ всю выгоду разъединенія теченій теплаго и холоднаго воздуха.

Нѣсколько лѣтъ тому назадъ, на корветѣ *Архимедъ*, въ 220 паровыхъ силъ, поперечный угольный ящикъ совершенно отдѣлялъ печное отдѣленіе отъ машиннаго; они сообщались между собою лишь небольшимъ проходомъ, устроеннымъ посреди этого ящика.

Воздухъ, нагрѣтый топкою, не имѣвъ возможности попасть въ машину, сильно стремился черезъ люки печнаго отдѣленія, между тѣмъ какъ отверстія машиннаго отдѣленія доставляли внѣшнему воздуху совершенно свободный входъ и доступъ къ печамъ, черезъ корридоръ, идущій посреди поперечнаго угольнаго ящика. Скорость тяги была такъ сильна, что казалась даже опасною, и потому старались ее уменьшить укороченіемъ трубы; но эта мѣра не произвела никакого дѣйствія, ибо вопреки

существующей теоріи, высота трубы имѣла весьма незначительное вліяніе на измѣненіе скорости тяги.

Въ морской службѣ нерѣдко встрѣчаются случаи, въ которыхъ не останавливаются ни передъ какими пожертвованіями, ни въ матеріалахъ, ни въ физическихъ силахъ; и вотъ раздается въ машинѣ команда: поднимай пары! не жалѣй угля!—команда, которую немедленно начинаютъ выполнять слѣдующимъ образомъ:

Растворяютъ послѣдовательно всѣ дверцы печей, взмѣшиваютъ наскоро кочергою уголь по всей длинѣ рѣшетки, и засыпаютъ на нее безъ мѣры свѣжее топливо.

Какіе же результаты бываютъ слѣдствіемъ всѣхъ этихъ операцій?

1) Открытіе дверецъ быстро понижаетъ температуру печи, вслѣдствіе притока къ ней значительной массы холоднаго воздуха.

2) Впускъ въ печь кочерги, какъ холоднаго тѣла, понижаетъ температуру очага.

3) Взмѣшиваніе кочергою влечетъ къ уменьшенію температуры угля и притока къ нему воздуха, ибо хотя между кочегарами и существуетъ вообще мнѣніе, что этимъ дѣйствіемъ усиливается огонь, но какъ взмѣшиваніе производится въ направленіи перпендикулярномъ теченію воздуха черезъ рѣшетку, то перевороченный уголь измѣняетъ, а иногда и *затрудняетъ* пути этого теченія, а слѣдовательно ослабляетъ доступъ въ печь воздуха, ослабляя тѣмъ горѣніе и температуру печи.

4) Увеличеніе засыпки сопровождается соотвѣтственнымъ пониженіемъ температуры печи, ибо какъ самое топливо, такъ и отдѣляющіеся при его нагрѣваніи газы, поглощаютъ весьма большое количество теплоты.

Такимъ образомъ всѣ операціи, слѣдующія за командою «поднимай пары!» приводятъ прежде всего къ пониженію температуры печи, и слѣдовательно, къ уменьшенію производства паровъ. При подобномъ *поднятіи паровъ* прежде всего поднимаются изъ трубы густые клубы дыма, а давленіе паровъ скорѣе падаетъ, чѣмъ поднимается. Когда газы, происходящіе отъ

перегонки угля, перестанутъ отдѣляться, то на рѣшеткѣ остается толстый слой кокса, но какъ притокъ въ печь воздуха не могъ увеличиться соотвѣтственно самой засыпкѣ угля, то и количество развиваемой горѣніемъ теплоты нисколько не измѣнится. И такъ команда «поднимай паръ» совершенно безполезна; иногда впрочемъ случается, что дѣйствительно черезъ нѣкоторое время увеличивается производство паровъ, но это бываетъ только въ томъ случаѣ, когда топка велась предварительно съ небреженіемъ.

Если же отъ прибора, въ которомъ горѣніе поддерживается естественною тягою, требуется наивозможно большее дѣйствіе, нужно во первыхъ привести въ порядокъ самыя печи, т. е. очистить ихъ, измѣнить толщину слоя топлива, помѣщающагося на рѣшеткѣ, по возможности избѣгая его взмѣшиванія, и пополнить образовавшіяся на рѣшеткѣ пустыя пространства; а потомъ уже начинать засыпку топлива, но не большими за разъ пріемами; наконецъ должно стараться по возможности достичь свободнаго къ печамъ доступа внѣшняго холоднаго воздуха, употребляя для этой цѣли виндзейли, паруса, дымсели, или другія корабельныя средства.

Въ подобныхъ случаяхъ въ особенности ощутительно отсутствіе на суднѣ искусственной тяги, содѣйствіемъ которой можно бы было весьма легко усилить топку и производство паровъ, ибо такая тяга можетъ увеличить притокъ въ печь воздуха пропорціонально увеличенію засыпки свѣжаго топлива. Примѣромъ тому служатъ намъ американскія суда, большая часть которыхъ снабжены вентиляторами, очищающими воздухъ въ палубахъ и вмѣстѣ съ тѣмъ усиливающихъ потребную для топки тягу, такъ что ихъ котлы, снабжающіе паромъ машину въ 800 силъ, едва ли хватили бы на нашихъ пароходахъ для машинъ лишь въ 300 силъ; вотъ въ чемъ и кроется причина достигаемыхъ на американскихъ судахъ огромныхъ скоростей, которыя такъ несправедливо приписываются исключительно превосходству образованія подводной ихъ части. Должно надѣяться, что европейскіе моряки преодолѣютъ наконецъ свое, ни на чемъ не основанное, предубѣжденіе противъ искусственной тяги, которою

можно при случаѣ удвоить и даже утроить производительную силу паровыхъ котловъ (*).

Наконецъ, когда мы хотимъ итти, по какимъ бы то ни было причинамъ, подъ малыми парами, то мы привыкли обыкновенно употреблять въ дѣло лишь часть выпарительнаго прибора. Уменьшая число печей занятыхъ топкою, ясно, что мы уменьшаемъ только абсолютный расходъ топлива, но относительный расходъ остается все тотъ же, а иногда даже и увеличивается. Слѣдовательно подобная мѣра не представляетъ никакой существенной выгоды; ибо отношеніе расхода топлива къ количеству работы не измѣнилось.

Поступая такимъ образомъ, мы лишаемъ себя, напротивъ, всякой выгоды, которую мы могли бы въ этомъ случаѣ извлечь, изъ прибора замѣнивъ *во всѣхъ его топкахъ* дѣятельное горѣніе медленнымъ, ибо случай этотъ единственный, позволяющій намъ принимать на пароходахъ систему корнваллійской топки, т. е. *уменьшить количество* сжигаемаго во всѣхъ печахъ въ данное время топлива, что достигается утонченіемъ на колосникахъ слоя топлива и замедленіемъ тяги посредствомъ зольниковыхъ или трубныхъ заслонокъ.

Медленное горѣніе, не только доставляетъ выгоду въ топливѣ, но оно и облегчаетъ самые котлы, которые въ этомъ случаѣ безспорно менѣе страдаютъ, чѣмъ при дѣятельной топкѣ. Эти двѣ данныя кажутся намъ достаточно уважительными, чтобы мы не пренебрегали случаемъ замѣнять вредное уменьшеніе топокъ медленнымъ горѣніемъ, когда требуется отъ котловъ меньшая производительность пара.

Оканчивая здѣсь обзоръ практическихъ средствъ къ извлеченію наибольшихъ выгодъ изъ нашихъ паровыхъ котловъ, мы снова обращаемся къ атмосферическимъ валькамъ (boites à air) Вильямса, заключающимъ въ себѣ, по нашему мнѣнію, самое простое, самое дешевое и вмѣстѣ съ тѣмъ самое существенное

(*) При введеніи на нашихъ паровыхъ судахъ вентиляцій необходимо обратить все должное вниманіе на примѣненіе ихъ къ усиленію тяги воздуха, поддерживающаго горѣніе. *Прим. перев.*

усовершенствованіе, какое мы должны бы были только примѣнить теперь къ нашимъ котламъ.

—

Мы изложили въ этомъ вступленіи главнѣйшіе механическіе законы теплоты, означили общія условія горѣнія и нагрѣванія, и указали вкратцѣ на мѣры, которыя, по нашему мнѣнію, должны быть приняты для полнаго развитія паровой машины, съ цѣлію привлечь этою статьею вниманіе читателей на одинъ изъ тѣхъ важнѣйшихъ предметовъ, изученіе которыхъ до сихъ поръ оставалось въ какомъ-то забытьѣ. Мы предложили, для извлеченія наибольшей пользы изъ находящихся теперь въ употребленіи паровыхъ котловъ, употребить тѣ средства, которыя по нашему личному испытанію оказались наиболѣе выгодными средствами, могущими доставить экономію до двадцати процентовъ расходуемаго теперь топлива и вмѣстѣ съ тѣмъ значительно облегчить трудъ кочегаровъ. Но мы только коснулись въ нашей статьѣ настоящаго вопроса; существенное же изученіе его читатель найдетъ въ книгѣ Виліамса, въ которой заключается какъ теоретическое, такъ и практическое доказательство всѣхъ истинъ, служившихъ намъ лишь основою въ составленіи предлагаемой статьи.

Л. Пономаревъ.

УСТРОЙСТВО И УПОТРЕБЛЕНІЕ ВЕРТИКАЛЬНАГО КРУГА РЕНСОЛЬДА.

—

Вертикальный кругъ Ренсольда, по точности даваемыхъ имъ результатовъ и удобству въ наблюденіяхъ въ настоящее время входитъ во всеобщее употребленіе при географическомъ опредѣленіи мѣстъ.

Черт. I представляетъ чертежъ его въ вертикальной плоскости проходящей чрезъ горизонтальную ось инструмента.

Мѣдная, внутри пустая, колонна *ARSVU* вращается около вертикальной, стальной, внутри пустой вышлифованной конусомъ оси *MQNB*, опираясь на ея сферическіе уступы своею верхнею коническою частью. Верхній глухой остроконечный конецъ *N* вертикальной оси, навинчивается шляпкою *D''* для пропусканія, въ случаѣ надобности, между колонною и осью, масла, а нижній открытый конецъ оси завинчивается гайкою *MH*. Между колонною и осью остается просторъ *BV*, *UQ*.

Къ верхней части колонны присоединяется четырьмя винтами *d''*, *d''*, вилообразное, выгнутое наружу тѣло *OPRSTK*, котораго внутренніе изломы ограничиваются пунктирами *abcdef*, причемъ *cd* образуетъ круглую площадку, въ которую и выходитъ конецъ вертикальной оси. Форма этихъ разваловъ, смотря на инструментъ со стороны одного изъ его вертикальныхъ круговъ *M'N'* или *M''N''*, видна на черт. II, и означена тамъ чрезъ *a'b'c'd'f'e'g'* причемъ пространство *c'd'e'f'* соотвѣтствуетъ свободному промежутку между частями металла *a'b'c'd'* и *e'f'g'*.

Въ мѣстахъ *Pa* и *TKe* (черт. I) сдѣланы гнѣзда *nmrs* (черт. II), отшлифованныя сферическими поверхностями, въ которыя вкладывается вышлифованная цилиндромъ, стальная и внутри пустая горизонтальная ось инструмента, своими обнаженными частями *xyz* (черт. I и II). Средняя часть горизонтальной оси за-

нята мѣдною коробкою $H'G$, заключающею въ себѣ призму, отклоняющую подъ прямымъ угломъ въ двойной окуляръ LN''', лучи идущіе къ ней отъ ахроматическаго объектива $AБ$ трубы DZ', которая полями своими присоединяется къ коробкѣ четырьмя винтами по угламъ. Призма вставлена въ оправу, какая обыкновенно дѣлается въ пассажныхъ инструментахъ.

Къ обѣимъ боковымъ сторонамъ коробки присоединяются 8-ю винтами, надѣтые на горизонтальную ось, но съ ней не скрѣпленные, два вертикальные круга $M'N'$ и $M''N''$, оба шести-дюймоваго радіуса и съ 8-ю мѣдными радіусами, направляющимися отъ центральныхъ планокъ GF' и $H'F''$ къ окружностямъ,—черт. I и II.

Одинъ изъ этихъ вертикальныхъ круговъ, $M'N'$, называется кругомъ *накателемъ*, раздѣленъ непосредственно на серебрѣ черезъ 10′, имѣетъ только индексъ, и служитъ для установки инструмента въ зенитномъ разстояніи, при отысканіи звѣздъ по эфемеридамъ. Отсчеты на немъ производятся помощію двухъ лупъ, находящихся на концахъ горизонтальнаго коромысла (черт. III), проэктированнаго на черт. I въ $A'B'$ и присоединеннаго заплечиками $d'b'$ къ отдѣльно вращающемуся кольцу $A''D'$ (черт. III и I), въ мѣдной надѣлкѣ $a''b''$ вокругъ горизонтальной оси.

Отъ заплечиковъ $d'b'$ идетъ внизъ рычагъ $x'x''$, имѣющій видъ показанный на черт. II въ $x''x'''x''''$. На конецъ его x'''', приходящійся въ свободномъ промежуткѣ $c'd'e'f'$, дѣйствуютъ: съ одной стороны микрометрическій винтъ Z'', а съ противоположной пружина Z'.

Этотъ микрометрическій винтъ Z'' служитъ главнымъ образомъ на случай переложенія инструмента на его горизонтальной оси, причемъ на мѣсто рычага $x'x'''$ къ нему подходитъ рычагъ t'', идущій отъ заплечиковъ горизонтальнаго коромысла $O'P'$ съ микроскопами M'''', и съ присоединеннымъ къ нему уровнемъ t, и тогда микрометрическій винтъ Z' служитъ для исправленія послѣдняго. Въ обыкновенномъ же своемъ положеніи винтъ Z', однажды установленный, никогда не приходится трогать, и такъ какъ индексъ n' (черт. III) соединенъ съ коромысломъ $A'B'$ (черт. I и III), то этотъ же самый винтъ Z' сохраняетъ мѣсто зенита

при кругѣ $M''N''$, а потому надо обходиться съ нимъ осторожнѣе. Индексъ n^{t} винтиками h', можетъ перемѣщаться на небольшія разстоянія вверхъ и внизъ.

На внѣшній конецъ лѣвой половины горизонтальной оси, насажено на-глухо утолщеніе X (черт. I и III), съ находящимся въ немъ отверстіемъ $f'g'$, которое, на случай ночныхъ наблюденій, закрывается матовымъ стекломъ, а въ остальное время такой же формы мѣдною втулочкою.

Другой вертикальный кругъ $M''N''$ раздѣленъ непосредственно на серебрѣ черезъ $4'$, а отсчеты на немъ производятся помощію двухъ сложныхъ микроскоповъ M''', находящихся (черт. I и III) на концахъ горизонтальнаго коромысла проэктированнаго на черт. I въ $O'P'$, и присоединеннаго заплечиками $S''T''$ къ отдѣльно вращающемуся кольцу $P''D''$ (черт. III и I) въ утолщеніи $l'l'$, горизонтальной оси.

Сверху къ этому коромыслу присоединяется винтами ящичекъ съ уровнемъ t, котораго видъ можно видѣть на черт. V, въ YZL, изображающемъ поперечной разрѣзъ уровня горизонтальной оси. Винтики r' $б$ и $в$ могутъ измѣнять положеніе оси уровня.

Конецъ рычага t'', имѣющаго такой же видъ, какъ рычагъ $x'x''$, выходитъ въ пустое пространство $c'd'e'f'$, и съ одной стороны на него дѣйствуетъ пружина Z'', а съ противоположной микрометрическій винтъ Z'. Этотъ винтъ кромѣ исправы уровня t, сохраняетъ мѣсто зенита на вертикальномъ кругѣ $M''N''$,—уровень же чаще бываетъ удобнѣе исправлять находящимися при немъ винтами.

Каждый изъ микроскоповъ (устройство ихъ показано отдѣльно) заключенъ въ два мѣдныя кольца H'' и R'' (черт. III и I), которыя съ одной стороны стягиваются винтами L'' и K'', а съ противоположной, присоединяются, каждое помощію 3-хъ винтовъ, проэктированныхъ на черт. III въ h'' и r'', къ части K''', коромысла $G'''K'''$. Открѣпивъ средній изъ нихъ, остальными можно измѣнять относительное положеніе обоихъ микроскоповъ.

Правый конецъ горизонтальной оси оканчивается окулярною трубочкою LN'', которая можетъ быть вдвигаема и выдвигаема въ трубочкѣ $K''L''$, соединенной непосредственно съ надѣлкою

горизонтальной оси $a'b'c'$ (черт. I) и оканчивающейся съ другаго конца немного не доходя до части uu' (черт. III—*A* и черт. I). Въ трубочку $K'''l'''$ вкладывается другая трубочка $nmrs$ (черт. III—*A*), которая однимъ концемъ своимъ присоединяется къ кольцу op, помѣщенному въ части uu' и способному въ ней вращаться; другой же конецъ этой трубочки оканчивается усѣченнымъ конусомъ, въ меньшемъ основаніи котораго натянуты четыре нити, составляющія такимъ образомъ съ трубочкою $nmrs$ діафрагму трубы. Черт. III—*B* изображаетъ поперечный разрѣзъ діафрагмы, которой двѣ нити, наиболѣе близкія одна къ другой, горизонтальны, а другія двѣ, наиболѣе отдаленныя другъ отъ друга вертикальны. Между трубочками $K'''l'''$ и $mnrs$ остается небольшой просторъ, и діафрагма можетъ быть передвигаема по одному направленію винтиками α и β (черт. I и III—*A*), упирающимися съ двухъ противоположныхъ сторонъ въ ея кольцо op; вращеніе же діафрагмы производится винтиками α' и β' (черт. III—*A*), которые пройдя сквозь столбики прилива abc, отлитаго вмѣстѣ съ кольцемъ op, и упираясь въ уступъ φ, на неподвижной трубочкѣ $K'''l'''$, даютъ возможность вращать діафрагму во всѣ стороны.

Винтикъ же γ пройдя сквозь уступъ φ, и упираясь концемъ своимъ въ основаніе прилива abc, позволяетъ перемѣщать всю трубочку $nmrs$ вдоль горизонтальной оси.

Установивши однажды эти три винтика $\alpha'\beta'$ и γ надо быть осторожнымъ не тронуть ихъ, для чего часть $\alpha''\beta''$ сдѣлана въ родѣ скользящей форточки, которая всегда держится закрытою.

Дѣленія на обоихъ кругахъ идутъ въ одну сторону, именно: на собственно вертикальномъ кругѣ или кругѣ съ микроскопами, обратясь къ нему лицемъ, отъ лѣвой руки къ правой, а на кругѣ-искателѣ, тоже смотря на него, отъ правой руки къ лѣвой.

Оба круга съ трубой вращаются вмѣстѣ, причемъ часть N' круга искателя постоянно скользитъ въ клещахъ $N'\tau\alpha''$ съ бородкой $\tau\tau'$ (черт. I и II), которыя могутъ зажиматься винтомъ S''. Винтъ этотъ называется крѣпительнымъ, и когда онъ отвернутъ, то можно вращать оба круга съ трубой по обѣ стороны горизонтальной оси до тѣхъ поръ, пока труба не встрѣтитъ усту-

повъ RS. Если же винтъ S''' завернутъ, то можно давать микрометрическое движеніе обоимъ кругамъ съ трубой, микрометрическимъ винтомъ X' (черт. I и II), врѣзаннымъ серединою своею въ развалъ $X'b$, и упирающимся концемъ своимъ въ бородку $\tau\alpha'''$, клещей $N'\tau\alpha'''$. Съ противоположной стороны, на ту же бородку напираетъ пружина У'.

Совершенно такое же, но только обратное соединеніе винта съ пружиною, находится по другую сторону въ $У'$, но оно въ томъ положеніи инструмента, въ какомъ онъ представленъ на чертежѣ, не входитъ въ связь движенія круговъ, а служитъ на случай переложенія инструмента на его горизонтальной оси; тогда крѣпительный винтъ J'''' съ клещами $N'\tau\alpha''''$, и кругомъ искателемъ, переходятъ по другую сторону трубы,—винтъ У' дѣлается микрометрическимъ, а винтъ X' становится свободнымъ.

Къ коробкѣ HG нѣсколькими винтами присоединяется противовѣсъ X''.

Ширина обоихъ вертикальныхъ круговъ 6 линій. Фокусная длина объектива $19^2/_4$ дюймовъ. Діаметръ объектива 17 линій.

Горизонтальный кругъ, діаметромъ $8^1/_2$ дюйм., насаженъ наглухо на вертикальную ось; при вращеніи же колонны, по кругу, скользятъ соединенные съ ней радіусами, два діаметрально противоположные верніера, которыхъ относительное положеніе перпендикулярно къ линіи соединяющей крѣпительный винтъ B'' съ микрометрическимъ C''' (черт. I и IV).

Каждый изъ верніеровъ снабженъ своею лупою и въ отдѣльности имѣетъ видъ показанный на черт. IV въ V. Онъ состоитъ изъ мѣдной досточки $\rho'\rho''\rho'''\rho''''$ съ дѣленіями на ея серебряной части $\varphi\varphi'$ (черт. I и IV), которая удерживается на мѣстѣ и можетъ быть передвигаема изъ стороны въ сторону винтиками $\eta\ \eta'$.

l иллюминаторъ бѣлаго стекла.

Горизонтальный кругъ раздѣленъ непосредственно на серебрѣ черезъ $10'$, а верніеромъ чрезъ $20''$. Дѣленія на немъ идутъ отъ правой руки къ лѣвой.

При наблюденіи азимутовъ, для нивеллированія горизонтальной оси инструмента употребляется уровень, показанный въ разрѣзѣ на черт. V. Частью *abcd* онъ становится на обнаженныя стальныя мѣста оси *xyz* (черт. I) и исправляется находящимися при немъ винтами *бг'в*.

При ночныхъ наблюденіяхъ для освѣщенія поля нитей употребляется масляная лампочка съ колпачкомъ, которая на деревянномъ рычагѣ, упирающемся концемъ своимъ въ уступъ въ части D'' на площадкѣ *cd*, приспособляется весьма просто противъ отверстія *f'g'*, закрытаго матовымъ стекломъ.

Съ противоположной стороны къ подобному же уступу приспособляется на деревянномъ рычагѣ противовѣсъ (*).

Къ вертикальному кругу Репсольда принадлежитъ разборный, треножный штативъ съ буссолью.

О сложныхъ микроскопахъ вертикальнаго круга Репсольда.

Изъ краткаго описанія вертикальнаго круга Репсольда можно замѣтить, что существеннымъ его отличіемъ отъ другихъ переносныхъ инструментовъ, употребляемыхъ для той же цѣли, служатъ его два микроскопа, которыми въ одно и тоже время разсматриваются и отсчитываются дѣленія лимба.

Слѣдовательно сложный микроскопъ угломѣрныхъ снарядовъ служитъ здѣсь въ одно время какъ лупою для разсматриванія дѣленій лимба, такъ и точнѣйшимъ вернiеромъ.

Чтобъ достигнуть этой двоякой цѣли, къ обыкновенному сложному микроскопу присоединили микрометръ.

Сложный микроскопъ съ микрометромъ, или другими словами сложный микроскопъ, употребляемый въ угломѣрныхъ снарядахъ, представленъ на черт. VI, изображающемъ одинъ изъ микроскоповъ вертикальнаго круга въ настоящую его величину.

Онъ состоитъ изъ двухъ мѣдныхъ цилиндрическихъ трубо-

(*) Весь инструментъ утверждается на трехъ винтовыхъ ножкахъ и для переноса его имѣются носилки.

чекъ *abcd* и *a'b'c'd'e'*, одна въ другую вложенныхъ, изъ которыхъ внутренняя выдается нѣсколько наружу частью *b'c'd'* обдѣланною усѣченнымъ конусомъ, въ меньшое основаніе котораго *c'f* вставленъ маленькій ахроматическій объективъ. Съ другаго конца наружная трубочка оканчивается отлитою съ ней площадкою *gh*, на которую навинчиваются остальныя части коробочки *ghst*, заключающей въ себѣ подвижную нить съ микрометрическимъ винтомъ, накрытымъ сверху раздѣленною на части шляпкою *AB*. Въ *S* къ коробочкѣ присоединяется индексъ *sm*, приходящійся чертою своею противъ дѣленій шляпки. Эта часть сложнаго микроскопа, состоящая изъ мѣдной коробочки съ заключающимися въ ней подвижною нитью и микрометрическимъ винтомъ, называется микрометромъ, и отдѣльно показана на черт. VII. Въ стѣнкѣ *ts* коробочки *ghst* обведено карнизомъ круглое отверстіе *ad* въ $^3/_4$ дюйма діаметра, на нарѣзы котораго навинчивается втулка *adml*, а въ ней въ особой трубочкѣ *xopr* ходитъ окуляръ *op*.

На выдавшуюся часть внутренней трубочки надѣвается свободно другая трубочка (черт. VIII) *kxyq* частью *kq*, раздѣленная по направленію линіи *ki* пересѣкающей подъ угломъ 45° ось микроскопа, стѣнкою *ki* на двѣ части *kiq* и *kixy*. Въ стѣнкѣ этой по направленію оптической оси объектива вырѣзано элипсоидальное отверстіе *u* и часть трубочки, заключенная между объективомъ *c'* и стѣнкою *ki*, вычернена, а другая часть имѣетъ элипсоидальный вырѣзъ *D* и выкрашена внутри бѣлою краскою.

Вся эта трубочка свободно вращается около внутренней *a'b'd'e'* и служитъ иллюминаторомъ, для освѣщенія дѣленій лимба, лежащихъ по *MN*, за краемъ *xy*.

Черт. VII представляетъ чертежъ микрометра. Мѣдная синяченная коробочка *thsg* заключаетъ въ себѣ пластинку *CHEF*, скользящую въ узенькихъ рельсахъ. Пластинка эта имѣетъ въ срединѣ своей элипсоидальный вырѣзъ V, въ которомъ натянуты три нити; двѣ изъ нихъ $\alpha\beta$ и $\alpha'\beta'$, столь близкія одна къ другой, что нельзя различить раздѣля ихъ невооруженнымъ глазомъ, — горизонтальны и направлены поперегъ коробочки; вмѣстѣ онѣ называются просто *двойною нитью микрометра*.

Третья нить $\partial\gamma$ расположена вдоль коробочки перпендикулярно двойной нити, раздѣляя ее пополамъ.

Къ тремъ угламъ пластинки съ нитями присоединяются непосредственно три маленькихъ параллелепипеда CP, RF и SE. Въ одномъ изъ нихъ CP сдѣланы весьма мелкія винтовыя нарѣзки, соотвѣтственно такимъ же нарѣзкамъ микрометрическаго винта L, входящаго въ нихъ сквозь нижнюю часть коробочки микрометра. Конецъ винта L, пройдя сдѣланное для него отверстіе въ параллелепипедѣ RF, оканчивается конусомъ ξ, на который надѣвается муфточка T, привинченная винтиками h' и h' къ верхней части коробочки, а сверху сквозь эту муфточку проходитъ винтикъ C', упирающійся концемъ своимъ въ вершину коническаго конца ξ микрометрическаго винта L. Вращеніемъ этого винтика можно перемѣщать, по направленію длины коробочки, пластинку съ нитями и съ самымъ микрометрическимъ винтомъ. Къ нижнему концу микрометрическаго винта припаяна муфточка $m'n's'$ съ широкимъ основаніемъ $m'n'$; на эту муфточку отверстіемъ $q'r'$ накладывается шляпка AB, а сверхъ ея пропускается черезъ винтъ чашечка k'. Микрометрическій винтъ, минуя чашечку имѣетъ нарѣзки, на которыя навинчивается ключикъ или ручка S' и приподнявъ чашечку k' можно какъ угодно поворачивать шляпку AB. Шляпка эта въ $13^1/_2$ линій діаметромъ, раздѣлена на 60 равныхъ частей, а къ коробочкѣ въ S присоединяется индексъ sn приходящійся чертою своею противъ дѣленій шляпки.

По другую сторону коробочки микрометра, въ нижнюю ея часть у z' вставленъ стальной прутъ L', проходящій другимъ концемъ своимъ въ сдѣланное для него отверстіе въ параллелепипедѣ SE. Кругомъ этого прута обвита пружина, прикрѣпленная однимъ концемъ своимъ у дна коробочки въ z' а другимъ концемъ къ параллелепипеду SE.

Осмотръ и повѣрка микрометровъ.

Изъ описанія устройства сложныхъ микроскоповъ, видно, что вращая микрометрическій винтъ, ручкою S', въ ту или другую сторону, пружина будетъ сжиматься или растягиваться, а пла-

стинка съ нитями въ первомъ случаѣ будетъ опускаться, а въ послѣднемъ подниматься. Та сторона движенія микрометрическаго винта, которая соотвѣтствуетъ сжатію пружины, называется *положительною* стороною движенія, и ему должны отвѣчать возрастающія дѣленія шляпки; сторона же движенія микрометрическаго винта, производящая растяженіе пружины, называется *отрицательною* стороною движенія, и ему должны соотвѣтствовать уменьшающіяся дѣленія шляпки.

Это условіе часто не выполняется въ микроскопахъ присылаемыхъ г. Репсольдомъ вертикальныхъ круговъ, и приходится на шляпку наклеивать бумажку съ дѣленіями означенными въ обратномъ порядкѣ, а потому надо принять за необходимое правило, по пріемѣ новаго круга, повѣрить это условіе на обоихъ микрометрахъ.

Это обстоятельство довольно важно, чтобъ не упускать его изъ виду; въ самомъ дѣлѣ, всѣ окончательныя наведенія двойной нити дѣлаются положительнымъ движеніемъ микрометрическаго винта, потому что отъ сгущенія масла и отъ многихъ другихъ причинъ, упругость пружины подвержена измѣненіямъ и можетъ даже совсѣмъ ослабнуть, и окончательное наведеніе, произведенное при такихъ обстоятельствахъ отрицательнымъ движеніемъ винта, и слѣдовательно предоставленое одной упругости пружины, ввело бы наблюдателя въ непремѣнную ошибку. Если теперь мы имѣемъ микрометръ, котораго увеличивающіяся дѣленія шляпки отвѣчаютъ растяженію пружины, то не примѣтивъ этого сначала, мы при наблюденіи, сторону движенія винта, соотвѣтствующую возрастающимъ дѣленіямъ шляпки, сочтемъ за положительную, и тѣмъ при наведеніяхъ будемъ дѣлать постоянныя ошибки.

За этимъ условіемъ микрометровъ, должно быть выполнено другое, не менѣе важное, именно, сочли удобнымъ чтобъ положительное движеніе микрометрическаго винта, вело двойную нить микрометра къ дѣленію лимба меньшей градусной величины. Такъ какъ дѣленія на лимбѣ вертикальнаго круга идутъ отъ лѣвой руки къ правой, то для выполненія предъидущаго условія, имѣя оба микрометра обращенными шляпками винтовъ въ одну

сторону, вверхъ или внизъ — послѣднее положеніе удобнѣе на практикѣ,—надо чтобъ положительное движеніе лѣваго микрометра вело двойную нить внизъ, а праваго микрометра вверхъ;— смотря же въ микроскопы оба эти движенія покажутся обратными. Съ другой стороны этого можно достигнуть дѣлая обратныя нарѣзки у обоихъ микрометрическихъ винтовъ 2-хъ микрометровъ. Въ присылаемыхъ же г. Ренсольдомъ кругахъ, нарѣзки обоихъ микрометрическихъ винтовъ часто бываютъ сдѣланы въ одну сторону, что заставляетъ для выполненія предъидущаго условія имѣть одинъ микрометръ обращеннымъ винтомъ вверхъ, а другой внизъ,—обстоятельство нѣсколько неудобное на практикѣ.

Установка микроскоповъ.

Осмотрѣвши и провѣривши оба микрометра, привинчиваютъ ихъ на мѣста, и приступаютъ къ установкѣ самыхъ микроскоповъ, которая состоитъ во первыхъ:

1) Приличнымъ движеніемъ окулярной трубочки, устанавливаютъ ее такимъ образомъ, чтобъ видимыя въ ней нити микрометра были окраены наилучшимъ образомъ, что случится именно тогда, когда нити придутся въ фокусѣ окуляра.

2) Вмѣстѣ съ отчетливымъ изображеніемъ нитей микрометра, дѣленія лимба должны также представляться въ окулярѣ ясно и рѣзко окраенными, и если этого не будетъ, то отвернувши оба винтика l'' и k'' (черт. III), зажимающіе два кольца H'' и K'', обхватывающія трубочку микроскопа, двигаютъ послѣднюю взадъ и впередъ до тѣхъ поръ, пока дѣленія лимба покажутся въ окулярѣ наилучшимъ образомъ.

Чтобъ точнѣе убѣдиться въ правильномъ положеніи трубочки микроскопа, должно, установивши двойную нить микрометра близъ черты какого нибудь дѣленія лимба, и смотря въ окулярную трубочку, приподнимать и опускать глазъ, при чемъ относительное положеніе двойной нити къ чертѣ лимба не должно измѣняться. Это обстоятельство послужитъ къ точному опредѣленію наилучшаго состоянія микроскопа, и случится именно въ ту пору, когда дважды преломленное изображеніе дѣленій лимба,

сперва объективомъ микроскопа, а потомъ его окуляромъ, совпаденіе съ изображеніемъ нитей въ окулярѣ. Вдиганія и выдиганія трубочки микроскопа именно и ведутъ къ достиженію этого обстоятельства, причемъ изображеніе въ окулярѣ преломленныхъ объективомъ дѣленій лимба будетъ приближаться или удаляться отъ изображенія нитей въ окулярѣ, а пока не достигнуто правильнаго положенія трубочки микроскопа, двойная нить, вмѣстѣ съ измѣненіемъ положенія глаза, тоже измѣняетъ свое мѣсто относительно дѣленій круга, или, какъ говорится, тогда въ микроскопахъ существуетъ параллаксъ, который непремѣнно должно исправить, потому что иначе онъ поведетъ наблюдателя къ постояннымъ ошибкамъ въ наведеніяхъ.

3) Двойная нить микрометра должна быть параллельна дѣленіямъ лимба, а вертикальная нить должна раздѣлять эти дѣленія почти пополамъ. Эта исправа дѣлается помощію шести винтовъ, проектированныхъ на черт. III въ h'' и r'' и присоединяющихъ два кольца H'' и R'', содержащія въ себѣ микроскопъ, къ части K''' горизонтальнаго коромысла G''' K'''. Открѣпивъ средній изъ каждыхъ трехъ винтовъ колецъ H'' и R'' остальными двумя при каждомъ кольцѣ, измѣняютъ положеніе микроскопа до требуемой надобности, и по окончаніи этого исправленія завертываютъ средніе винтики при каждомъ кольцѣ.

4) Четвертая исправа микроскоповъ состоитъ въ опредѣленіи нормальнаго положенія двойной нити микрометра, причемъ индексъ при шляпкѣ микрометрическаго винта долженъ точно показывать на ея 0.

Въ отверстіи *ad* стѣнки *st* коробочки *sthg* (черт. VI), на ея сторонѣ *st* (черт. VII), противъ окуляра придѣлана пластинка *QG* отдѣльно показанная на черт. IX. Эта пластинка имѣетъ пять зубчиковъ $\alpha\beta\gamma\delta\eta$, изъ которыхъ на среднемъ сдѣлана маленькая круглая дырочка γ. Смотря въ микроскопъ чрезъ окуляръ, приводятъ точно двойную нить микрометра въ середину γ, — такъ чтобъ она обѣими своими составными нитями, отсѣкала по обѣ стороны себя равные сегменты отъ дырочки. Такое наведеніе повторяется нѣсколько разъ, при чемъ для убѣжденія въ точности наведенія поглядываютъ на шляпку микрометрическаго винта.

Такое наведеніе двойной нити называется *нормальнымъ* ея положеніемъ и ему долженъ отвѣчать 0 дѣленій на шляпкѣ винта. Если этого не будетъ и 0 шляпки будетъ далеко удаленъ отъ нуля указываемаго индексомъ, то отвинтивши ключикъ S' (черт. VII), микрометрическаго винта и приподнявши чашечку K', поворачиваютъ шляпку до тѣхъ поръ, пока ея 0 не совмѣстится точно съ чертою индекса; за тѣмъ снова завинчиваютъ ключикъ. Если же 0 шляпки окажется близокъ къ своему настоящему мѣсту указываемому индексомъ, именно не далѣе 2-хъ дѣленій шляпки, то поставивъ 0 ея на точное совпаденіе съ индексомъ, движеніемъ винтика C' (черт. VII), переводятъ всю рамку съ нитями и съ микрометрическимъ винтомъ, въ ту сторону куда понадобится, до тѣхъ поръ пока глазъ, помѣщенный въ окулярѣ, не опредѣлитъ, какъ выше было говорено, нормальнаго положенія двойной нити микрометра.

Такъ какъ разстояніе по лимбу между двумя нормальными положеніями двойныхъ нитей микрометровъ обоихъ микроскоповъ, вслѣдствіе эксцентриситета круга, при всякомъ его положеніи не остается постоянно равнымъ 180°,—то уничтожаютъ эксцентриситетъ при нѣкоторомъ опредѣленномъ положеніи вертикальнаго круга съ микроскопами.

5) Пятое исправленіе именно и состоитъ въ томъ, что при нѣкоторомъ опредѣленномъ положеніи круга,—напримѣръ когда двойная нить микрометра одного изъ микроскоповъ, будучи въ нормальномъ положеніи, точно содержитъ въ своей серединѣ черту лимба 90°,—дѣлаютъ разстояніе между нормальными положеніями двойныхъ нитей микрометровъ обоихъ микроскоповъ, равнымъ точно 180°. Для этой цѣли, установивши двойную нить микрометра одного изъ микроскоповъ въ нормальное положеніе, движеніемъ микрометрическаго винта X' (черт. I), подводятъ подъ нее черту лимба 90°, такъ чтобы послѣдняя легла точно въ середину двойной нити. Установивши за тѣмъ двойную нить микрометра другаго микроскопа тоже въ нормальное положеніе, открѣпляютъ средній изъ каждыхъ трехъ винтовъ, проэктированныхъ на черт. III въ h'' и r'' и присоединяющихъ кольца H'' и R'' къ части K''' коромысла G''' K''',—а движеніемъ двухъ осталь-

ныхъ каждомъ кольцѣ, измѣняютъ положеніе микроскопа такимъ образомъ, чтобъ двойная нить его точно вмѣстила въ своей серединѣ черту лимба 270°,—обращая при этомъ вниманіе, чтобъ она не измѣнила своей параллельности дѣленіямъ лимба, и чтобъ вертикальная нить микрометра продолжала по прежнему пересѣкать дѣленія почти пополамъ.

Этою пятою исправою кончается правильная установка микроскоповъ, и за тѣмъ они становятся готовыми для производства ими отсчетовъ дѣленій круга.

Отсчитываніе дѣленій лимба помощію сложныхъ микроскоповъ, и приведенія показаній послѣднихъ въ градусную величину.

Замѣтимъ опять, что каждое окончательное наведеніе двойной нити микрометра на какое нибудь дѣленіе лимба, дѣлается всегда положительнымъ движеніемъ микрометрическаго винта. Такъ какъ послѣднее движеніе ведетъ всегда двойную нить къ дѣленію лимба меньшей градусной величины, то чтобъ навести двойную нить на дѣленіе лимба большей градусной величины, нужно сначала отрицательнымъ движеніемъ винта перевести ее за это дѣленіе, а потомъ уже положительнымъ движеніемъ довести до него.

Окончательнымъ наведеніемъ двойной нити микрометра на какую нибудь черту дѣленія лимба, считается то, когда она положительнымъ движеніемъ винта подведется такимъ образомъ къ этой чертѣ, что будетъ точно вмѣщать ее въ своей серединѣ. Такое наведеніе дѣлается гораздо точнѣе того, которое получили бы, замѣчая покрытіе черты простою нитью.

Нормальное положеніе двойной нити служитъ постояннымъ индексомъ для отчетовъ на кругѣ, и если бы при микроскопахъ не было микрометровъ, то для полученія отсчета микроскопа слѣдовало бы таксировкою опредѣлить отношеніе разстоянія нормальнаго положенія двойной нити отъ ближайшей черты дѣленія лимба меньшей градусной величины, къ цѣлому дѣленію круга. Микрометръ же, приспособленный къ микроскопу, измѣреніемъ этого разстоянія, даетъ гораздо точнѣйшее средство для полученія отсчета.

Промежутку, употребляемому двойною нитью на переходъ отъ одной черты дѣленія круга къ другой смежной, соотвѣтствуютъ два оборота шляпки винта, и слѣдовательно нормальное положеніе двойной нити можетъ быть удалено отъ ближайшей черты дѣленія лимба меньшей градусной величины, болѣе или менѣе одного полнаго оборота шляпки.

Чтобъ судить о послѣднемъ обстоятельствѣ не отнимая глаза отъ окуляра, служатъ остальные зубчики пластинки *Qg* (черт. VII), расположенные такимъ образомъ, что на переходъ двойною нитью отъ одного зубца къ другому смежному, требуется одинъ оборотъ шляпки, и слѣдовательно по числу этихъ зубчиковъ между нормальнымъ положеніемъ двойной нити и чертою дѣленія лимба меньшей градусной величины, не отнимая глаза отъ окуляра, можно будетъ судить о раздѣляющемъ ихъ разстояніи въ оборотахъ шляпки. Понятно, что въ каждомъ микроскопѣ, для этой цѣли будутъ служить только два зубчика, или одна половина зубчатой пластинки.

Въ двухъ оборотахъ шляпки микрометра заключаются 120 ея дѣленій, и какъ они идутъ на переходъ двойной нитью одго дѣленія лимба, равнаго 4′, то заключаемъ, что каждое дѣленіе шляпки, въ градусной величинѣ вертикальнаго круга равняется $\frac{240''}{120} = 2''$, и какъ таксировкою можно отсчитывать десятыя доли дѣленія шляпки, то можно принять, что микроскопы даютъ отсчетъ вѣрный до $0'',2$.

Если теперь наведемъ двойную нить микрометра одного изъ микроскоповъ отъ нормальнаго ея положенія, на черту дѣленія *(A)* лимба меньшей градусной величины, и запишемъ число пройденныхъ шляпкою оборотовъ (S) и сверхъ нихъ дѣленій H, то получимъ непосредственно отсчетъ на кругѣ по одному микроскопу

$$A + (S.\ 60 + H)\ 2''.$$

На другомъ микроскопѣ подобнымъ же образомъ получимъ отсчетъ:

$$180^\circ + A + (S.\ 60 + H')\ 2''$$

Разность этихъ двухъ отсчетовъ безъ 180°, выражаемая чрезъ $(H'2''-H2'')$ выкажетъ вліяніе эксцентриситета круга при томъ его положеніи, въ которомъ онъ находится,—а средній изъ обоихъ отсчетовъ:

$A+\frac{(S.60+H)\,2''+(S.60+H')\,2''}{2}$ будетъ независимъ отъ эксцентриситета.

Этотъ послѣдній отсчетъ и былъ бы дѣйствительнымъ, если бы цѣна дѣленій шляпки $2''$ оставалась постоянною, и если бы не существовало погрѣшности въ наведеніи. Но такъ какъ дѣленія лимба содержатъ ошибки, т. е. не совершенно равны между собой, и слѣдовательно на одно дѣленіе его не всегда будетъ приходиться ровно два оборота шляпки, и какъ съ другой стороны, въ самомъ наведеніи двойной нити всегда существуетъ погрѣшность, то отсюда слѣдуетъ заключить, что цѣна дѣленія шляпки, будучи весьма близка къ $2''$, перемѣняется и зависитъ какъ отъ постоянныхъ ошибокъ дѣленій круга, такъ и отъ случайныхъ погрѣшностей наведеній (*).

Принимая во вниманіе эти обстоятельства, не довольствуются однимъ наведеніемъ двойной нити микрометра на дѣленіе лимба меньшей градусной величины, а по окончаніи его, ведутъ нить къ дѣленію лимба большей градусной величины, на которое ее и наводятъ. Такое двойное наведеніе даетъ возможность вывести точную цѣну дѣленія шляпки и привести оба наведенія двойной нити къ нормальному ея положенію.

У насъ руководствуются двумя способами приведенія отсчетовъ микроскоповъ въ градусную величину. Первый изъ нихъ, пренебрегая ошибками дѣленій лимба и погрѣшностями наведеній, выводитъ цѣну дѣленія шляпки винта изъ каждаго отдѣльнаго двойнаго наведенія.

Пусть ab и cd представляютъ крайнія черты одного изъ

(*) Кромѣ того цѣна дѣленія шляпки подвержена при нѣкоторыхъ обстоятельствахъ измѣненіямъ, независимымъ отъ ошибокъ дѣленій и погрѣшности наведеній.

$a-b$ дѣленій лимба, причемъ (ab) имѣетъ меньшую градусную $A-B$ величину чѣмъ cd, а потому если отсчетъ ab означимъ $c-d$ черезъ A, то отсчетъ cd выразится черезъ $A+\delta'$. Пусть также d выражаетъ точную цѣну дѣленія шляпки, полученную изъ двойнаго наведенія нити микрометра на ab и cd, а AB нормальное положеніе двойной нити микрометра. Наведемъ послѣднюю отъ AB на черту ab, и замѣтимъ число S пройденныхъ дѣленій шляпкою,—тогда отсчетъ нормальнаго положенія отъ черты ab выразится чрезъ $A+S\alpha$. . . . . (1)

По окончаніи перваго наведенія на ab, двойную нить микрометра наводятъ на черту cd и опять отсчитываютъ шляпку.

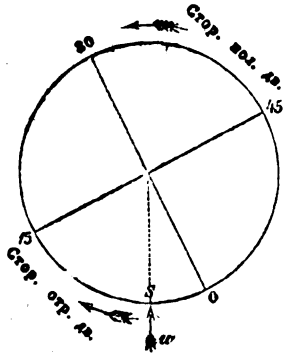

Такъ какъ между двумя наведеніями пройдетъ не ровно два оборота шляпки, то послѣдній отсчетъ ея S' будетъ нѣсколько разниться отъ перваго, и если при этомъ S' будетъ болѣе S, то S не дойдетъ до индекса u, и между обоими паведеніями двойной нити пройдетъ $120-(S'-S)$ дѣленій шляпки; если же $S'<S$, то S перейдетъ индексъ u, и между наведеніями пройдетъ $120+(S-S')$ дѣленій шляпки. Угловое же разстояніе пройденное двойною нитью между обоими ея наведеніями, выразится въ первомъ случаѣ чрезъ $(120-(S'-S))\,\alpha$; а во второмъ чрезъ $(120+(S-S'))\,\alpha$.

Такъ какъ двойная нить, отъ своего нормальнаго положенія AB до черты ab, проходитъ угловое разстояніе $S\alpha$, то вычтя послѣднее изъ обоихъ найденныхъ предъ этимъ выраженій, получимъ формулы:

$$(120-(S'-S))\,\alpha-S\alpha \text{ и}$$
$$(120+(S-S'))\,\alpha-S\alpha. \ . \ . \ .$$ представляющія собой угловыя перемѣщенія двойной нити отъ ея нормальнаго положенія AB къ чертѣ cd, — а отсчеты AB отъ cd въ обоихъ случаяхъ выразятся формулою:

$A+4'-(120\alpha-S'\alpha)$ или, уничтоживши скобки, чрезъ $A+4'-120\alpha+S'\alpha$. . . . . (2)

Такъ какъ въ разсматриваемомъ нами способѣ приведенія отсчетовъ микроскоповъ въ градусную величину, наведенія предполагаются совершенно точными, то изъ выраженій (1) и (2) составится уравненіе:

(3) . . . . $A+S\alpha=A+4'-120\alpha+S'\alpha$, — по разрѣшеніи котораго получаемъ величину:

$$(4)\ .\ .\ .\ \alpha''=\frac{2''}{1+\frac{S-S'}{120}}=2''\left(1+\frac{S-S'}{120}\right)^{-1}=2''\left(1+\frac{S'-S}{120}\right)$$

цѣны дѣленія шляпки винта, общую для обоихъ микроскоповъ, а подставивши ее въ одно изъ выраженій (1) или (2), получаемъ формулу:

(5) . . . . $A+2S+\frac{S(S'-S)}{120}$ окончательнаго отсчета, по которой, въ нашемъ способѣ, каждый микроскопъ отдѣльно, приводится въ градусную величину, и изъ обоихъ выводовъ берется средній.

Другой способъ приведенія отсчетовъ микроскоповъ въ градусную величину, принимаетъ во вниманіе какъ ошибки дѣленій лимба, такъ и погрѣшности наведеній, и полагая послѣднія, за нѣкоторое опредѣленное время, напримѣръ на время полнаго наблюденія, постоянными, выводитъ цѣну дѣленія шляпки изъ всего числа полученныхъ двойныхъ наведеній.

Если a и b въ этомъ способѣ будутъ имѣть для одного изъ микроскоповъ тѣ же значенія что S и S' въ первомъ, то формулы (1) и (2) представятся въ видѣ:

(6) . . . . . $A+a\alpha''$, и $A+4'-120\alpha''+b\alpha''$. . (7)

Пусть a' и b' для другаго микроскопа будутъ означать тоже что a и b для перваго; тогда подобнымъ же образомъ получатся слѣдующія двѣ формулы:

(8) . . . . $A+a'\alpha''$, и $A+4'-120\alpha''+b'\alpha''$. (9)

α'' и α'' означаютъ цѣны дѣленій шляпокъ въ обоихъ микроскопахъ. Для выраженія послѣднихъ, полагая число всѣхъ сдѣланныхъ полныхъ отсчетовъ равнымъ n, и составивши изъ всѣхъ двойныхъ наведеній въ обоихъ микроскопахъ разности $(b-a)$ и $(b'-a')$, возьмемъ изъ послѣднихъ среднія, и пусть: $\frac{S(b-a)}{n}$ означаетъ среднюю изъ всѣхъ $(b-a)$ для одного микроскопа, а $\frac{S(b'-a')}{n}$ среднюю изъ всѣхъ $(b'-a')$ для другаго микроскопа. Тогда α'' и α'' выразятся такъ:

$$(10). \ldots \alpha''=2''\left(1+\frac{S(b-a)}{120.n}\right)=2''(1+K), \text{ а}$$

$$(11). \ldots \alpha''=2''\left(1+\frac{S(b'-a')}{120.n}\right)=2''(1+K').$$ Подставивши найденныя величины α'' и α'' въ формулы (6), (7), (8) и (9), получимъ:

Для I-го микрос. Отсчетъ нормальнаго положенія двойн. нити, при 1 нав. $A+2a+2ak$

» » » 2 » $A+2b+2bk-240''.K$

» II-го » » » 1 » $A+2a'+2a'k$

» » » » 2 » $A+2b'+2b'k-240''.K'$

Отсюда выводимъ среднее изъ обоихъ наведеній

въ I микрос. $A+(a+b)(1+k)-120k$

» II » $A+(a'+b')(1+k')-120k'$,

а среднее изъ обоихъ микроскоповъ выразится чрезъ:

$$A+\frac{(a+b)+(a'+b')}{2}+\frac{(a+b)K+(a'+b')K'}{2}-120\frac{K+K'}{2},$$

въ которомъ положивши: $\frac{(a+b)+(a'+b')}{2}=S_0$; $\frac{K+K'}{2}=K_0$ $\frac{S'-S}{2}=\delta$ и $\frac{K'-K}{2}=h$, получимъ такое выраженіе:

$$A+S_0+S_0K_0+h\delta-120K_0.$$

Здѣсь членъ $120K_0$, по основанію самаго способа, полагающаго K_0, или погрѣшность наведенія величиною постоянною,

одинаково дѣйствуетъ на всѣ зенитныя разстоянія, а слѣдовательно и на самое мѣсто зенита, а потому вліяніе его на отсчетъ можно сравнить съ тѣмъ, какое оказываетъ невѣрно принятое при наблюденіи мѣсто зенита, и какъ послѣднее вліяніе самимъ способомъ наблюденія уничтожается, то отсюда заключаемъ, что членъ $120K_0$ въ нашей формулѣ можно не разсматривать, что было бы однако несправедливо въ томъ случаѣ, когда наблюденія производились при одномъ положеніи круга.

Членъ $h\delta = \frac{(a'+b')-(a+b)}{2} \cdot \frac{k'-k}{2}$, по малости обоихъ составляющихъ его множителей, тоже можно отбросить.

S_0 какъ величина мало измѣняющаяся въ предѣлахъ эксцентриситета круга, при различныхъ положеніяхъ послѣдняго, можетъ считаться постоянною.

Преобразованная всѣми этими положеніями формула окончательнаго отсчета представится такъ:

$$A+S_0+S_0K_0=A+S_0(1+K_0) \quad . \; . \; . \; . \; . \; . \; . \; . \; . \; (12)$$

и по ней, въ нашемъ способѣ, оба микроскопа разомъ приводятся въ градусную величину.

Въ изложеніи пріемовъ наблюденій вертикальнымъ кругомъ будутъ приведены примѣры приведенія отсчетовъ микроскоповъ въ градусную величину по обоимъ способамъ, а теперь разсмотримъ обстоятельства, при которыхъ одинъ способъ употребляется предпочтительно передъ другимъ.

Мы видѣли, что первый способъ основанъ на томъ, что измѣненіе цѣны дѣленія микрометра значительно превышаетъ ошибки дѣленій лимба и погрѣшности наведеній, откуда и заключаемъ, что способъ этотъ справедливъ только въ томъ случаѣ, когда при наблюденіи нѣкоторыя причины, измѣняющія цѣну дѣленія микрометра, именно расположены такимъ образомъ, что заставляютъ пренебрегать ошибками дѣленій лимба и наведеній. Въ самомъ дѣлѣ, выводя цѣну дѣленія микрометра изъ отсчетовъ микроскоповъ при различныхъ положеніяхъ вертикальнаго круга, и въ различное время, мы замѣчаемъ, что эта цѣна измѣняется, и иногда весьма чувствительно, чему способствуютъ слѣдующія обстоятельства: вертикальный кругъ мо-

жетъ быть не перпендикуляренъ къ горизонтальной оси инструмента, вслѣдствіе чего дѣленія лимба не всегда будутъ приходиться въ равномъ разстояніи отъ объективовъ микроскоповъ, а чрезъ то будетъ измѣняться величина изображеній дѣленій въ окулярѣ, что, понятно, влечетъ за собой измѣненія въ цѣнѣ дѣленій микрометровъ. Это обстоятельство обнаруживается появляющимся по временамъ параллаксомъ въ микроскопахъ.

Здѣсь кстати замѣтить, что вдвиганіемъ или выдвиганіемъ трубочки микроскопа всегда можно довести цѣну дѣленія шляпки микрометра до желаемой степени близко къ $2''$.

Температура и сотрясенія, претерпѣваемыя по временамъ инструментомъ, оказываютъ подобнаго же рода вліянія на измѣненіе въ цѣнѣ дѣленій микрометровъ. Наконецъ нарѣзки самаго микрометрическаго винта, также способствуютъ возрастанію той же погрѣшности.

Всѣ изложенныя и многія другія обстоятельства могутъ, при наблюденіяхъ, иногда расположиться такимъ образомъ, что происходящія чрезъ то измѣненія цѣны дѣленія микрометровъ превзойдутъ погрѣшности дѣленій лимба и наведеній, и заставятъ приводить отсчеты микроскоповъ въ градусную величину, исключительно по первому способу.

Но чаще однакожъ вліяніе всѣхъ упомянутыхъ причинъ бываетъ такъ маловажно, что совокупное дѣйствіе ошибокъ дѣленій лимба и наведеній значительно превосходитъ случайныя измѣненія цѣны дѣленій микрометровъ, а потому на практикѣ чаще руководствуются вторымъ способомъ, который кромѣ того имѣетъ еще два существенныя преимущества передъ первымъ,—а именно, второе наведеніе двойной нити, въ немъ служитъ не только для вывода цѣны дѣленія микрометра, какъ въ первомъ способѣ, но опредѣляетъ кромѣ того столь же точный отсчетъ нормальнаго положенія, какъ и наведеніе на первую черту дѣленія круга,—и какъ съ другой стороны изъ обоихъ наведеній берется среднее, то этимъ увеличивается точность втораго способа.

Изъ формулъ же:

$$A+2S+\frac{S(S'-S)}{60} \text{ и } A+S_0\left(1+\frac{S(b-a)+S(b'-a')}{2n.\ 120}\right),$$

выражающихъ отсчеты микроскопа по обоимъ способамъ, видно, что во второмъ изъ нихъ, число наблюденій или число отсчетовъ, уменьшая погрѣшность наведенія, быстро увеличиваетъ точность вывода, тогда какъ въ первомъ оно не оказываетъ никакого вліянія.

Впослѣдствіи на примѣрѣ ясно выкажется относительная точность обоихъ способовъ при различныхъ обстоятельствахъ.

Необходимыя исправленія въ принятомъ новомъ вертикальномъ кругѣ.

Первымъ дѣломъ по принятіи новаго вертикальнаго круга, изслѣдываютъ цѣны дѣленій его уровней на экзаменаторѣ, которыя впослѣдствіи повѣряютъ на самомъ инструментѣ.

На горизонтальномъ кругѣ, при нѣкоторомъ опредѣленномъ его положеніи, винтиками h и h' (черт. IV), при обоихъ верніерахъ, уничтожаютъ эксцентриситетъ.

Полагая призму вѣрно установленною въ своей оправѣ механикомъ, приводятъ въ порядокъ оптическую часть трубы. Это исправленіе дѣлается гораздо точнѣе вечеромъ по звѣздѣ, и производится такимъ образомъ: сначала вдвиганіемъ и выдвиганіемъ окулярной трубочки, достигаютъ наилучшей ясности и отчетливости изображенія нитей, что конечно будетъ тогда, когда послѣднія придутся въ фокусѣ окуляра. Такое наилучшее положеніе окулярной трубочки, опредѣляется тѣмъ, что нити въ ней представляются весьма явственными трубочками.

Съ выполненіемъ этого условія, должно быть выполнено другое,—именно, по наведеніи поля трубы на звѣзду, послѣдняя должна изображаться въ окулярѣ явственною блестящею точкою.

Чаще, этого обстоятельства въ новомъ инструментѣ не встрѣчается, и тогда нужно движеніемъ винтика γ (черт. III—A), перемѣщать всю трубочку $nmrs$ вдоль горизонтальной оси, въ ту сторону куда понадобится, до тѣхъ поръ пока звѣзда не появится въ окулярѣ явственнымъ образомъ.

Такъ какъ при этомъ исправленіи измѣняется разстояніе

нитей отъ окуляра, то нужно послѣдній, во все время передвиженія трубочки *nmrs*, держать въ положеніи наилучшаго видѣнія нитей, согласіе котораго съ явственнымъ изображеніемъ звѣзды, случится именно въ ту пору, когда дважды преломленное изображеніе звѣзды объективомъ и призмою, представится въ окулярѣ въ одномъ мѣстѣ съ нитями.

Пока этого обстоятельства не достигнуто, нельзя приступить къ наблюденіямъ, потому что въ оптической части тогда появится параллаксъ, измѣняющій, вмѣстѣ съ измѣненіемъ положенія глаза, мѣсто звѣзды относительно нитей.

Установку оптической части необходимо провѣрять по временамъ, потому что часто замѣчаемо было вліяніе на нее температуры, измѣняющей разстояніе окуляра отъ призмы.

Въ тотъ же вечеръ, если можно, приступаютъ къ остальнымъ исправленіямъ въ кругѣ, и во первыхъ, вывѣривъ обыкновеннымъ образомъ оба уровня, и приведя инструментъ въ горизонтальное положеніе, повѣряютъ по неподвижному сигналу вертикальность нитей, для чего, наведя одну изъ нихъ на сигналъ, движеніемъ микрометрическаго винта вращаютъ вертикальный кругъ, при чемъ наведенная точка сигнала не должна сходить съ нити,—въ противномъ же случаѣ винтами α' и β' (черт. III—*A*), діафрагмы, передвигаютъ послѣднюю до требуемой надобности, обходясь при этомъ осторожно съ винтомъ γ,—а по окончаніи исправленія удостовѣряются въ исправности оптической части.

За тѣмъ приступаютъ къ уничтоженію излишней коллимаціи, для чего, наведя сигналъ въ середину вертикальныхъ нитей, поворачиваютъ инструментъ по горизонтальному кругу на 180° и направляютъ трубу къ сигналу. Если при этомъ послѣдній будетъ далеко отстоять въ сторонѣ отъ прежняго своего мѣста, въ серединѣ между вертикальными нитями, то слѣдуетъ заключить, что труба имѣетъ излишне большую коллимацію, которую и выправляютъ винтиками *u* и *u'* діафрагмы.

Вмѣстѣ съ исправленіемъ вертикальности нитей и коллимаціи приводятъ центръ пересѣченія нитей по возможности ближе къ серединѣ поля зрѣнія.

На кругѣ искателѣ, по очереди дѣлаютъ три исправленія,—

во первыхъ, для удобства наблюденій дѣлаютъ мѣсто зенита на немъ 0° или 90°,—для чего, наведя центръ пересѣченія нитей на сигналъ два раза, одинъ при кругѣ лѣво, другой при кругѣ право, полуразностью отсчетовъ на кругѣ искателѣ, бравши всегда кругъ право безъ круга лѣво, опредѣлится зенитное разстояніе сигнала, а полусуммою, придавши первоначально къ кругу лѣво 180°, мѣсто зенита на кругѣ. Если это послѣднее будетъ много разниться отъ 0 или отъ 90°, то открѣпивши винты присоединяющіе кругъ искатель къ коробкѣ *HG* и оставляя трубу наведенною на сигналъ, поворачиваютъ кругъ до тѣхъ поръ пока его индексъ не означитъ на немъ зенитнаго разстоянія сигнала, считаемаго отъ 0 или отъ 90°. Малыя же перемѣщенія мѣста зенита дѣлаются винтами h и h'.

Вмѣстѣ съ этимъ исправленіемъ, одинъ изъ индексовъ круга искателя устанавливается такимъ образомъ, чтобъ онъ показывалъ тоже число градусовъ и минутъ, что и микроскопъ вертикальнаго круга, находящійся на одной съ нимъ сторонѣ. Наконецъ винтиками h и h' при другомъ индексѣ круга искателя уничтожаютъ на послѣднемъ эксцентриситетъ.

Стороны пузырька уровня означаются знаками + и —, вмѣстѣ съ чѣмъ на самомъ инструментѣ повѣряется цѣна дѣленія уровней.

Цѣна дѣленія уровня нашего вертикальнаго круга равняется 1″,9796.

Цѣна дѣленія уровня горизонтальной оси равна 2″,5063.

Осмотромъ пружинъ и винтовъ инструмента кончаются всѣ необходимыя его предварительныя исправленія.

Наблюденія вертикальнымъ кругомъ Репсольда.

Наблюденіе вертикальнымъ кругомъ Репсольда производится подобнымъ же образомъ, какъ и другими инструментами для той же цѣли, и состоитъ изъ отсчета хронометра, въ тотъ моментъ, когда звѣзда была въ центрѣ прямоугольника образованнаго нитями.

Установивши инструментъ въ горизонтальное положеніе и найдя по эфемеридамъ предполагаемую для наблюденій звѣзду,

микрометрическими винтами обоихъ круговъ направляютъ путь ея по возможности ближе въ центръ пересѣченія нитей, и за нѣкоторое время до вступленія звѣзды въ этотъ центръ, оставляютъ винты. Взглянувши на хронометръ, приспособленный на особой подставкѣ къ штативу инструмента, замѣчаютъ на немъ какое нибудь совпаденіе секундной стрѣлки, и ведя отъ него счетъ полнымъ секундамъ, удерживаютъ въ памяти два удара, соотвѣтствующіе двумъ смежнымъ мѣстамъ, *d* и *f*, занимаемымъ звѣздою, до и послѣ прохожденія ея чрезъ центръ *c* прямоугольника образованнаго нитями. Таксируя потомъ разстоянія *cd* съ *df*, мы опредѣлимъ долю секунды потребованную звѣздою на переходъ разстоянія *dc*, которую придавши къ отсчету секундъ, отвѣчающему положенію звѣзды въ *d*, опредѣлимъ отсчетъ хронометра въ моментъ прохожденія звѣзды чрезъ центръ пересѣченія нитей, вѣрный до 0,1 с.

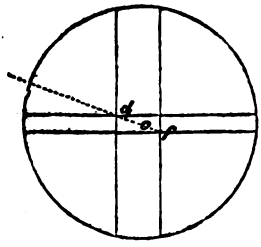

Отсчитавши хронометръ и замѣтя его минуты, отсчитываютъ оба конца пузырька уровня, положивъ себѣ однажды на всегда, для удобства наблюденій, одинъ и тотъ же порядокъ его записыванія.

При ночныхъ наблюденіяхъ, съ ручной лампой, должно съ послѣднею обходиться осторожнѣе, чтобъ ея присутствіемъ не нагрѣть уровня,—обыкновенно она держится за инструментомъ въ приличномъ разстояніи и возвышеніи.

Наконецъ отсчитываютъ оба микроскопа, начиная съ того, который предназначенъ быть первымъ. По микроскопамъ записываются только минуты и показанія шляпокъ,—причемъ надо помнить всѣ приведенныя для этого правила, и отсчеты шляпокъ означать числомъ пройденныхъ ими оборотовъ, и сверхъ ихъ дѣленій.

Этимъ кончается первое наведеніе на звѣзду, и вслѣдъ за нимъ приступаютъ ко второму, но какъ въ употребленное на отсчеты время, звѣзда можетъ иногда уйти изъ поля зрѣнія, и понадобится нѣкоторое время для отысканія ее по эфемеридамъ, для у страненія подобныхъ остановокъ въ наблюденіяхъ, по-

лезно, еще до начала ихъ, испытать на винтахъ образъ движенія звѣзды и замѣтить, кромѣ того, ту точку стороны поля, къ которой направленъ ея путь. Тогда понятно, что въ случаѣ исчезанія звѣзды изъ поля, приличнымъ движеніемъ обоихъ микрометрическихъ винтовъ, ее легко будетъ всегда привести обратно въ поле трубы. Или можно поступать такъ: отсчитавши хронометръ, а за нимъ уровень, отводятъ инструментъ по азимуту, такъ чтобы звѣзда отошла къ противоположному краю поля, и тогда можно надѣяться, по окончаніи отсчетовъ, застать ее въ полѣ трубы.

По окончаніи втораго наведенія на звѣзду, которое дѣлается совершенно одинаково съ первымъ, записываютъ на кругѣ искателѣ градусы по индексу, приходящемуся на сторонѣ I-го микроскопа, и за тѣмъ, приличнымъ движеніемъ микрометрическихъ винтовъ, переведя звѣзду къ противоположному краю поля, поворачиваютъ инструментъ на 180° по горизонтальному кругу, причемъ кругъ искатель устанавливаютъ, при новомъ его положеніи, на звѣзду, что съ мѣстомъ зенита близкимъ къ 0 или къ 90° дѣлается весьма удобно. При новомъ положеніи вертикальнаго круга, въ томъ же порядкѣ и соблюдая тѣ же правила, дѣлаютъ четыре наведенія на звѣзду, и по окончаніи четвертаго изъ нихъ, записавши градусы круга искателя, перекладываютъ инструментъ въ первоначальное его положеніе, при которомъ дѣлаютъ послѣднія два наведенія на звѣзду, послѣ которыхъ окончательно записываются градусы круга искателя.

До и послѣ наблюденія каждой звѣзды записываются показанія барометра и термометра.

При наблюденіи звѣздъ для времени, обращается особенное вниманіе на точность отсчетовъ хронометра, оказывающихъ прямое вліяніе на результатъ. Въ наблюденіяхъ же звѣздъ для широты, особенной акуратности и точности требуютъ отсчеты уровня и микроскоповъ.

При наблюденіи полярной, должно сначала, подведя ее подъ одну изъ нитей, замѣтить образъ ея движенія, и, соображаясь съ послѣднимъ, установить ее въ прямоугольникѣ нитей, близь центра ихъ пересѣченія.

Наблюденіе одной звѣзды при нѣкоторомъ навыкѣ продолжается отъ 17 до 20 минутъ.

Въ заключеніе этой статьи, здѣсь приложенъ примѣръ порядка записыванія наблюденій, и приведенія отсчетовъ микроскоповъ въ градусную величину по обоимъ способамъ.

L означаетъ положеніе инструмента при кругѣ лѣво, и *R*—тоже при кругѣ право. На одной сторонѣ журнала записываются показанія хронометра, а подъ ними отсчеты уровня; на другой сторонѣ пишутся отсчеты микроскоповъ, сначала оба наведенія I-го микроскопа, а подъ нимъ оба наведенія II-го микроскопа. Приведемъ отсчеты микроскоповъ въ градусную величину, и начнемъ съ перваго способа, по которому отсчетъ каждаго микроскопа выражается формулою:

$$A + 2S + \frac{S(S'-S)}{60},$$

въ которой, какъ мы видѣли, S есть число пройденныхъ дѣленій шляпкой при наведеніи двойной нити на черту дѣленія лимба меньшей градусной величины, и въ нашемъ случаѣ постепенно равное для I-го микроскопа: 53,2; 82,1; 59,8; 53,7 и т. д., а для II-го микроскопа: 42,9; 71,3; 63,2; 56,1 и т. д.

S' означаетъ число дѣленій показываемыхъ шляпкой при наведеніи двойной нити на черту лимба большей градусной величины, и въ нашемъ случаѣ для I-го микроскопа постепенно равное: 53,2; 82,7; 59,3; 53,5 и т. д., а для II-го микроскопа: 42,0; 71,2; 62,0; 53,3; и т. д.

A означаетъ въ нашемъ случаѣ, при разстояніи микроскоповъ равномъ 180°, число отсчитанныхъ на I-мъ микроскопѣ градусовъ и минутъ.

Исправляя каждый микроскопъ отдѣльно по формулѣ, составится табличка II, въ которой послѣдній столбецъ заключаетъ окончательные отсчеты микроскоповъ.

ТАБЛИЦА I.

Приведенія отсчетовъ микроскоповъ въ градусную величину по второму способу.

Тюпъ-Караганъ $\frac{31\ \text{Іюля}}{12\ \text{Августа}}$ 8½ ч. вечера.

α Bootis.

Отсч. хроном.	Баром. и терм.	Отсч. микроск.	$S_0 = \frac{a+b}{2} + \frac{a'+b'}{2}$	$S_0\ K_0$	Отсчеты.
17ч 16м 51с,7 +22,2—22,0	L b = 604,1 t = +17,9 R	40′ +0°δ 53,2 53,2 40′ +0 42,9 42,0	0°δ 53,2 0 42,45 1′ 35″,65	—0,39	56°41′35″,26
19 12,7 +22,2—22,0	57°	4′+1 22,1 22,7 4′+1 11,3 11,2	1 22,4 1 11,25 2′ 33″,65	—0,63	57° 6′33″,02
22 55,8 +21,7—22,8	R	8′+0 59,8 59,3 8′+1 3,2 2,0	0 59,55 1 2,60 2′ 2″,15	—0,50	302°10′ 1″,65
25 12,0 +21,0—23,5		44′+0 53,7 53,5 44′+0 56,1 55,3	0 53,6 0 55,7 1′ 49″,3	—0,45	301°45′48″,85
27 7,5 +21,2—23,2		24′+0 40,4 40,1 24′+0 41,9 41,0	0 40,25 0 41,45 1′ 21″,70	—0,34	301°25′21″,36
29 13,9 +20,2—24,2	301°	0′+1 26,0 25,2 0′+1 27,8 26,0	1 25,6 1 26,2 2′ 52″,5	—0,71	301° 2′51″,70
33 35,6 +20,0—24,5	L	40′+0 8,2 9,0 36′+1 54,1 53,6	2 8,6 1 53,85 4′ 2″,45	—0,99	59°40′ 1″,46
17ч 36м 53с,4 +20,5—24,0	b = 604,05 60° t = +17,3 R	12′+1 44,5 43,4 12+1 32,0 31,8	1 43,95 1 31,90 3 15″,85	—0,80	60°15′15″,05

ТАБЛИЦА II.

Приведенія отсчетовъ микроскоповъ въ градусную величину по первому способу.

I-й Микроскопъ.					II-й Микроскопъ.					Среднее $A+2S+\frac{S\delta}{60}$ изъ обоихъ микроск. или окончательные отсчеты.
A	$2S$	$S'-S=\delta$	$\frac{S\delta}{60}$	$A+2S+\frac{S\delta}{60}$	A	$2S$	$S'-S=\delta$	$\frac{S\delta}{60}$	$A+2S+\frac{S\delta}{60}$	
° ′	″			° ′ ″	″	″			° ′ ″	° ′ ″
56 40	106,4	0	0	56 41 46,4	40	85,8	—0,9	—0,64	56 41 25,16	56 41 35,78
57 4	164,2	+0,6	+0,82	57 6 45,02	4	142,6	—0,1	—0,12	57 6 22,48	57 6 33,75
302 8	119,6	—0,5	—0,50	302 9 59,1	8	126,4	—1,2	—1,26	302 10 5,14	302 10 2,12
301 44	107,4	—0,2	—0,18	301 45 47,22	44	112,2	—0,8	—0,75	301 45 51,45	301 45 49,34
301 24	80,8	—0,3	—0,20	301 25 20,6	24	83,	—0,9	—0,63	301 25 23,17	301 25 21,88
301 00	172,0	—0,8	—1,15	301 2 59,85	00	175,6	—1,8	—2,63	301 2 52,97	301 2 51,91
59 40	16,4	+0,8	+0,11	59 40 16,51	36	228,2	—0,5	—0,95	59 39 47,25	59 40 1,88
60 12	209,0	—1,1	—1,91	60 15 27,09	12	184,0	—0,2	—0,31	60 15 3,69	60 15 15,39

ЧЕРТЕЖИ КЪ СТ: „РЕЙСОЛЬДОВЪ КРУГЪ"

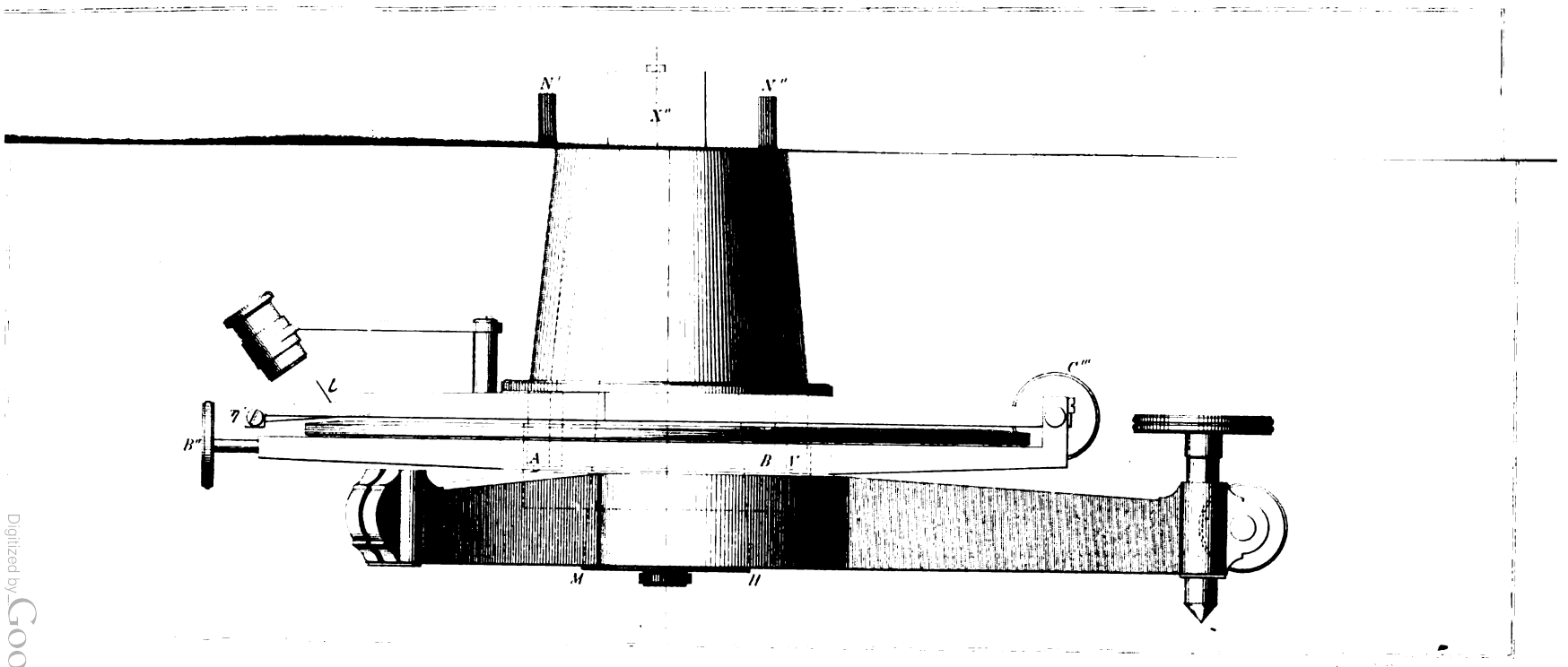

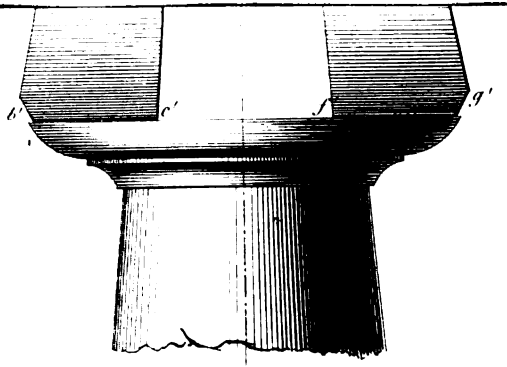

Jum P. Tyrowsein

ЧЕРТЕЖИ КЪ СТ: „РЕЙСОЛЬДОВЪ КРУГЪ"

Черт. III, A.

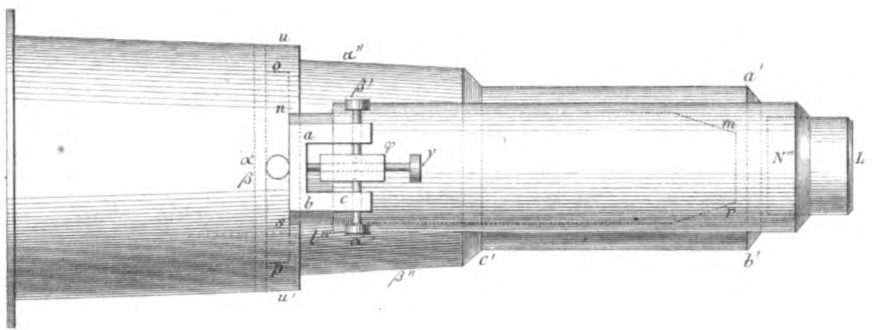

Черт III, B.

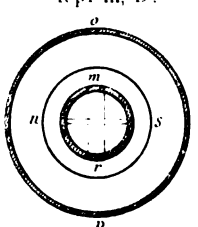

ЧЕРТЕЖИ КЪ СТ: „РЕЙСОЛЬДОВЪ КРУГЪ".

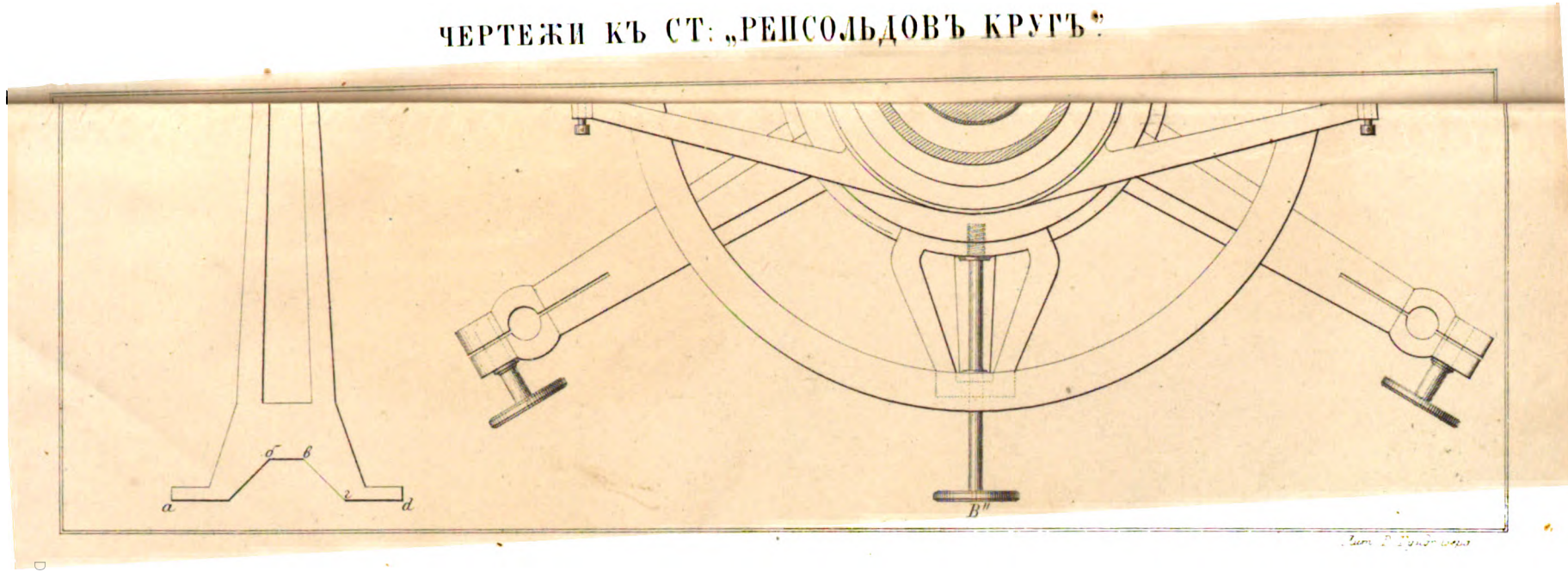

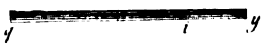

ЧЕРТЕЖИ КЪ СТ: „РЕПСОЛЬДОВЪ КРУГЪ"

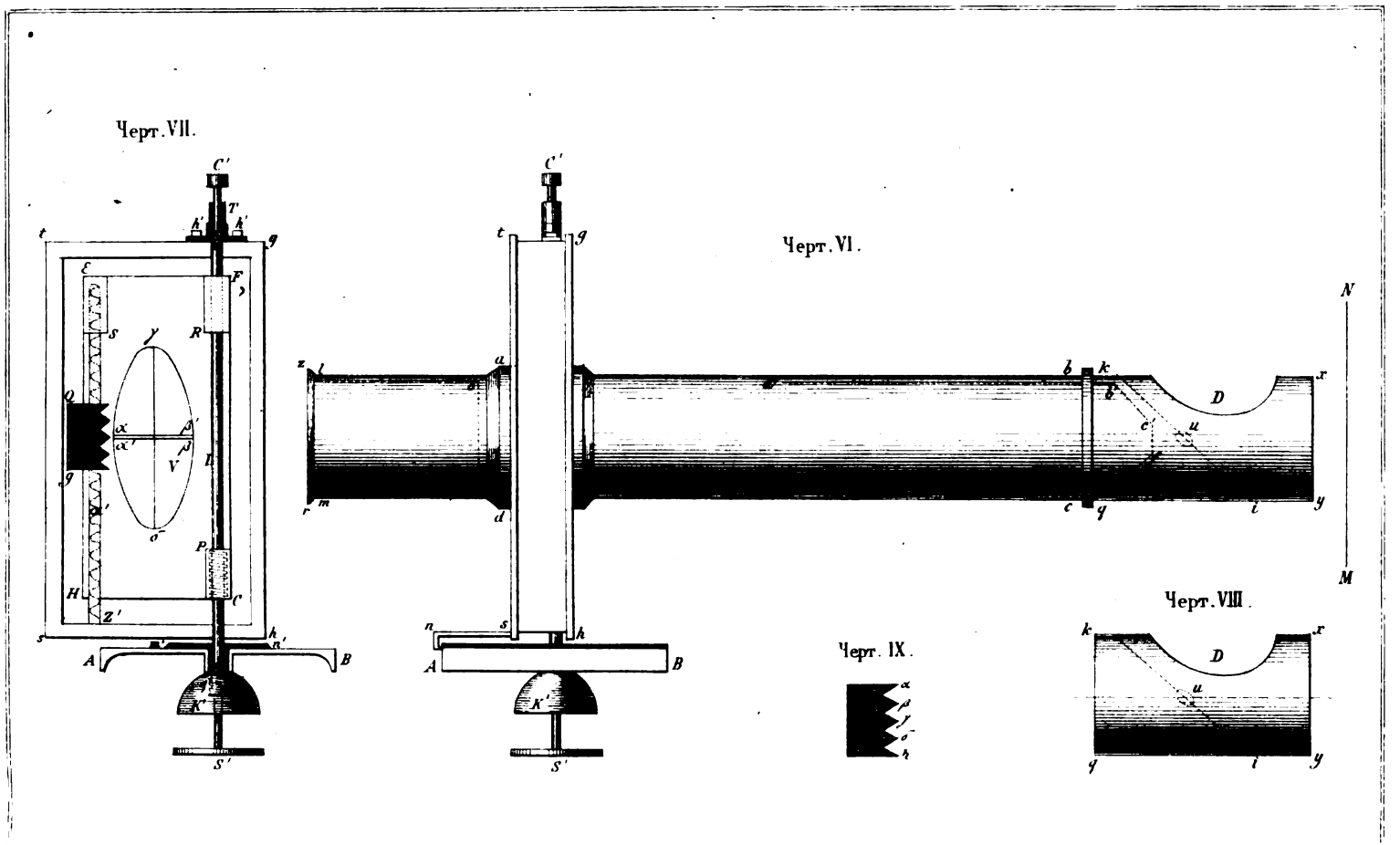

ЧЕРТЕЖИ КЪ СТ: „РЕНСОЛЬДОВЪ КРУГЪ"

Черт. III, A.

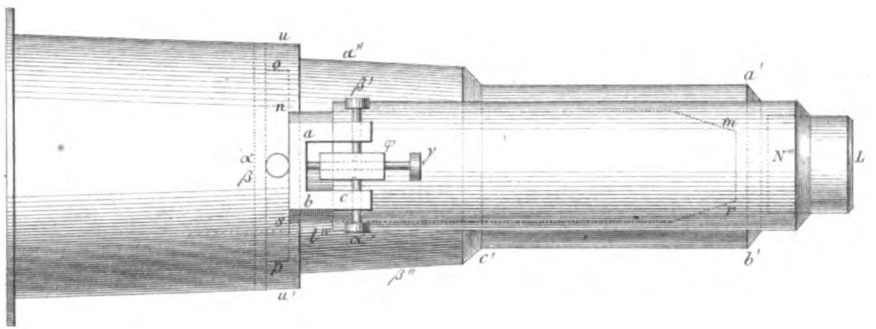

Черт. III, B.

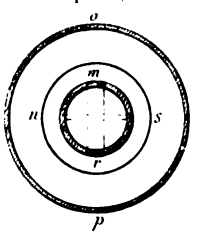

ЧЕРТЕЖИ КЪ СТ: „РЕНСОЛЬДОВЪ КРУГЪ"

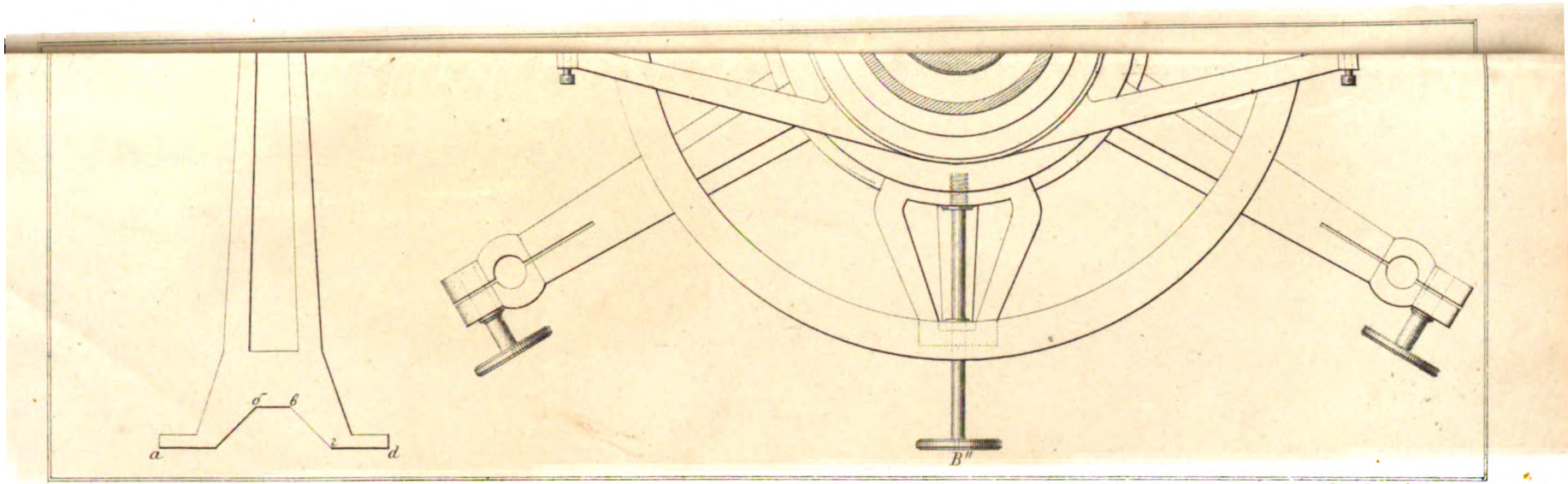

ЧЕРТЕЖИ КЪ СТ: „РЕЙСОЛЬДОВЪ КРУГЪ"

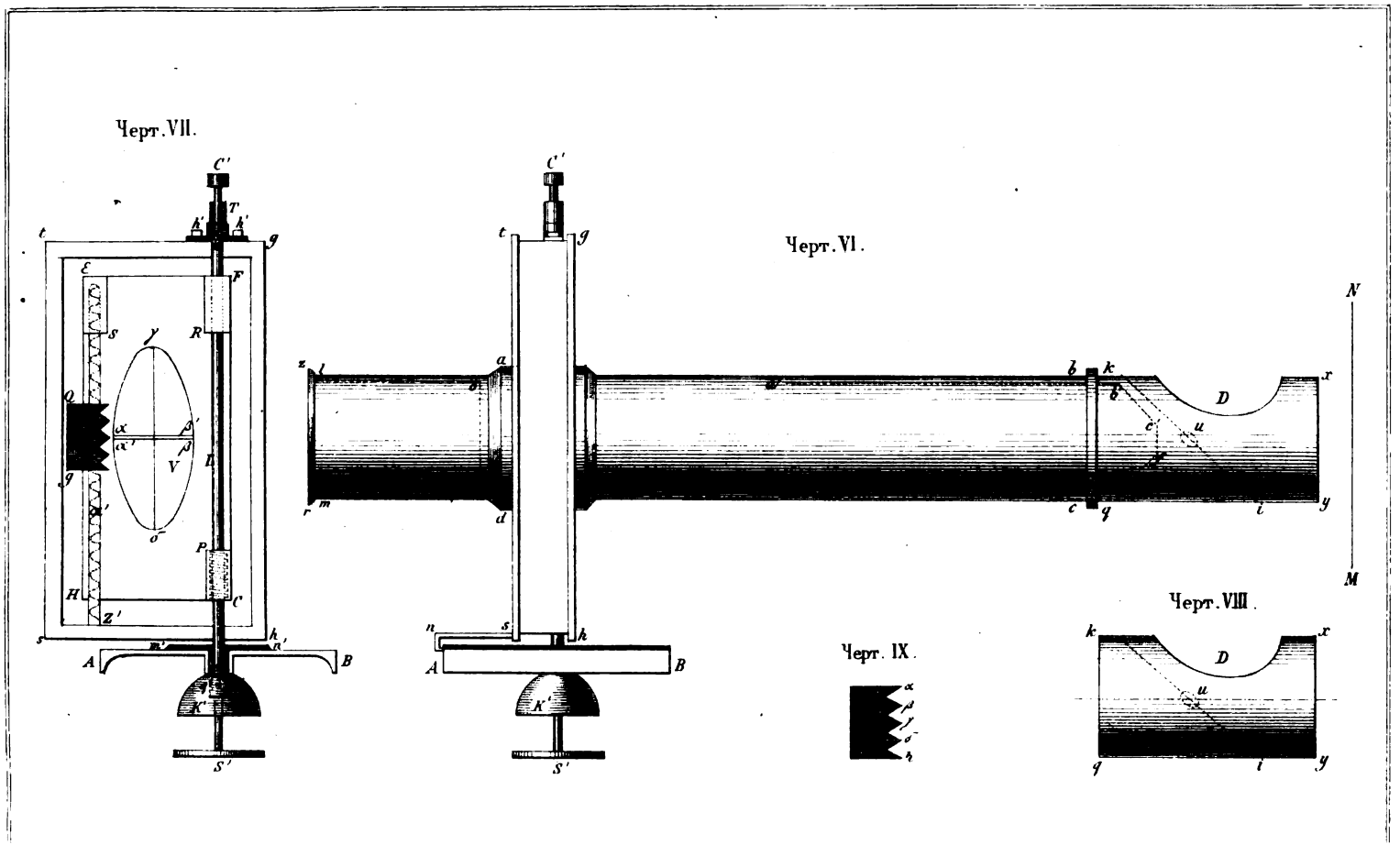

Выведемъ теперь тѣ же самые отсчеты по второму, обыкновенно употребляемому способу, и сравнимъ ихъ съ первыми.

Формула втораго способа, выражающая общій отсчетъ обоихъ микроскоповъ, имѣетъ такой видъ:

$$A + S_0\ (1 + K_0),\ \text{въ которой:}$$

$$S_0 = \frac{a+b}{2} + \frac{a'+b'}{2};\ \text{а}\ K_0 = \frac{S\,(b-a) + S\,(b'-a')}{240.\ n}\ \text{и}$$

въ нашемъ случаѣ a послѣдовательно равняется:

53,2; 82,1; 59,8 и т. д.

b представляетъ: по порядку:	53,2;	82,7;	59,3	и т. д.
a'	42,9;	71,3;	63,2	» »
b'	42,0;	71,2;	62,0	» »

S_0 представляетъ сумму двухъ среднихъ изъ обоихъ наведеній въ каждомъ микроскопѣ, которую взявши на самомъ дѣлѣ, получимъ столбецъ S_0, приложенный на примѣрѣ записи наблюденія.

Взявши разности $(b-a)$ и $(b'-a')$, въ каждомъ отсчетѣ найдемъ сумму всѣхъ $(b-a)$ или выраженіе $S\ (b-a)$, и сумму всѣхъ $(b'-a')$ означенную черезъ $S\ (b'-a')$, а раздѣливъ общую сумму $S\ (b-a) + S\ (b'-a')$ на 240×8, потому что въ нашемъ случаѣ $n = 8$, получимъ величину K_0 погрѣшности наведенія. Произведя все это на самомъ дѣлѣ, получаемъ слѣдующее:

$(b-a)$	$(b'-a')$
0,0	— 0,9
+ 0,6	— 0,1
— 0,5	— 1,2
— 0,2	— 0,8
— 0,3	— 0,9
— 0,8	— 1,8

$$\begin{array}{lll} & +0,8 & -0,5 \\ & -1,1 & -0,2 \\ \hline S(b-a)= & -1,5 & -6,4 = S\,(b'-a') \\ & & -1,5 = S\,(b-a) \\ \hline & & -7,9 = S\,(b-a) + S\,(b'-a') \text{ и} \end{array}$$

$$K_0 = -\frac{7,9}{240.n} = \frac{-7,9}{240\times 8} = \frac{7,9}{1920} = -0'',0041$$

Итакъ погрѣшность наведенія на одно дѣленіе равняется — $0'',0041$, и тогда формула представится такъ:

$$A+S_0\,(1+K_0)=A+S_0+S_0K_0=A+S_0+(-0'',0041\,S_0)$$

Слѣдовательно для полученія окончательныхъ отсчетовъ микроскоповъ, нужно каждое изъ полученныхъ въ столбцѣ S_0 среднее, умножить на $K_0=-0'',0041$, и придавши произведеніе S_0K_0 къ S_0, сложить послѣднюю сумму $S_0+S_0K_0$ съ отсчетомъ градусовъ и минутъ. Тогда рядомъ со столбцемъ S_0 расположатся еще два; одинъ заключающій въ себѣ соотвѣтственно каждому S_0, величину $S_0K_0=-S_0 0'',0041$; и другой содержащій окончательные отсчеты микроскоповъ.

Если сдѣлано много наведеній, то выгодно для величины K_0 составить такую табличку:

Погр. навед.	на 1 дѣл.	$= -0'',0041$
	» 2	$= -0,0082$
	» 3	$= -0,0123$
	» 4	$= -0,0164$
	» 5	$= -0,0205$

и т. д. и ею исправлять среднія S_0 столбца S_0.

Изъ сравненія отсчетовъ, выведенныхъ по обоимъ способамъ, видно, что вычисленные по второму способу, меньше приведенныхъ по первому способу среднимъ числомъ около $0'',4$. Чтобъ убѣдиться въ томъ, который изъ этихъ двухъ рядовъ отсчетовъ точнѣе, нужно только сдѣлать приведеніе отсчетовъ микроскоповъ въ градусную величину вторымъ способомъ, не изъ 8 наведеній на звѣзду, какъ мы сейчасъ дѣлали, а взять напримѣръ цѣлый рядъ наблюденій, полученный въ одинъ вечеръ и сос-

тоящій изъ 32 наведеній, и вывести отсюда погрѣшность наведенія. Сдѣлавши это на самомъ дѣлѣ, изъ полнаго числа отсчетовъ, произведенныхъ за одинъ вечеръ 12 Августа въ Тюкъ-Караганѣ, выходитъ погрѣшность наведенія только 0″,0017—значительно меньшая противъ полученной изъ 8 наведеній. Исправленные отсчеты этою новою погрѣшностью будутъ отличаться отъ отсчетовъ приведенныхъ по первому способу только около 0,06, и отсюда слѣдуетъ заключить, что при небольшомъ числѣ наведеній, первый способъ иногда можетъ дать лучшій результатъ, чѣмъ второй. Но съ другой стороны приведенный примѣръ доказываетъ прямое превосходство втораго способа передъ первымъ, въ случаѣ достаточнаго числа наведеній, потому что съ увеличеніемъ послѣдняго уменьшается погрѣшность наведенія K_0, и вмѣстѣ съ тѣмъ возрастаетъ точность выводимыхъ отсчетовъ, тогда какъ въ первомъ способѣ, число наведеній не оказываетъ никакого вліянія на точность окончательнаго вывода градусной величины показаній микроскоповъ.

Вѣроятная погрѣшность опредѣленія времени вертикальнымъ кругомъ Репсольда, изъ 8-ми наведеній, при достаточномъ навыкѣ къ наблюденіямъ, равняется отъ 0 ,06 до 0_c,08. Вѣроятная погрѣшность опредѣленія широты изъ 8-ми наведеній составляетъ около 0″,4 и менѣе.

Заключимъ статью замѣчаніемъ,—что вертикальный кругъ Репсольда, исключительно предназначаемый къ измѣреніямъ зенитныхъ разстояній, иногда можетъ служить къ приближенному измѣренію и азимутныхъ угловъ.

А. Ульской.

СЧЕТОВОДСТВО ПРУССКАГО МОРСКАГО ВѢДОМСТВА.

—

Казначейское и счетное устройство въ Пруссіи описано мною подробно въ другомъ мѣстѣ; ограничусь здѣсь изложеніемъ счетоводства морскаго вѣдомства.

При основаніи прусскаго флота управленіе онымъ принадлежало военному министерству, отъ котораго оно отдѣлено королевскимъ повелѣніемъ отъ 14-го Ноября 1853 года. Многое въ управленіи прусскимъ флотомъ перенято изъ сухопутнаго и измѣнялось по мѣрѣ того какъ опытъ показывалъ необходимость измѣненій; съ другой стороны нѣкоторыя части устроены, съ самаго начала, по теоретическимъ соображеніямъ, примѣнясь болѣе или менѣе къ устройству морской части въ другихъ государствахъ, потому что въ самой Пруссіи не было примѣровъ примѣнимыхъ къ дѣлу совершенно новому. Уже теперь, послѣ едва пяти-лѣтняго существованія морскаго вѣдомства, прусское адмиралтейство принуждено измѣнять первоначальныя положенія по указаніямъ опыта. Въ настоящее время Пруссія имѣетъ только одинъ портъ Данцигъ и одинъ небольшой складъ, въ Стральзундѣ. Магазины такъ недавно заведены, что въ нихъ не можетъ еще существовать смѣси устарѣлыхъ или совершенно негодныхъ запасовъ съ годными. Съ увеличеніемъ числа портовъ (на Ядэ и на островѣ Рюгенѣ), съ накопленіемъ запасовъ, съ усиленіемъ кораблестроенія и въ особенности починокъ, прусское морское вѣдомство встрѣтитъ затрудненія, которыхъ оно теперь еще не знаетъ; нѣтъ сомнѣнія, что оно своевременно примется за изученіе вопросовъ, которые должны возникать по мѣрѣ усиленія флота, и разрѣ-

шитъ ихъ успѣшно: въ этомъ ручается превосходное устройство всѣхъ частей прусской администраціи, — и дѣятельность, съ которою морское вѣдомство усовершенствовало, въ послѣднее время, многія части своего управленія.

Денежное счетоводство.

Главная военная касса сухопутнаго есть вмѣстѣ и главная касса морскаго вѣдомства. Она снабжаетъ денежными средствами морскія кассы, которыя дѣйствуютъ какъ агентства ея, т. е. получаемыя отъ главной кассы суммы ставятся въ долгъ, отъ котораго подчиненныя кассы освобождаются росписками кредиторовъ и другими расходными документами, по мѣрѣ того какъ сдѣланные расходы признаются правильными ревизующею инстанціею. Подчиненныя кассы суть:

1) Для расходовъ по личному довольствію существуютъ кассы при отдѣльныхъ корпусахъ или частяхъ, имѣющихъ свое хозяйство.

2) Для расходовъ матеріальныхъ, касса Данцигской верфи.

Кассы при отдѣльныхъ частяхъ войскъ имѣющихъ свое хозяйство.

Въ прусскомъ морскомъ вѣдомствѣ слѣдующія команды или отдѣльныя части имѣютъ свое хозяйство:

1) Корпусъ или дивизія матросовъ; 2) Морской батальонъ; 3) Рабочая команда; 4) Команда юнгъ, и 5) Корабли во время плаванія.

Каждая изъ этихъ отдѣльныхъ частей имѣетъ свою кассу, которою завѣдуетъ коммисія изъ командира, старшаго офицера и гражданскаго чиновника. Они ведутъ двѣ книги:

Журналъ для хронологической записки всѣхъ статей прихода на лѣвой и расхода на правой страницѣ, съ указаніемъ на страницу и счетъ главной книги; и

Главную книгу, Abrechnungs Buch, которая раздѣлена на двѣ части, для суммъ денежнаго казеннаго довольствія и для хозяйственныхъ. Главная книга раздѣлена по предметамъ, на из-

вѣстное число счетовъ, въ которые статьи расхода и прихода вносятся изъ журнала.

Касса получаетъ отъ главной военной кассы извѣстную, разъ навсегда опредѣленную сумму, называемую Eiserner Vorschuss и составляющую ея оборотный капиталъ; ежемѣсячно касса составляетъ расчетъ денежному довольствію и удовлетворивъ онымъ кого слѣдуетъ, представляетъ расчетъ на ревизію въ интендантство; по утвержденіи расчета, главная военная касса передаетъ сумму онаго въ частную кассу, и слѣдовательно пополняетъ оборотный капиталъ. Капиталы, составляющіеся изъ вычетовъ, имѣютъ каждый особый счетъ, составляющій вспомогательный счетъ той суммѣ, изъ которой вычетъ дѣлается: такъ напр. въ счетѣ жалованья пишется:

— Капитану NN
вычетъ въ вдовью
кассу 00
— Остальное жалованье 000

000.

и первая изъ этихъ суммъ вносится въ счетъ вдовьей кассы. Всѣ суммы, не составляющія собственность кассы, но находящіяся въ оной, какъ напр. жалованье слѣдующее къ выдачѣ, но по какимъ нибудь обстоятельствамъ не выданное,—записываются въ счетъ депозитъ. Суммы выданныя, впредь до отдачи отчета въ употребленіи ихъ, считаются въ долгу на тѣхъ лицахъ, коимъ выданы и записываются въ особый счетъ ссудъ. Суммы излишне выданныя записываются въ приходъ. Всѣ перечисленія изъ одного счета въ другой переходятъ и черезъ журналъ.

Во второй части главной книги есть расходы, по коимъ можетъ оказаться экономія. Въ нихъ есть особыя графы для записки суммы назначенной по положенію, для дѣйствительно израсходованной, и для происшедшей при заготовленіи экономіи противъ положенія. Экономія переносится въ особый, вспомогательный счетъ.

О положеніи кассы и всѣхъ счетовъ представляется ежемѣсячно балансъ. По этому балансу главная касса дѣлаетъ распоряженіе о зачетѣ всѣхъ переходныхъ суммъ. Такъ напр. суммы слѣдующія вдовьей кассѣ, денежное довольствіе лицъ перешедшихъ въ другое мѣсто служенія, вознагражденіе за пользованіе больныхъ, суммы взысканныя въ пользу кредиторовъ и пр. зачитываются, главною кассою, въ счетъ суммы слѣдующей по мѣсячному расчету частной кассѣ, которая записываетъ ихъ въ расходъ, и освобождается отъ всякой переписки съ тѣми мѣстами и лицами, которымъ суммы эти принадлежатъ.

Росписки, въ полученіи денегъ, дѣлаются на особыхъ листкахъ, которые, вмѣстѣ съ другими приходо-расходными документами, подкладываются по предметамъ, т. е. по счетамъ главной книги; онѣ представляются ежемѣсячно въ интендантство на ревизію, при выпискѣ изъ главной книги.

Касса Данцигской верфи, для матеріальныхъ расходовъ.

Касса Данцигской верфи получаетъ оборотный капиталъ отъ главной военной кассы, съ которою она ведетъ счетъ, какъ агентъ съ довѣрителемъ, т. е. всѣ получаемыя суммы записываются Данцигской кассѣ въ долгъ,—а производимые расходы, по признаніи правильности оныхъ ревизующею инстанціею, ставятся въ кредитъ.

Касса производитъ платежи: 1) за матеріалы, по актамъ пріемной коммисіи или счетамъ ею удостовѣреннымъ, и представляемымъ въ кассу подрядчиками или поставщиками, 2) за рабочую плату по расчетамъ мастерскихъ, завѣреннымъ директоромъ верфи и сравниваемымъ, относительно штатныхъ рабочихъ, съ расчетомъ командъ.

Касса ведетъ двѣ книги:

Журналъ, для хронолической записки прихода и расхода, съ ссылкою на счеты.

Главную книгу, раздѣленную на счеты по предметамъ, т. е. по статьямъ смѣты и подраздѣленіямъ статей.

Книги заключаются ежемѣсячно, балансъ ихъ и выписки счетовъ посылаются въ интендантство для ревизіи и сравненія съ магазиннымъ счетоводствомъ.

Заключеніе о денежномъ счетоводствѣ прусскаго морскаго вѣдомства.

Денежное счетоводство прусскаго морскаго вѣдомства имѣетъ нѣкоторыя, весьма важныя, преимущества. Оно не сложно. Записка каждой статьи прихода и расхода разъ въ журналъ и другой въ главную книгу, вкратцѣ, безъ большихъ подробностей, ибо заглавіе счета показываетъ уже главное содержаніе вписываемыхъ статей, не составляетъ слишкомъ значительнаго труда, тѣмъ болѣе, что суммы выставляются числами, а не прописью. Всѣ свѣдѣнія доставляемыя начальству, или для ревизіи, проистекаютъ прямо изъ счетоводства. У насъ счетные чиновники въ особенности затрудняются тѣмъ, что начальство требуетъ отъ нихъ свѣдѣнія, которыя хотя содержатся въ книгахъ, но должны быть извлечены изъ оныхъ. Это имѣетъ вредныя послѣдствія относительно подчиненныхъ, которые подвергаются значительному труду, и для самаго начальства, которое получаетъ свѣдѣнія недостовѣрныя: ибо выборку можно повѣрить только другою выборкою, т. е. повтореніемъ того же труда, тогда какъ за вѣрность счетовъ ручается согласіе главной книги съ журналомъ.

Отдѣленіе суммъ по предметамъ вполнѣ удовлетворительно. Смѣшеніе ихъ можетъ имѣть мѣсто вслѣдствіе описки, т. е. напр. записка квартирныхъ денегъ ошибкою въ счетъ жалованья; но подобная ошибка не можетъ скрыться долѣе слѣдующаго мѣсячнаго расчета.

Переходныя суммы отдѣлены отъ суммъ принадлежащихъ кассѣ; передача оныхъ кому слѣдуетъ производится безъ переписки, безъ замедленія и безъ запутанности посредствомъ зачета главною кассою.

Въ нѣкоторыхъ отношеніяхъ, по моему мнѣнію, прусское счетоводство недостаточно и стоитъ ниже французскаго.

Въ Пруссіи до сихъ поръ, несмотря на настоянія мини-

стерства финансовъ, не введено полное единство кассы. Военное и морское вѣдомство, министерства иностранныхъ дѣлъ и исповѣданій имѣютъ свои кассы. Отъ этого, по необходимости, происходитъ раздробленіе казенныхъ денегъ. Учрежденіе постояннаго оборотнаго капитала кассъ, до нѣкоторой степени, ограничиваетъ происходящій отъ существованія ихъ вредъ. Весьма способные и опытные чиновники прусскихъ военныхъ вѣдомствъ, опасаются послѣдствій соединенія кассъ оныхъ съ государственными. Опытъ Франціи, по моему мнѣнію, доказываетъ, что эти опасенія напрасны. Онъ доказываетъ, что не только министерство финансовъ, въ чемъ не можетъ быть спора,—но даже расходующее вѣдомство выигрываетъ отъ производства всѣхъ расходовъ изъ государственныхъ кассъ. Оно выигрываетъ тѣмъ, что перенесеніе кредита, туда гдѣ онъ нуженъ, проще и легче пересылки самихъ денегъ, — что даже подчиненныя мѣста, и самые получатели могутъ, простымъ завѣреніемъ того казначея, у котораго имъ открытъ кредитъ, перенести свое право на отдаленнѣйшія мѣста государства; для администраціи, кромѣ того весьма важно, что платежъ дѣлается лицемъ другаго вѣдомства: это весьма дѣйствительное средство къ *предупрежденію* неправильной выдачи, и служитъ повѣркою своевременности платежей. Другое несовершенство прусскаго счетоводства я нахожу въ запискѣ суммъ возвратныхъ, въ приходъ, вмѣсто вычета ихъ изъ расхода; отъ этого сумма по счету, не соотвѣтствуетъ дѣйствительному расходу на предметъ.

Наконецъ въ Пруссіи не существуетъ заключенія смѣты, въ томъ смыслѣ какъ во Франціи. О важности и, по моему мнѣнію, необходимости строгаго отдѣленія расходовъ по смѣтнымъ годамъ, я объяснилъ въ другомъ мѣстѣ. Въ Пруссіи признаютъ, что смѣшеніе суммъ разныхъ смѣтъ можетъ повести къ запутанностямъ и даже злоупотребленіямъ, но говорятъ, что до сихъ поръ ихъ не было, покрайней мѣрѣ въ значительныхъ размѣрахъ. Это приписываютъ благоразумію расходующихъ вѣдомствъ, которыя, говорятъ, сами не захотѣли бы расходовать болѣе, чѣмъ имъ назначено по бюджету,—и государственнаго

контроля, этого превосходнаго и сильнаго учрежденія, вліяніе котораго во всѣхъ вѣдомствахъ прусской администраціи такъ дѣйствительно и скоро закрываетъ течи, чрезъ которыя, въ другихъ странахъ, не замѣтно утекаетъ столько силъ государства.

Матеріальное счетоводство прусскаго морскаго вѣдомства.

Магазинъ запасовъ флота.

Пріемъ вещей въ магазинъ производится коммисіею. На пріемномъ свидѣтельствѣ выставляется ссылка на страницу журнала, на которой принятая вещь записана въ приходъ; указаніе это служитъ къ повѣркѣ денежныхъ книгъ, съ матеріальными.

Матеріалы записываются въ журналъ въ приходъ и расходъ, въ хронологическомъ порядкѣ, въ количествахъ (а не цѣнахъ). Журналъ раздѣленъ на четыре части,—для матеріаловъ покупныхъ и уступаемыхъ за деньги, принимаемыхъ изъ мастерскихъ и сдаваемыхъ въ оныя, принимаемыхъ съ судовъ и сдаваемыхъ на оныя, наконецъ для старыхъ.

Матеріалы отпускаются въ мастерскія по требованіямъ производителей работъ; въ этихъ требованіяхъ не означается на какую работу они будутъ употреблены. Отпускъ матеріаловъ въ мастерскія записывается въ тетради, изъ которыхъ ежемѣсячно переносится въ журналъ. На корабли отпускаются вещи, по требованіямъ, основаннымъ на штатномъ росписаніи.

Копіи съ журналовъ представляются ежемѣсячно въ интендантство, вмѣстѣ съ приходорасходными документами. Интендантство повѣривъ счетоводство, возвращаетъ книги и документы въ магазинъ, для составленія главной книги.

Въ мастерскихъ ведутся: записная книга (выше-упомянутая), въ которую вносятся получаемые изъ магазиновъ матеріалы, безъ означенія работъ, на которыя они имѣютъ быть употреблены, и *рабочій журналъ* для распредѣленія ихъ по производимымъ работамъ. Въ рабочемъ журналѣ открывается счетъ для каждаго заказа. Въ этотъ счетъ производитель работъ вно-

ситъ, ежемѣсячно, матеріалы употребленные на работу, въ количествахъ и рабочую плату, въ рабочихъ дняхъ и деньгами. Между количествомъ матеріаловъ, отпущенныхъ изъ магазиновъ и значущихся по записной книгѣ, и количествомъ дѣйствительно употребленныхъ и внесенныхъ въ рабочій журналъ, всегда должно существовать нѣкоторая разница, т. е. остатокъ матеріаловъ принятыхъ, но еще не употребленныхъ. Производитель работъ, по заключеніи своихъ книгъ, увѣдомляетъ магазинъ о томъ, сколько изъ отпущенныхъ ему матеріаловъ пошло уже въ работу,—и это количество вносится въ журналъ магазина,— и объ остаткѣ, который считается въ долгу на мастерской и составляетъ первую статью въ записной книгѣ слѣдующаго мѣсяца.

Копія съ рабочаго журнала представляется въ интендантство и по повѣркѣ оной передается въ магазинъ, для составленія дальнѣйшей отчетности, состоящей изъ:

1) *Главной книги*. Въ главной книгѣ открываютъ, каждой категоріи матеріаловъ, счетъ, подраздѣленный на графы, по числу сортовъ. Такъ напр. красильныя вещества имѣютъ счетъ, а каждый сортъ употребляемыхъ красокъ графу. Изъ журнала переносятъ въ главную книгу, на лѣвой страницѣ приходъ, на правой расходъ; въ концѣ года книга заключается выводомъ остатка, который составляетъ первую статью прихода слѣдующаго года.

2) Счетъ отдѣльныхъ работъ. Каждому заказу открывается счетъ, въ который изъ рабочихъ журналовъ, ежемѣсячно вносятъ употребленные на этотъ заказъ, въ одной, или нѣсколькихъ мастерскихъ, матеріалы (въ количествахъ) и рабочую силу, въ деньгахъ.

3) *Счетъ стоимости построекъ*. Каждому судну, при заложеніи, открывается счетъ, въ который изъ предъидущей книги и изъ магазиннаго журнала вносятъ всѣ работы и матеріалы, къ нему относящіеся. Счетъ заключается въ концѣ года, и по окончаніи постройки. За тѣмъ продолжаютъ вносить въ оный всѣ матеріалы и работы на содержаніе корабля.

Оцѣнка матеріальныхъ капиталовъ, расхода оныхъ и работъ.

Изъ вышеизложеннаго видно, что все счетоводство матеріальныхъ капиталовъ ведется въ количествахъ, и что въ счетоводствѣ работъ одна рабочая плата исчисляется деньгами, а матеріалы также въ количествахъ.

Свѣдѣнія о цѣнности существующихъ запасовъ и стоимость производимыхъ работъ не получаются прямо изъ счетоводства, ибо хотя извѣстно во что обошлись всѣ купленные запасы, но цѣнамъ израсходованныхъ не ведется счетъ и слѣдовательно цѣнность остатка не извѣстна. Стоимость работъ получается въ количествахъ, т. е. извѣстно сколько употреблено на работу разныхъ матеріаловъ, но неизвѣстно сколько денегъ эти матеріалы стоили.

Въ прусскомъ морскомъ вѣдомствѣ полагаютъ, что дѣйствительную важность имѣетъ только матеріальная отчетность въ количествахъ. Магазинъ, говорятъ, долженъ отвѣчать за количество вещей, а не за денежный капиталъ, израсходованный на пріобрѣтеніе оныхъ, для административнаго надзора за успѣхомъ выгодности работъ, по мнѣнію прусскаго морскаго министерства, необходимо знать сколько матеріаловъ и сколько рабочихъ дней употреблено для каждой работы, ибо по этимъ свѣдѣніямъ можно судить о степени усердія работниковъ и бережливости ихъ въ употребленіи матеріаловъ. Такъ напр. количество металла, топлива и число рабочихъ дней, употребленныхъ мастерскою для выковки якорной цѣпи и вѣсъ сей послѣдней, даютъ возможность судить о степени усердія рабочихъ и о бережливости въ употребленіи металла и топлива; результаты эти могутъ быть сравнены съ прежними подобными работами, или съ опытомъ частныхъ заводчиковъ. Если бы, вмѣсто того, сравнивать денежную стоимость работы, и судить объ успѣхѣ оной, по суммѣ расходовъ выведенной по книгамъ, то, не говоря уже о затруднительности получить вѣрный денежный результатъ, случайная перемѣна въ цѣнѣ матеріаловъ можетъ измѣнить весь результатъ, и показать большую стоимость работы, которая сдѣлана съ сбереженіемъ матеріаловъ

и рабочей силы, противъ той, которая произведена съ расточеніемъ матеріаловъ и рабочей силы, потому только, что въ первомъ случаѣ употреблено топливо или металлъ, случайно стоившіе казнѣ дороже.

Прусское морское вѣдомство, отвергая необходимость полнаго матеріальнаго счетоводства въ цѣнахъ, (en valeurs) и полагая даже, что для административнаго надзора полезнѣе и вѣрнѣе руководствоваться результатами матеріальнаго счетоводства въ количествахъ, однако признаетъ, что полезно знать приблизительно, съ возможною, хотя бы не совершенною точностью, денежную стоимость запасовъ и работъ. Для полученія этихъ свѣдѣній прикладываютъ цѣны къ годичнымъ итогамъ книгъ и счетовъ.

Такимъ образомъ:

По *главной книгѣ* магазина, заключающей, какъ выше сказано, особый счетъ для каждой категоріи вещей, и графы для каждаго рода, получаются выраженныя въ деньгахъ: цѣнность поступившихъ въ теченіе года въ магазинъ вещей, каждой порознь и всѣхъ вмѣстѣ, цѣнность выданныхъ въ теченіе года изъ магазина, и наконецъ остатокъ ихъ къ слѣдующему году, по каждому роду вещей особо и по всѣмъ вмѣстѣ.

По счетамъ работъ и построекъ, въ которыхъ сосредоточивается, какъ выше сказано, счетъ всѣхъ матеріаловъ и рабочей силы, употребленныхъ на каждую работу, получается сумма, въ которую работа обошлась. Такъ, что по счету построенія и содержанія корабля, получается вся сумма стоимости онаго, и потомъ ежегодно сумма содержанія.

Цѣны, прилагаемыя къ количеству матеріаловъ, для полученія этихъ результатовъ, не суть офиціальныя, разъ навсегда опредѣленныя (какъ во Франціи); нельзя также назвать ихъ настоящими покупными, ни даже средними. Интендантство принимаетъ, по своимъ соображеніямъ, тѣ цѣны, которыя оно считаетъ самыми близкими къ истинѣ: настоящую цѣну, если она извѣстна, напр. когда ясно видно, отъ какого подрядчика поступили матеріалы употребленные на извѣстную работу; когда же матеріалы взяты изъ запаса, заключающаго въ себѣ од-

нородные предметы, поступившіе разновременно, по разнымъ цѣнамъ, то берутъ приблизительную среднюю цѣну, или цѣну послѣдняго подряда. Для запасовъ берется приблизительно средняя цѣна заготовленій.

Инвентарный или корабельный магазинъ.

При разоруженіи корабля, бывшіе на немъ запасы, сдаются обратно въ запасный магазинъ, въ которомъ, какъ выше сказано, въ журналѣ есть особый отдѣлъ для счетоводства этимъ запасамъ. Для предметовъ же вооруженія, составляющихъ принадлежность корабля, существуетъ особый магазинъ, называемый инвентарнымъ, въ которомъ, для вещей каждаго судна, имѣется особое помѣщеніе для склада во время разоруженія. Онѣ сдаются въ магазинъ послѣ осмотра пріемною коммисіею. Сдача въ магазинъ и обратно на корабль дѣлается по описи.

Заключеніе о прусскомъ счетоводствѣ матеріальныхъ капиталовъ.

При настоящемъ устройствѣ счетоводства магазина запасовъ, количество оныхъ, показанное въ книгахъ, не соотвѣтствуетъ дѣйствительному наличному количеству. Ревизоръ, посланный для освидѣтельствованія магазина, нашелся бы въ большомъ затрудненіи.

Пріемъ и выдача записываются, какъ выше сказано, въ журналъ въ хронологическомъ порядкѣ, и количества выставляются въ одной и той же графѣ, такъ, что въ журналѣ не могутъ быть подведены итоги. Чтобы вывести изъ журнала, сколько поступило или отпущено извѣстнаго матеріала, надобно сдѣлать выборку всѣхъ статей прихода и расхода этого матеріала: т. е. сдѣлать работу весьма значительную, и результатъ которой всегда останется сомнительнымъ, ибо не съ чѣмъ его повѣрить.

Главная книга, въ которой каждому роду запасовъ открытъ счетъ, составляется изъ журнала, по обревизованіи онаго интендантствомъ и возвращеніи въ магазинъ. Магазинъ записы-

ваетъ въ журналъ матеріалы отпущенные въ мастерскія, по полученіи свѣдѣнія, сколько оныхъ дѣйствительно употреблено въ дѣло. Эти свѣдѣнія мастерская можетъ дать только по истеченіи мѣсяца. За тѣмъ магазинъ долженъ списать копіи съ журналовъ, представить оныя въ интендантство. Интендантство повѣряетъ эти копіи и возвращаетъ ихъ въ магазинъ, который потомъ уже дѣлаетъ выборку изъ журнала и переноситъ статьи, по предметамъ, въ главную книгу. На все это нужно недѣль шесть,—если интендантство не находитъ ошибокъ въ журналѣ, а въ противномъ случаѣ и больше. По мѣрѣ усиленія кораблестроенія и запасовъ, число статей журнала должно увеличиться, трудъ списанія копій, повѣрки журнала интендантствомъ, составленія главной книги,—возрастетъ соразмѣрно съ числомъ статей въ журналѣ, и наконецъ вѣроятность ошибокъ, и вслѣдствіе того замедленіе въ ревизіи журнала также увеличится. Если теперь уже нужно шесть недѣль, то со временемъ срокъ составленія главной книги значительно отдалится.

Но даже въ настоящемъ положеніи дѣла, главная книга показываетъ не наличное количество матеріаловъ въ магазинѣ, а то количество, которое находилось въ ономъ и въ мастерскихъ два мѣсяца тому назадъ. Я говорю въ магазинѣ и *мастерскихъ*, потому, что какъ выше сказано, въ расходъ магазина записывается не количество отпущенныхъ въ мастерскія матеріаловъ, а количество употребленныхъ въ дѣло, такъ что остатокъ оныхъ, находящійся въ мастерскихъ, значится въ книгахъ магазина еще неотпущеннымъ. Если въ прусскомъ морскомъ вѣдомствѣ, до сихъ поръ, еще не чувствуютъ недостаточность этого счетоводства, то это объясняется съ одной стороны незначительностью запасовъ и недавнимъ существованіемъ кораблестроенія, а съ другой тѣмъ, что морское министерство, какъ всѣ части прусскаго управленія, находитъ въ своихъ орудіяхъ болѣе образованности, прилежанія и честности, чѣмъ администраціи другихъ государствъ.

Счетоводство работъ основано на двухъ данныхъ, изъ которыхъ одно положительно, а другое произвольно. Поступленіе

матеріала въ мастерскія и нарядъ рабочихъ могутъ быть повѣрены счетоводствомъ магазина и командъ, т. е. имѣютъ ту степень достовѣрности, которой можно требовать отъ счетоводства, которое, само собою разумѣется, не можетъ замѣнить административнаго надзора. Распредѣленіе же матеріаловъ и рабочей платы, по счетамъ отдѣльныхъ работъ, производимыхъ въ мастерской, не можетъ быть повѣрено независимо отъ мастерской, и нѣкоторый произволъ въ показаніи неизбѣженъ; но онъ уменьшается тѣмъ, что употребленіе матеріаловъ отмѣчается въ рабочемъ журналѣ ежедневно, хотя результатъ этого журнала вносится въ книги магазина только по истеченіи мѣсяца. Сосредоточеніе матеріальнаго расхода, относящагося къ каждому заказу или постройкѣ, я считаю достаточнымъ, и внимательная администрація можетъ, по этому счетоводству, судить объ успѣхѣ и стоимости оныхъ. Ибо если съ одной стороны, мастерская можетъ отнести, на счетъ одной работы, слишкомъ много матеріаловъ и рабочей платы, и увеличить такимъ образомъ цѣну ея (prix de revient), то съ другой стороны цѣна остальныхъ, производимыхъ въ то же время, работъ, должна на столько же уменьшиться. Такое увеличеніе цѣны одной работы и соотвѣтствующее уменьшеніе цѣны другой, едва ли имѣетъ какую либо для мастерской выгоду, и во всякомъ случаѣ этого предупредить невозможно. При соединеніи всѣхъ матеріаловъ и рабочей платы, по каждой работѣ, въ особый счетъ, администрація имѣетъ данныя, по коимъ она можетъ судить о выгодѣ или невыгодѣ казенныхъ работъ, — сравнивая оныя между собою и съ подобными же работами на частныхъ заводахъ. Въ другомъ мѣстѣ объяснено, почему болѣе отъ счетоводства казенной верфи требовать нельзя.

Приложеніе къ *результатамъ* матеріальнаго счетоводства денежныхъ цѣнъ, опредѣляемыхъ интендантствомъ по своимъ соображеніямъ, само собою разумѣется, не можетъ дать точныхъ результатовъ. Приблизительная точность ихъ зависитъ отъ степени основательности *соображеній* интендантства, но во

всякомъ случаѣ я полагаю, что результатъ вѣрнѣе того, который получается во Франціи, огромнымъ счетоводствомъ въ официальныхъ цѣнахъ.

М. Рейтеръ.

ЛИТЬЕ ОРУДІЙ ВЪ АМЕРИКАНСКИХЪ ШТАТАХЪ.

Правительство С. А. Штатовъ заказываетъ орудія на пяти частныхъ заводахъ, находящихся въ штатахъ: New York—West-Point Foundry, Massachussets—South Boston Foundry, Pennsilvania—Pittsburg и Virginia—Georgetown и Bellona Foundries.

Заводы эти съ давняго времени снабжаютъ крѣпости, флотъ и армію орудіями, извѣстными доброкачественностію металла и своею долговѣчностію. Однакожъ до 1840 года часто случалось, отъ несовершенства отливки, что орудія отлитыя на томъ же заводѣ, изъ того же металла, выказывали при пробѣ совершенно различныя качества; однѣ легко выдерживали до 2000 выстрѣловъ, тогда какъ другія разрывало послѣ нѣсколькихъ.

Такое несовершенство отливки, имѣвшее слѣдствіемъ нѣсколько несчастныхъ случаевъ, побудило правительство обратить должное вниманіе на этотъ важный предметъ. На всѣ заводы были назначены офицеры, хорошо знакомые съ дѣломъ, которымъ поручалось, для усовершенствованія пушечнаго металла, тщательно слѣдить за отливкою орудій, подвергая какъ ихъ, такъ и самый металлъ различнымъ пробамъ и наблюденіямъ, пользуясь при этомъ опытностію заводчиковъ, между которыми были ученые минералоги. Заводчики эти давно уже старались съ помощію науки и опытовъ улучшить качества пушечнаго металла, измѣняя пропорцію различныхъ рудъ чугуна, входящаго въ составъ его; и хотя имъ удалось сдѣлать нѣкоторыя усовершенствованія, однакожъ успѣхъ отливки часто зависѣлъ отъ удачи. Не довольствуясь этимъ, правительство назначило на заводы офицеровъ, въ надеждѣ, что взаимныя усилія тѣхъ и другихъ поведутъ къ болѣе положительнымъ результатамъ. Цѣль, которой надлежало

достигнуть, заключалась въ томъ, чтобъ опредѣлить, какихъ именно рудъ и въ какой пропорціи употреблять чугунъ для полученія пушечнаго металла наилучшаго качества. Кромѣ того, какъ успѣхъ отливки зависитъ столько же отъ умѣнья обращаться съ металломъ, сколько отъ пропорціи состава его, желательно было съ точностію опредѣлить: періодъ пребыванія металла въ расплавленномъ состояніи, степень температуры, при которой должно лить его въ форму, фигуру самой формы и наконецъ способъ охлажденія орудія.

Изъ приложеннаго ниже описанія испытаній надъ орудіями и металломъ, можно усмотрѣть, что предположенная цѣль еще далеко не достигнута; не менѣе того, сравнительно съ прежними результатами, улучшеніе въ металлѣ уже ощутительно и какъ опыты продолжаются и въ настоящее время съ большою точностію и добросовѣстностію, какъ офицерами, такъ и заводчиками, изъ коихъ послѣдніе, одинъ передъ другимъ, желаютъ заслужить высшую репутацію, а правительство даетъ всѣ средства для приведенія дѣла къ ожидаемому концу, то можно надѣяться, что результатомъ такихъ усилій будетъ близкое ознакомленіе съ металломъ, вслѣдствіе чего, всегда можно будетъ съ увѣренностію отливать одинаковаго качества орудія, совершенно способныя къ долговременной службѣ.

Прежде нежели опишу литье орудій на бостонскомъ литейномъ заводѣ, считаю не лишнимъ сказать о средствахъ послужившихъ къ улучшенію пушечнаго металла на всѣхъ заводахъ вообще.

Единственною вѣрною оцѣнкою металла въ орудіи до 1840 года, было подверженіе орудія пробѣ выстрѣлами, и чѣмъ болѣе оно выдерживало, тѣмъ конечно выше было качество металла; но орудіе подверженное такой пробѣ, не годилось уже къ дальнѣйшей службѣ, а потому такимъ образомъ испытывалось одно орудіе изъ нѣсколькихъ, отлитыхъ изъ того-же металла, и если оно выдерживало опредѣленное число выстрѣловъ, остальныя принимались, какъ ему равнокачественныя. На самомъ же дѣлѣ это часто выходило не такъ. Малѣйшее упущеніе во время процесса отливки, иногда совершенно измѣняло качества ору-

дія, а потому необходимо было придумать средства для оцѣнки металла каждаго орудія отдѣльно, не подвергая его усиленной пробѣ выстрѣлами, преждевременно разслабляющей его и сопряженной съ большими издержками.

Маіоръ пѣхотной службы Wade, состоящій при одномъ изъ заводовъ, изобрѣлъ машину для пробы металла, которая даетъ довольно положительные результаты. Изъ орудія или лишка прилива дульной части орудія извлекаютъ кусокъ металла и обдѣлываютъ на токарномъ станкѣ въ извѣстную форму. Потомъ, опредѣливъ удѣльный вѣсъ металла посредствомъ гидрометра, подвергаютъ образчикъ въ машинѣ разрыву по длинѣ его. Количество вѣса, потребное для разрыва обращика, покажетъ разрывную крѣпость его (tensile strength).

Способы эти для опредѣленія удѣльнаго вѣса (density) и крѣпости (tenacity) металла, были главнымъ средствомъ для улучшенія пушечнаго металла на всѣхъ заводахъ. Однакожъ опыты показали, что крѣпость и плотность металла, опредѣленныя по этимъ способамъ, не всегда служатъ вѣрными указателями достоинства самаго орудія, особенно въ орудіяхъ большаго діаметра. Напр., при пробѣ выстрѣлами двухъ орудій 10 и 8 д. калибра, отлитыхъ въ 1844 году, и другихъ двухъ въ 1851 году, первыя выдержали 671 выстрѣлъ, а вторыя только 93. Между тѣмъ разрывная крѣпость первыхъ, опредѣленная машиною, была 26 367 фунтовъ, а вторыхъ—37 814. Это доказываетъ, что увеличеніе разрывной крѣпости металла не всегда даетъ орудію способность противустоять дѣйствію пороха. Не смотря на то общіе результаты пробы порохомъ и машиною довольно согласны, и по вторымъ очень близко можно судить о достоинствѣ орудія, если принять при этомъ въ соображеніе удѣльный вѣсъ металла, видъ зеренъ и цвѣта его въ разломѣ обращика, и другіе признаки замѣтные опытному глазу. И потому, послѣ долговременныхъ опытовъ, этотъ способъ оцѣнки пушечнаго металла принятъ на всѣхъ заводахъ за правило.

Изобрѣтеніе пробной машины дало также возможность опредѣлять качества различныхъ рудъ чугуна, входящихъ въ составъ пушечнаго металла. А потому, подвергая ихъ испытаніямъ,

сначала отдѣльно, а потомъ въ составѣ, иногда переплавляя металлъ одинъ или нѣсколько разъ и опредѣляя послѣ каждаго опыта удѣльный вѣсъ и разрывную его крѣпость, достигли результатовъ дающихъ металлъ извѣстной крѣпости и плотности и отлитыя изъ него орудія выдерживали самыя усиленныя пробы. При этихъ опытахъ замѣчено, что почти всегда съ увеличеніемъ удѣльнаго вѣса, увеличивается и разрывная крѣпость; также найдено, что чугунъ нѣкоторыхъ рудъ, переплавленный разъ, два или три, улучшался въ качествахъ, тогда какъ другія въ этомъ не нуждаются, а идутъ въ дѣло какъ получены съ завода. Иногда переплавляли одну часть чугуна извѣстной руды, а другую употребляли непереплавленную. Однакожъ хотя чугунъ нѣкоторыхъ рудъ улучшается послѣ одной или нѣсколькихъ переплавокъ, но до извѣстнаго предѣла, за которымъ онъ дѣлается хрупокъ и для орудій не годится.

При отливкѣ орудій, періодъ времени пребыванія металла въ расплавленномъ состояніи, былъ также предметомъ тщательныхъ изслѣдованій. Для опредѣленія его отливали по 4 орудія того же калибра и изъ того же металла, расплавленнаго въ одной печи. Металлъ вливали въ формы чрезъ извѣстный промежутокъ времени и поддерживали въ немъ все время ту же температуру. Орудія замѣчали нумерами, по порядку отливки, и по изготовленіи подвергали усиленной пробѣ выстрѣлами до разрыва. По опытамъ этимъ найдено, что для полученія наилучшихъ результатовъ, слѣдуетъ металлъ держать расплавленнымъ отъ 2 до $3^1/_2$ часовъ, смотря по составу его и состоянію атмосферы. (Отъ состоянія атмосферы зависитъ тяга въ печахъ). При одномъ изъ опытовъ орудіе № 3, отлитое черезъ 3 часа по расплавкѣ металла, выдержало наибольшую пробу; а № 4, отлитое только $^3/_4$ ч. позже, оказалось слабѣйшимъ изъ четырехъ. Слѣдовательно есть предѣлъ, до котораго пушечный металлъ пріобрѣтаетъ крѣпость и за которымъ быстро ее теряетъ.

При производствѣ всѣхъ вышеупомянутыхъ опытовъ изъ каждаго орудія извлекали обращики до пробы его выстрѣлами и послѣ оной, замѣчали удѣльный вѣсъ металла, опредѣляли его разрывную крѣпость машиною и цыфры эти вносили въ табли-

цы журнала съ описаніемъ цвѣта и вида металла въ разломѣ обрашика.

Сначала обращики брались изъ цапфъ или изъ брусьевъ отливаемыхъ вмѣстѣ съ орудіями, но какъ оказалось, что металлъ обращиковъ много разнствовалъ съ металломъ внутри орудія, то у вновь отливаемыхъ орудій обращики берутъ изъ лишка прилива у дула и изъ сердцевины, а у старыхъ—изъ самой дульной части; оставшуюся въ орудіи пустоту замазываютъ особо приготовленной желѣзной замазкой. При этомъ орудія нисколько не теряли крѣпости.

Слѣдствіемъ этихъ опытовъ было постепенное увеличеніе плотности и крѣпости металла, а съ ними и долговѣчности орудій. Неожиданные разрывы, случавшіеся прежде довольно часто, совершенно устранились. Для сравненія металла старыхъ орудій съ отлитыми въ 1851 году, изъ 2808 орудій, отлитыхъ съ 1827 г. по 1840, извлекли образцки и опредѣлили ихъ удѣльный вѣсъ и разрывную крѣпость по новой системѣ.

Результаты получены слѣдующіе:

	Уд. вѣсъ.	Раз. кр.	
Отлитыя до 1840 г.	7148	23 638	фун.
» въ 1851 »	7289	37 774	»

Способъ охлажденія орудій.

Способъ охлажденія металла по отливкѣ, имѣетъ большое вліяніе на качества орудій. Опытами убѣдились, что слишкомъ скорое охлажденіе вредитъ прочности орудій, особенно большаго калибра. Вообще замѣчено, что большія орудія не выдерживаютъ того же числа выстрѣловъ, какъ малыя; хотя плотность и крѣпость металла, опредѣленныя машиною, были тѣ же. Это приписываютъ неравномѣрному охлажденію металла и объясняютъ такъ. Если вообразить, вмѣсто орудія, отлитый цилиндръ, металлъ котораго переходитъ изъ жидкаго состоянія въ твердое, въ видѣ множества тонкостѣнныхъ цилиндровъ, послѣдовательно образующихся одинъ внутри другаго, то цилиндры, ближайшіе къ наружной поверхности, успѣютъ значи-

тельно охладиться, когда частицы металла у оси будутъ еще въ жидкомъ состояніи, а когда онѣ окрѣпнутъ, то разность въ температурѣ металла цилиндровъ у наружной поверхности и образовавшихся у оси будетъ чрезвычайно велика. По физическимъ законамъ извѣсто, что всѣ тѣла при охлажденіи сжимаются, то когда напр. первый цилиндръ отъ наружной поверхности, охладившись, перестанетъ сжиматься, ближайшій къ нему, образовавшійся на его стѣнкахъ, еще продолжаетъ охлаждаться, а частицы его, сжимаясь, усиливаются притянуть къ себѣ частицы перваго цилиндра, которыя при этомъ выходятъ изъ нормальнаго состоянія и претерпѣваютъ сжатіе. Такое дѣйствіе передается отъ одного цилиндра къ другому и если предположить, что въ моментъ, когда частицы у оси перейдутъ въ твердое состояніе, нѣсколько цилиндровъ отъ наружной поверхности охладятся на столько, что въ частицахъ ихъ прекратится сжатіе, а во всѣхъ остальныхъ оно должно еще совершиться, то по охлажденіи всей массы, частицы ея естественно останутся въ напряженномъ состояніи, и именно, въ направленіи отъ оси къ поверхности въ растянутомъ, а у поверхности въ сжатомъ. Между этими напряженными и сжатыми частицами должна быть линія, на которой онѣ находятся въ нормальномъ состояніи; линію эту опредѣляютъ на $^1/_7$ радіуса отъ окружности; слѣдовательно на $^6/_7$ радіуса отъ оси частицы находятся въ напряженномъ, растянутомъ состояніи. Напряженіе это дѣйствуетъ на металлъ разрушительно, и въ томъ же направленіи, какъ дѣйствуетъ сила пороха. Если эта теорія справедлива, то понятно, что орудіе не можетъ долго выдерживать соединеннаго дѣйствія этихъ двухъ разрушительныхъ силъ. Чѣмъ больше отливаемая масса металла въ діаметрѣ, тѣмъ больше частицы, при охлажденіи, должны сжаться и тѣмъ сильнѣе напряженіе. Также, чѣмъ металлъ плотнѣе, тѣмъ онъ больше сжимается и наконецъ чѣмъ скорѣе охлажденіе, тѣмъ сжатіе больше, а съ нимъ и напряженіе. На этомъ основаніи полагаютъ, что орудія большаго калибра должно отливать сравнительно меньшей плотности металла и по возможности замедлять ихъ охлажденіе.

Поручикъ Rodman предложилъ, вмѣсто того чтобъ охлаж-

дать орудія снаружи, какъ это естественно дѣлается при отливкѣ ихъ сплошными, начинать охлажденіе съ внутренней стороны, для чего отливать орудія съ пустотою. Для ускоренія охлажденія лить въ пустоту воду, а чтобъ замедлить его сколь возможно снаружи, нагрѣвать углемъ какъ форму, такъ и самую яму, въ которую форма ставится. По мнѣнію его, такое охлажденіе произведетъ въ металлѣ обратное дѣйствіе. Внутреннія частицы охлаждаясь прежде, будутъ въ сжатомъ состояніи, а наружныя въ растянутомъ, а сила пороха, вмѣсто того чтобъ дѣйствовать вмѣстѣ съ напряженнымъ состояніемъ металла, будетъ дѣйствовать противно ему, т. е. будетъ усиливаться привести частицы въ нормальное состояніе. Опыты производили надъ 8 и 10 дюйм. и 32 фунт. орудіями. Орудія отливались того же калибра, попарно, одно сплошное, а другое съ пустотою, изъ совершенно одинаковаго металла и въ одно время. Металлъ, выходя изъ разныхъ печей, соединялся въ общемъ резервуарѣ и потомъ, раздѣляясь на два рукава, вливался въ орудіе въ тоже время. Сердцевиною служилъ пустотѣлый цилиндръ, который по отверденіи металла вынимался изъ орудія. Снаружи ящикъ заключающій форму обкладывали горячимъ углемъ, а внутрь орудія лили воду, сначала въ пустоту въ сердцевинѣ, а потомъ и самаго орудія. Вода лилась внизъ по трубѣ, проведенной въ оси орудія и дойдя до дна вливалась въ пустоту, по которой подымалась вверхъ и выливалась изъ орудія въ разгоряченномъ состояніи. Такая струя воды текла безпрерывно въ продолженіи 3 или 4 сутокъ со скоростію 4 кубическихъ футъ въ минуту. По изготовленіи орудій, ихъ пробовали выстрѣлами. Всѣ орудія, отлитыя съ пустотою, выдерживали больше сплошныхъ. Одно 8 дюйм. орудіе выдержало 1500 выс. и осталось цѣло, а отлитое съ нимъ въ парѣ сплошное разорвало при 73 выс. (Проба производилась усиленными зарядами). Пара 10 дюйм. орудій оказалась не такъ удачна. Орудіе отлитое съ пустотою разорвало при 249 выстрѣлѣ, а сплошное—при 20. Но какъ, по нѣкоторымъ обстоятельствамъ, при охлажденіи этой пары, не нагрѣвали формы снаружи, какъ то предлагалъ поручикъ Rodman, то вопросъ

остался нерѣшенымъ,—а потому положено было продолжать опыты надъ 32 ф. и 10 дюйм. орудіями. Опыты надъ тремя десятью-фунтовыми орудіями особенно заслуживаютъ вниманія; они производились въ прошломъ году и рапортъ о полученныхъ результатахъ, читанный мною, недавно еще посланъ на разсмотрѣніе начальства. Пушечный металлъ, употребляемый обыкновенно на заводѣ въ West-Point, взвѣсили и раздѣлили на три равныя части, въ совершенно одинаковой пропорціи состава. Изъ одной части отлили 10 д. сплошное орудіе на заводѣ West-Point, а изъ другихъ двухъ пару 10 же дюйм. въ Pittsburg'ѣ, одно сплошное, а другое съ пустотою. Процессъ отливки произведенъ по прежнему; орудіе съ пустотою охлаждалось струею холодной воды, а наружное охлажденіе обѣихъ замедлялось горячимъ углемъ, положеннымъ въ ямахъ вокругъ ящиковъ заключающихъ формы. По изготовленіи орудій, ихъ пробовали выстрѣлами. Отлитое въ West-Point'ѣ выдержало около 200 выстрѣловъ, сплошное отлитое въ Pittsburg'ѣ около 300, а отлитое съ нимъ въ парѣ съ пустотою—1500 и осталось цѣло. Общій результатъ испытаній надъ охлажденіемъ орудій съ внутренней стороны, слѣдующій: сумма выстрѣловъ выдержанныхъ орудіями отлитыми съ пустотою къ суммѣ выстрѣловъ выдержанныхъ сплошными относится какъ 8 : 1. Такой результатъ ясно говоритъ въ пользу отливки орудій съ пустотою, для охлажденія ихъ съ внутренней стороны, хотя можетъ быть не лишнимъ было бы повторить еще нѣсколько разъ испытанія и тѣмъ положительнѣе убѣдиться въ преимуществѣ новой методы, до принятія ее въ употребленіе на заводахъ. Впротемъ начальство вѣроятно не замедлитъ резолюціею для рѣшенія этого интереснаго вопроса.

При испытаніяхъ орудій выстрѣлами замѣтили, что орудія отлитыя нѣсколько лѣтъ назадъ, выдерживали болѣе отлитыхъ вновь, хотя удѣльный вѣсъ металла и разрывная крѣпость его у первыхъ были гораздо ниже, чѣмъ у послѣднихъ. Несообразность эту объясняютъ тѣмъ, что частицы металла послѣ долговременнаго пребыванія въ напряженномъ состояніи, мало по малу свыкаются съ этимъ напряженіемъ и наконецъ остаются въ немъ

какъ бы въ нормальномъ, подобно тому какъ деревянные обручи сначала сгибаются съ трудомъ и находятся въ напряженіи, а по прошествіи нѣкотораго времени нужно опять усиліе, чтобъ ихъ разогнуть. Изъ этого заключаютъ, что отлитыя вновь орудія должны быть слабѣе отлитыхъ нѣсколько лѣтъ тому назадъ. На сколько справедливо это предположеніе, могутъ доказать только долговременные опыты.

Литье орудій на Бостонскомъ литейномъ заводѣ.

Орудія формуются въ чугунныхъ ящикахъ *A A'* (листъ I), состоящихъ изъ двухъ половинъ скрѣпляемыхъ между собою болтами съ чеками. Формовка производится слѣдующимъ образомъ: половина лекала орудія кладется на деревянную доску, цапфою вверхъ, и накрывается половиною ящика, причемъ сторона его, обращенная кверху, разбирается. Сторона эта состоитъ изъ чугунныхъ досокъ закрѣпляемыхъ клиньями *g* подъ выступы *c*, сдѣланные на утолщеніяхъ *d*. Другія двѣ стороны сферическія, отлиты въ одну массу съ утолщеніями и обѣими днами полуящика. Масса, изъ которой дѣлается форма, насыпается чрезъ верхнюю сторону и постепенно уколачивается пестиками: она приготовляется изъ двухъ родовъ песку: одинъ сухой, трудноплавкій (fire sand), другой имѣетъ болѣе глинистыя свойства. Песокъ перемѣшиваютъ, смачивая его жидкостію составленною изъ воды, трубчатой глины (pipe clay) и осадка отъ дистилляціи спиртовыхъ жидкостей. Для приготовленія жидкости, въ котелъ кладутъ глину, вливаютъ, на два ведра воды, одно ведро осадка и мѣшаютъ до тѣхъ поръ, пока жидкость приметъ бѣловатый цвѣтъ и получитъ нѣкоторую густоту; тогда ее льютъ въ песокъ. Жидкость эта придаетъ массѣ вязкость, а по высушкѣ—крѣпость подобную камню, при которыхъ она хорошо сохраняетъ свою фигуру и объемъ, какъ при сушкѣ формы, такъ и при вливаніи въ нее металла. Каналъ *a*, по которому вливается металлъ въ форму, идетъ параллельно стѣнѣ ящика до самой тарели, гдѣ рукавъ *b* соединяетъ его съ пустотою для орудія. Рукавъ этотъ выходитъ не перпенди-

гулярно къ поверхности орудія, а въ косвенномъ направленіи, при которомъ вливающійся металлъ скользитъ вдоль стѣнъ формы и пріобрѣтаетъ круговращательное движеніе, унося съ собою всякій соръ и посторонніяя частицы, накопившіяся въ формѣ, которыя стремятся приблизиться къ оси и по ней подымаются вверхъ. Когда металлъ льется изъ двухъ печей, дѣлаютъ два канала *a*, *a*, на противоположныхъ сторонахъ формы, и рукава *b*, *b* выводятъ по разнымъ направленіямъ, при чемъ вращательное движеніе металла еще болѣе усиливается. По окончаніи набивки, въ массѣ дѣлаютъ тонкими прутьями отверстія для свободнаго выхода газовъ во время сушки; потомъ кладутъ на мѣсто чугунныя доски образующія сторону ящика и закрѣпивъ ихъ клиньями, половину ящика приподымаютъ на кранѣ, заложивъ цѣпной стропъ за шипы *S*,*S'*, поворачиваютъ и ставятъ на землю. Вторая половина формы набивается на первой, причемъ обѣ половины ящика скрѣпляются болтами *i*, пропущенными сквозь ихъ закраины. Набивка производится точно также, какъ и первой половины. По окончаніи набивки верхнюю половину снимаютъ съ нижней, кладутъ обѣ на телѣжки и вкатываютъ по рельсамъ въ сушильню.

Сушильни устроены по всей длинѣ литейнаго зданія; онѣ расположены вдоль одной стѣны его, противъ печей поставленныхъ у другой. Длина сушильни 18 ф., шир. 23 ф., вышина 10 ф. Стѣны выведены изъ кирпича, а крыши сдѣланы изъ чугунныхъ балокъ, проложенныхъ кирпичемъ. Двери листоваго желѣза, во всю длину сушильни, могутъ подыматься вверхъ на цѣпяхъ съ гирями. Собственно для орудій, на заводѣ двѣ сушильни, раздѣленныя стѣною. Сушильни нагрѣваются жаровнями, устроенными въ стѣнѣ такъ, что уголь подкладывается съ внѣшней стороны. Для выхода дыма и газовъ сдѣланы внизу смежной стѣны отдушины, соединенныя съ трубою. Температура въ сушильнѣ поддерживается сколь возможно большая. Форма сушится въ продолженіи 2 и 3 сутокъ, смотря по величинѣ орудія. За день до отливки она вынимается изъ сушильни и покрывается слоемъ жидкости, составленной изъ осадка дистилляціи, мелко толченаго антрацита, труб-

чатой глины и чернаго карандаша. Послѣдняго кладется полкружки на ведро осадка. Составъ мѣшаютъ небольшой шваброй или мягкой кистью и покрываютъ имъ всю поверхность формы и каналовъ; потомъ ее опять вкатываютъ въ сушильню.

Слой этой жидкости закрываетъ всѣ поры и трещины въ массѣ, если таковыя окажутся послѣ сушки и не допуская металлъ въ нихъ врываться, сохраняетъ наружной поверхности орудія гладкую форму. Онъ препятствуетъ также расплавленному песку сливаться съ металломъ въ одну массу, и тѣмъ способствуетъ легкому отдѣленію коры, которая образуется обыкновенно вокругъ наружной поверхности казенной части орудія.

Въ день назначенный для отливки, форму вынимаютъ изъ сушильни и на края одной половины кладутъ тонкій слой хорошо расщипаннаго войлока. Еслибъ случилось, что окрѣпшія поверхности массы получили малѣйшую неровность, то, при положеніи одной половины на другую, войлокъ не дастъ имъ коснуться и предохранитъ форму отъ поврежденія. Когда одну половину формы опускаютъ на другую, то наблюдаютъ, чтобъ направляющіе болты *l*, *l* плотно вошли въ свои гнѣзда. Потомъ вкладываютъ крѣпительные болты и заколачиваютъ чеки. Въ помощь болтамъ, на закраины ящиковъ, кладутъ нѣсколько скобъ *m*, и закрѣпляютъ чеками. Скобы эти преимущественно употребляются у казенной части орудія, гдѣ форма болѣе страдаетъ отъ напора металла. Удостовѣрившись, посредствомъ зажженной лампадки, что въ формѣ нѣтъ трещинъ, ее подымаютъ на вращающихся кранахъ за шипы S'', опускаютъ въ яму и засыпаютъ пескомъ, наблюдая, посредствомъ ватерпаса, чтобъ она осталась въ вертикальномъ положеніи. Для опредѣленія температуры въ ямѣ по отливкѣ орудія и чтобъ знать когда оно достаточно остынетъ для вынутія изъ ямы, дюймахъ въ 8 отъ наружной поверхности ящика, утверждаютъ вертикально металлическую трубку, въ которую опускаютъ термометръ. Глубина ямы 13,75 футъ; въ нижней части, стѣны ея выложены кирпичемъ, а въ верхней листовымъ желѣзомъ. Длина ящика, въ которомъ отливаютъ 11 д. орудія, 15,5 футъ, а потому часть его въ 1,75 ф. остается надъ поверхностію земли.

Листъ 1 изображаетъ двѣ половины чугуннаго ящика съ формою. Шипы S S' служатъ для подъема половины A, когда ее кладутъ на половину A'. Они находятся на линіи проходящей чрезъ центръ тяжести полуящика. Шипъ S отлитъ съ доскою C, которая привинчивается къ дну ящика, какъ показано на чертежѣ. E—поперечный видъ полуящика со стороны дула. Часть ящика (для 11 д. ор.) F, прикрѣпляется на болтахъ съ чеками; она можетъ сниматься и ящикъ употребляется тогда для отливки другаго рода вещей. Толщина стѣнъ и дна ящика 1 дюймъ. Шипы S'' служатъ при постановкѣ ящика въ яму.

По чертежу формы видно, что дульная часть отливается почти въ видѣ цилиндра, хотя по окончательной обдѣлкѣ, она значительно съуживается къ дулу. Полагаютъ, что еслибъ отливать ее въ той фигурѣ, какъ она должна быть по обдѣлкѣ, то по вліяніи металла въ форму, будучи много тоньше казенной, она охладилась бы прежде, т. е. металлъ въ верхней части отливки перешелъ бы въ твердое состояніе, тогда какъ въ нижней оставался бы еще въ жидкомъ. Отъ этого металлъ въ казенной части орудія, при охлажденіи сжимаясь и ничѣмъ не пополняясь сверху, пришелъ бы въ напряженное состояніе и внутри его образовались бы раковины. При цилиндрической фигурѣ дульной части, металлъ остываетъ медленнѣе, и по мѣрѣ сжиманія частицъ въ казенной части, садится въ низъ и пополняетъ остающуюся при этомъ пустоту. Обтачивая орудіе на токарномъ станкѣ, лишнюю толщину эту снимаютъ, и хотя извѣстно, что самая прочная часть металла въ орудіи находится около наружной поверхности, но какъ орудія никогда почти не разрываетъ въ дульной части, а всегда въ казенной, то для увеличенія прочности въ послѣдней, можно жертвовать излишкомъ ея въ первой.

Металлъ для нашихъ орудій употребленъ тотъ же самый и въ той же пропорціи, какъ для отливки по послѣднему заказу 34 орудій, 9 дюйм. калибра, для вновь строющагося фрегата Франклинъ. Металлъ этотъ состоитъ изъ пяти различныхъ рудъ чугуна, именно: № № 1, 2 и 3 *Greenwood*—всѣ три добываются въ Нью-Іоркскомъ Штатѣ,—*Amenia* и *Gartscherrie*; послѣд-

ній доставляется изъ Шотландіи, мягкій и имѣетъ свойство связывать частицы металла. Выше было говорено, что чугунъ нѣкоторыхъ рудъ, переплавленный разъ или два, улучшаетъ качество металла. Повидимому ни одинъ изъ упомянутыхъ этого не требуетъ, потому что всѣ употреблены въ отливку въ свинкахъ, полученныхъ прямо съ завода. На видъ металлъ въ разломѣ свинокъ значительно разнится, какъ цвѣтомъ, такъ видомъ и величиною зеренъ. № 3 *Greenwood* имѣетъ матовый свѣтлосѣрый цвѣтъ и самыя мелкія зерна. № 2 цвѣтомъ темнѣе, но зерна довольно мелкія. № 1 цвѣтъ темносѣрый, зерна неровныя съ продолговатыми кристаллами. *Gartsherrie*, цвѣтомъ средній между № 3 и № 2 *Greenwood*—зерна мелкія, кристаллы правильные; и наконецъ *Amenia*: цвѣтъ темносѣрый съ черными пятнами, означающими большую пропорцію углерода въ чугунѣ, зерна крупныя, неровныя, съ такими же кристаллами.

Для отливки перваго орудія употреблено 28 087 фун. металла, но какъ значительная часть его не помѣстилась въ форму, то для втораго орудія употреблено 26,587 фун.

Пропорція металла была слѣдующая:

	Для орудія № 1.		Для ор. № 2.
№ 1 Greenwood	5331 ф.	—	5046.
№ 2 —	9186 —	—	8695.
№ 3 —	8709 —	—	8244.
Amenia —	3878 —	—	3671.
Gartsherrie	983 —	—	931.
Итого	28,087	—	26,587 фун.

Какъ весь металлъ не могъ помѣститься въ одну печь, то, при развѣшиваніи, его дѣлили на двѣ равныя части и укладывали въ печи клѣткою, наблюдая, чтобъ ряды клѣтокъ одинъ надъ другимъ были различныхъ рудъ чугуна. Дно печи, имѣющее покатости къ срединѣ, посыпается пескомъ (fire sand) и настилается досками, чтобъ песокъ не разнесло тягой. На доски укладывается металлъ.

На заводѣ собственно для литья орудій, двѣ отражательныя (revaberatory) печи. Трубы, около 80 ф. вышиною каждая, устроены на сторонахъ противоположныхъ топкамъ. Тяга идетъ въ трубу чрезъ отдѣленіе для металла. Печи обшиты снаружи чугунными досками. По укладкѣ металла закладываютъ отверстія и зажигаютъ топку.

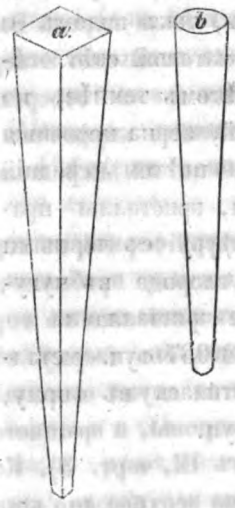

Когда металлъ расплавится, чрезъ каждыя 20 минутъ отливаютъ изъ него небольшіе бруски *b*, *a*, одинъ въ видѣ конуса, а другой четырегранной пирамиды, по крѣпости которыхъ заключаютъ о готовности металла къ отливкѣ. Для скорѣйшаго охлажденія, ихъ погружаютъ въ воду и потомъ разбиваютъ молоткомъ на куски, начиная съ острыхъ концевъ. Цвѣтъ въ переломѣ брусковъ, отлитыхъ первыми, обыкновенно темный; они легко разбиваются отъ одного удара молоткомъ, но постепенно металлъ крѣпнетъ и труднѣе уступаетъ ударамъ молотка, цвѣтъ въ разломѣ дѣлается свѣтлѣе, съ серебристою искрою, которая появляется сначала у самаго конца бруска, но съ увеличеніемъ числа ихъ — переходитъ далѣе. Проба эта продолжается до тѣхъ поръ, пока по мнѣнію мастера металлъ пріобрѣтетъ достаточную крѣпость и это есть единственное практическое средство, которому слѣдуютъ на заводѣ для опредѣленія періода пребыванія металла въ расплавленномъ состояніи, до момента отливки. Металлъ при вливаніи въ форму не долженъ быть слишкомъ жидокъ, ни слишкомъ густъ; состояніе это опредѣляется на глазъ и другими простыми практическими средствами, извѣстными на всякой литейной. Пробовали температуру металла опредѣлять посредствомъ воды, въ извѣстное количество которой лили металлъ и по температурѣ воды судили о температурѣ металла; также опускали въ металлъ платинную проволоку и испытывали другія средства, но всѣ онѣ оказались очень несовершенны, такъ что до настоящаго времени довѣряютъ болѣе всего глазу.

Металлъ для нашихъ орудій плавился въ двухъ печахъ; для сообщенія ихъ съ формою, были положены два чугунные желоба съ сдѣланными въ нихъ каналами изъ той же массы, изъ которой дѣлается форма (листъ III. черт. I). Каналы эти въ нѣкоторомъ разстояніи отъ формы расширяются и дно ихъ въ этомъ мѣстѣ возвышено. Струя металла, выливаясь изъ печи, встрѣчаетъ кирпичь *a*, положенный поперегъ канала передъ возвышеніемъ. Между кирпичемъ и дномъ канала оставлено отверстіе для свободнаго протока металла. Пройдя сквозь отверстіе это, металлъ очищается отъ нагара задерживаемаго кирпичемъ и вливается въ форму чрезъ отверстіе, сдѣланное въ днѣ желоба, надъ самымъ каналомъ формы.

Когда металлъ готовъ замѣчаютъ температуру формы, по термометру опущенному на дно ея, и по данному сигналу пробиваютъ отверстія въ обоихъ печахъ вдругъ. Металлъ вливается въ форму изъ обоихъ печей въ одно время и какъ она сверху открыта, то можно ясно видѣть какъ онъ льется двумя огненными струями, направленными въ различныя стороны, и вращается около оси въ продолженіе всей отливки (листъ III, черт. 3). Когда форма наполнится, желоба убираютъ и на верхнее дно ящика ставятъ пустотѣлый цилиндръ, внутренность котораго служитъ продолженіемъ орудію. Подъ цилиндръ кладутъ слой замазки, чтобъ металлъ не нашелъ себѣ въ этомъ мѣстѣ выхода. Потомъ наполняютъ металломъ ковшъ, на вращающемся кранѣ подносятъ его къ формѣ и наполняютъ цилиндръ. Отлитое такимъ образомъ орудіе оставляется въ ямѣ до 12 дней, смотря по величинѣ его. Температура ямы замѣчается каждый день и когда она начнетъ значительно уменьшаться, орудіе вынимается изъ ямы.

Въ слѣдующей таблицѣ показано время употребленное на расплавку металла для нашихъ орудій, пребываніе его въ расплавленномъ состояніи, также температура ямы каждый день и температура казенной части орудія по вынутіи его изъ формы.

№№ орудій.	Время на расп. металл.	Въ расплавл. состояніи.	Темп. формы по Фаренг.	Температура ямы по порядку дней.												Температура казенной части.
				1-й	2-й	3-й	4-й	5-й	6-й	7-й	8-й	9-й	10	11	12	
	ч. м.	ч. м.														
№ 1-й	3	2. 7	206°	72°	196°	210°	220°	239°	264°	270°	262°	256°	244°	234°	Разр. яму.	178°
№ 2-й	3.25	2.20	230	90	190	215	232	276	308	324	323	313	300	285	238	240

На двѣнадцатый день разрывали яму и оставляли орудіе на день въ формѣ, а на 14-й вынимали изъ формы, клали на телѣжку и отвозили въ сверлильну.

Приспособленія на заводѣ для перемѣщенія тяжестей сдѣланы весьма удобно. Въ литейномъ зданіи орудія и другія отливки переносятся съ мѣста на мѣсто помощію поворотныхъ крановъ, устроенныхъ противъ каждой ямы. 18 человѣкъ достаточно, чтобъ вынуть изъ ямы орудіе, вѣсъ котораго съ формою и ящикомъ до 20 тоннъ.

Изъ литейной орудія перевозятся въ сверлильну на особоустроенныхъ телѣжкахъ съ четырмя роульсами (листъ III, черт. 2). Орудіе кладется на роульсы и можетъ легко на нихъ вращаться около своей оси, однимъ человѣкомъ, дѣйствующимъ ганшпугомъ, что дѣлается обыкновенно при очищеніи орудія отъ пригари песку, до положенія его въ станокъ.

Въ зданіи, куда перевозятъ орудіе изъ литейной, находятся 4 станка для сверленія канала въ орудіяхъ. На этихъ же станкахъ сдѣланы приспособленія для обтачиванія орудій. Цапфы обтачиваются на особомъ станкѣ, равно какъ торель и поверхность орудія между цапфами. Два поворотные крана установлены такъ, что орудія, при перемѣщеніи ихъ со станка на станокъ, могутъ переноситься съ одного конца зданія на другой. По привозѣ орудія въ сверлильную, во первыхъ отпиливаютъ лишекъ отъ дульной части, а наружную поверхность оконечности дула обдѣлываютъ въ цилиндрическую форму, діаметромъ равную діаметру полукруга въ подушкѣ, на которой лежитъ орудіе дуломъ на сверлильномъ станкѣ (въ 11 д. ор. $18^1/_2$ д.). Потомъ кладутъ орудіе на станокъ и начинаютъ сверлить каналъ.

Для сверленія морскихъ орудій преимущественно употребляютъ пустое сверло (hollow chill) (листъ II, черт. 1), посредствомъ котораго высверливаютъ изъ орудія сердцевину въ видѣ цилиндра, діаметромъ въ 7 дюйм. Изъ сердцевины этой извлекаютъ обрацики для пробы металла.

Пустое сверло дѣлается изъ пустотѣлаго чугуннаго цилиндра, въ одинъ конецъ котораго вставлены четыре стальные рѣзца *a*,*a*,*b*,*b*. Сверло утверждается на станкѣ такъ, что имѣетъ поступательное движеніе къ орудію, а орудіе вращается около оси; при этомъ рѣзцы *a*, *a*, съ закругленными концами, начинаютъ выбирать металлъ, а рѣзцы *b*, *b*—обдѣлываютъ каналъ въ цилиндрическую форму.

Сверлить каналъ начинаютъ обыкновеннымъ сверломъ (листъ II черт. 2) въ $7^1/_2$ д. въ діаметрѣ (11 д. ор.) и пройдя имъ пространство въ 2 или 3 дюйма замѣняютъ его круглымъ сверломъ (черт. 4) въ $8^1/_2$ д. въ діам.; потомъ въ $9^1/_2$ д. такой же формы, послѣ котораго уже проходятъ весь каналъ пустымъ сверломъ. Діаметръ послѣдняго на $^1/_4$ д. меньше даннаго, т. е. для 11 д. ор. $10^3/_4$ дюйма. Окончательно каналъ проходятъ сверломъ (листъ II черт. 3) даннаго діаметра.

Всѣ вышеупомянутыя сверла, тонкимъ концемъ своимъ утверждаются неподвижно въ пустотѣлый цилиндръ, ось котораго совпадаетъ съ осью орудія, а длина нѣсколько болѣе длины канала орудія. Цилиндръ этотъ лежитъ на двухъ подшипникахъ, изъ коихъ ближайшій къ орудію неподвиженъ, а другой подвижной. Къ другому концу цилиндра придѣлана гайка съ винтовой нарѣзкой, сквозь которую и пустоту цилиндра проходитъ винтъ, длиною равный длинѣ цилиндра. Задній конецъ винта лежитъ на подшипникѣ и упирается въ неподвижную подушку. Посредствомъ системы колесъ, конецъ этотъ сообщенъ съ валомъ, который заставляя винтъ вращаться, медленно подвигаетъ цилиндръ, а съ нимъ и сверло внутрь орудія. Итакъ сверло имѣетъ медленное поступательное движеніе; а орудіе вращается около своей оси, оставаясь на томъ же мѣстѣ. Станокъ установленъ и работаетъ въ совершенствѣ, во время дѣйствія его нѣтъ ни малѣйшаго дрожанія, въ чемъ легко убѣдиться приложивъ рей-

ку однимъ концемъ къ фундаменту станка, а другимъ къ цилиндру, въ который вставлено сверло. Малѣйшее движеніе послѣдняго тотчасъ отдалось бы въ рукѣ.

Пустое сверло 11 д. орудія можетъ вмѣстить въ себѣ часть сердцевины въ 40 дюйм. длиною, а потому, когда оно пройдетъ около этого разстоянія, его вынимаютъ, а въ высверленную пустоту забиваютъ клинъ до тѣхъ поръ пока кусокъ сердцевины отломится, потомъ опять вкладываютъ сверло и такимъ образомъ работа продолжается до каморы. Вся сердцевина обыкновенно получается въ трехъ кускахъ, около 3 футъ длиною каждый.

Чтобъ опилки не оставались внутри сверла, въ нижней сторонѣ его сдѣланы отверстія, сквозь которыя они высыпаются въ каналъ, а оттуда выгребаются желѣзной проволокой съ загнутымъ концемъ.

Обыкновенное сверло точно также совершенно, какъ и пустое. Главная цѣль изобрѣтенія послѣдняго, состоитъ въ томъ, чтобъ достать внутренность орудія въ кускахъ и по нимъ судить о качествѣ металла въ орудіи. По окончаніи канала высверливаютъ камору, для чего ее предварительно проходятъ сверлами, имѣющими форму (черт. 2) пяти различныхъ діаметровъ, послѣднее изъ коихъ концемъ своимъ должно коснуться дна каморы, потомъ ее оканчиваютъ сверломъ (черт. 5), имѣющимъ точныя размѣренія каморы.

Въ одно время съ сверленіемъ канала обтачивается наружная поверхность орудія. На одной сторонѣ станка устанавливается коробка съ длиннымъ горизонтальнымъ винтомъ внутри ея; по винту ходитъ гайка съ устроеннымъ на ней приборомъ для рѣзцовъ. Винтъ сообщенъ съ валомъ посредствомъ привода, который позволяетъ давать коробкѣ, а слѣдовательно и винту, какое угодно положеніе, въ горизонтальной плоскости, въ отношеніи къ оси орудія. Коробку устанавливаютъ такъ, чтобъ винтъ былъ параллеленъ линіи предназначаемой орудію. Вращаясь, винтъ даетъ гайкѣ съ рѣзцемъ тихое поступательное движеніе, а рѣзецъ, установленный въ наклонномъ положеніи, снимаетъ съ орудія металлъ по мѣрѣ того какъ оно вращается.

Когда обтачиваемая поверхность сферическая, положеніе рѣзца

относительно оси орудія измѣняется посредствомъ особаго винта въ коробкѣ, который приближаетъ рѣзецъ къ оси орудія или удаляетъ его отъ нее по мѣрѣ надобности.

Рѣзцемъ этимъ обтачивается вся наружная поверхность орудія, кромѣ торели, части ея противъ цапфъ и оконечности дульной части, которою орудіе лежитъ на подушкѣ станка.

Торель обтачивается на особомъ станкѣ, на которомъ орудіе вращается около своей оси, а рѣзецъ утверждается на металлической доскѣ и измѣняетъ свое положеніе во всѣ стороны посредствомъ двухъ винтовъ, перпендикулярныхъ одинъ къ другому. Доска съ рѣзцемъ вращается на шарніерѣ и посредствомъ рукоятки мастеровой отводитъ рѣзецъ въ сторону, каждый разъ когда подходитъ къ нему приливъ для замка или прицѣла и потомъ опять ставитъ его на прежнее мѣсто. Нельзя допустить, чтобъ приливы эти подходили слишкомъ близко къ рѣзцу, изъ опасенія чтобъ они за него не задѣли, а потому нѣкоторую часть поверхности орудія около приливовъ снимаютъ въ ручную.

Станокъ для обтачиванія цапфъ состоитъ изъ двухъ пустотѣлыхъ цилиндровъ, видомъ похожихъ на цапфы и такого діаметра, чтобъ цапфы наибольшаго орудія могли входить въ нихъ. Цилиндры эти отлиты на валахъ съ пустотою, имѣющею общую ось и лежащихъ на двухъ подшипникахъ каждый. Орудіе кладется на станокъ между цилиндрами, такъ, чтобъ ось цапфъ пришлась въ одной линіи съ осью цилиндровъ и утверждается неподвижно. У основаній цилиндровъ обращенныхъ къ орудію сдѣланы приливы въ плоскости перпендикулярной къ оси ихъ. Въ приливахъ сдѣланы дорожки для рѣзцевъ, которые могутъ быть передвигаемы по направленію радіуса цилиндра. Рѣзцы устанавливаютъ въ такомъ разстояніи отъ оси, какой полудіаметръ должны имѣть цапфы и пускаютъ валы въ движеніе. Цилиндры съ рѣзцами и валомъ вращаются около оси и въ тоже время получаютъ поступательное движеніе отъ винта находящагося внутри вала и сообщеннаго съ приводомъ системою колесъ.

Поверхность между цапфами не можетъ быть обточена на

сверлильномъ станкѣ, потому что при вращательномъ движеніи орудія, рѣзецъ встрѣтилъ бы цапфу. Станокъ, на которомъ обтачивается эта поверхность, устроенъ такъ, что рѣзецъ, двигаясь въ горизонтальной плоскости, описываетъ кривую линію параллельную профили орудія надъ цапфами и при этомъ снимаетъ лишній металлъ. Орудіе послѣ каждаго передвиженія рѣзца нѣсколько поворачивается около оси.

Винградъ, приливы для прицѣловъ и замковъ обдѣлываютъ въ ручную.

Проба морскихъ орудій порохомъ.

Морскія орудія, отливаемыя на заводахъ въ настоящее время, преимущественно 9-ти, 10-ти и 11-ти дюйм. бомбовыя пушки, извѣстны подъ названіемъ орудій капитана Далгрена. Необыкновенно тонкія стѣны ихъ у дула, въ сравненіи съ казенною частію, полушарная торель и кривая линія профили орудія у цапфъ, придаютъ имъ странный видъ для непривычнаго глаза. Однакожъ такое расположеніе металла въ стѣнахъ орудія найдено лучшимъ, вслѣдствіе опытовъ надъ силою пороха, съ которою онъ дѣйствуетъ на стѣны въ различныхъ мѣстахъ канала. Первые опыты подобнаго рода были произведены на Бостонскомъ литейномъ заводѣ, полковникомъ Бомфордомъ и заводчикомъ Алжеромъ. Въ 12 ф. орудіи, по длинѣ его, просверлили нѣсколько дыръ того же діаметра, въ направленіи перпендикулярномъ къ поверхности орудія. Изъ каждаго изъ этихъ отверстій, дѣлали поочередно извѣстное число выстрѣловъ, пулями, въ деревянныя доски, и замѣчали при каждомъ выстрѣлѣ силу дѣйствія пороха по числу пробитыхъ досокъ, брали среднее для каждаго отверстія и по полученнымъ результатамъ составляли чертежъ профили для орудія.

Вслѣдствіе такихъ опытовъ составлены чертежи для употребляемыхъ нынѣ на крѣпостяхъ и батареяхъ 8-ми и 10-ти дюймовыхъ орудій, называемыхъ колумбіадами, и въ послѣдствіи кап. Далгреномъ, 9-ти, 10-ти и 11-ти дюйм. орудій, называемыхъ его именемъ.

Казенная часть орудій Далгрена цилиндрическая, на пространствѣ занимаемомъ въ каналѣ зарядомъ и снарядомъ, вертлюжная двойной кривизны, а дульная имѣетъ форму усѣченнаго конуса съ небольшимъ дульнымъ утолщеніемъ. Толстота стѣнъ казенной части равна или почти равна діаметру канала, а у дула слишкомъ въ четыре раза тоньше. Несмотря на такую разницу, дульная часть имѣетъ достаточную крѣпость, потому что при разрывѣ орудій, трещины обыкновенно начинаются въ казенной части и оканчиваются у цапфъ, а дульная часть почти всегда остается цѣла.

Такое расположеніе металла въ орудіяхъ этихъ даетъ имъ то преимущество передъ старыми, что цапфы для сохраненія должнаго перевѣса въ казенной части, переносятся значительно назадъ, отчего дуло орудія можетъ выдвигаться далѣе за бортъ и тѣмъ выигрывается уголъ обстрѣла.

9-ти дюймовыми орудіями положено вооружать батареи фрегатовъ и ими же предполагается вооружать вновь строющіеся корветы. 10-ти дюйм. ставятъ на верхней палубѣ въ носу и кормѣ фрегатовъ, на поворотныхъ станкахъ. 11-ти дюйм. предназначаются для той же цѣли на фрегатахъ перваго класса, хотя по настоящее время ими вооруженъ только фрегатъ Ніагара, имѣющій открытую батарею въ 12 орудій.

Орудія Далгрена предназначаются единственно для стрѣльбы пустотѣлыми снарядами, но выдерживаютъ и ядра.

Правительство при заказѣ орудій заводчикамъ ставитъ условіемъ, чтобъ одно орудіе изъ заказаннаго числа выдержало усиленную пробу (extreme proof) въ 1000 выстрѣловъ, съ обыкновеннымъ боевымъ картузомъ и бомбой, а остальныя обыкновенную пробу (ordinary proof)—десять выстрѣловъ, изъ коихъ первый боевымъ картузомъ съ ядромъ, а остальные девять съ бомбой. Если орудіе, подверженное усиленной пробѣ, выдержитъ 1000 выстрѣловъ, правительство за него платитъ и принимаетъ всѣ остальныя. Въ противномъ случаѣ заводчикъ лишается всѣхъ денегъ. Чтобъ потеря заводчика, въ случаѣ неудачи, была не такъ велика, ему дозволяется отлить сначала 5 или 6 орудій, изъ которыхъ избирается одно для усиленной

пробы, а по окончаніи ея, отливаются остальныя, совершенно изъ того же металла. По послѣднему заказу на Бостонскомъ литейномъ заводѣ были отлиты 34 девяти-дюймовыя орудія Далгрена, для строющагося въ Портсмутѣ фрегата Франклинъ. Сначала отлили 6 орудій, изъ коихъ одно подвергли усиленной пробѣ. Орудіе выдержало 1500 выстрѣловъ и осталось неразорваннымъ. Всѣ 34 орудія приняты; но какъ въ послѣдніе три года замѣчено, что на всѣхъ почти заводахъ, орудія часто не выдерживали установленной пробы, то правительство, желая убѣдиться не была ли послѣдняя проба только удачею, приказало офицеру при Бостонскомъ заводѣ избрать еще одно орудіе изъ 33-хъ и сдѣлать изъ него 1000 выстрѣловъ. Избранное орудіе имѣло только тотъ недостатокъ, что перевѣсъ его казенной части былъ больше установленнаго.

Прежде нежели опишу самую пробу орудія этого, изложу вкратцѣ предполагаемыя причины, по которымъ, въ послѣднее время, орудія часто не выдерживали установленной пробы.

Многіе утверждаютъ, что причиной тому слишкомъ быстрое воспламененіе вновь изготовляемаго пороха.

Частные заводчики, которымъ правительство заказываетъ порохъ, желая его усовершенствовать, ввели, въ послѣднее время, нѣкоторыя измѣненія въ процессѣ его выдѣлки. Подвергая пороховой составъ компрессу, они увеличили вѣсъ катковъ до 6-ти тоннъ, отчего плотность состава конечно увеличилась, но выдѣланныя изъ него зерна, выходили угловаты и неровны, между ними оставались пустыя пространства, въ которыя пламя находило свободный проходъ и воспламененіе происходило скорѣе, хотя дѣйствіе пороха на полетъ снаряда не измѣнялось. Въ справедливости этого убѣдились тѣмъ, что мортирка для пробы пороха (*) (Eprouvette) бросала снарядъ на одинакое почти разстояніе, старымъ и новымъ порохомъ; а при

(*) При пріемѣ съ завода, сила пороха испытывается 24 фунт. мортиркой, которая одной унціей пороха должна бросить ядро не ближе 250 ярдовъ.

пробѣ скорости воспламененія пороха, оказалось, что новый порохъ сгораетъ со скоростію въ отношеніи къ старому какъ 7 : 13 или почти вдвое скорѣе. Для пробы скорости сгаранія пороха, его насыпаютъ въ желобъ, 40 футъ длиною, совершенно равномѣрнаго измѣщенія. На одномъ концѣ желоба порохъ сообщенъ съ заряженнымъ пулею пистолетомъ, а на другомъ со шнуромъ, на которомъ подвѣшена доска такимъ образомъ, что если обрѣзать шнуръ, доска, падая, должна пролетѣть передъ дуломъ пистолета. Огонь, сообщенный пороху на одномъ концѣ желоба, пережигаетъ шнуръ и доска падаетъ, между тѣмъ порохъ, догорѣвъ до другаго конца желоба, производитъ выстрѣлъ и пуля попадаетъ въ падающую доску. По пространству, которое пролетала доска въ воздухѣ до момента выстрѣла, опредѣлили отношеніе скорости сгаранія пороха, стараго и новаго приготовленія, и нашли, что оно какъ 7: 13, между тѣмъ какъ дѣйствіе обоихъ на полетъ снаряда почти одинаково. Остается опредѣлить одинаково ли дѣйствіе это на стѣны орудія. Частые случаи преждевременнаго разрыва орудій при пробѣ ихъ порохомъ новаго приготовленія, доказываютъ противное. Случаи эти можно бы было приписать неудачной отливкѣ или недоброкачественности металла, еслибъ орудія разрывало съ одного какого нибудь завода. Но какъ они повторялись на всѣхъ почти заводахъ, то нѣтъ причины приписывать этого неудачѣ, тѣмъ болѣе, что разрушительное дѣйствіе пороха выказывается не только на орудіяхъ, но и снарядахъ. При стрѣльбѣ порохомъ новаго приготовленія, бомбами насыпанными пескомъ, большую часть ихъ разрываетъ въ каналѣ орудія при первомъ выстрѣлѣ, тогда какъ при стрѣльбѣ старымъ, таже бомба можетъ употребляться иногда 20 разъ.

Дѣйствіе пороха стараго и новаго приготовленія на стѣны орудія, должно быть такъ же различно, какъ и на снарядъ. Газы перваго, по мѣрѣ того какъ они образуются въ каналѣ, подвигаютъ снарядъ и дѣйствуя на него, постепенно увеличиваютъ его скорость и вмѣстѣ съ тѣмъ дѣйствуютъ не такъ разрушительно на стѣны орудія, какъ при дѣйствіи газовъ новаго пороха, которые образуются такъ быстро, что снарядъ не успѣ-

вастъ пріобрѣсти достаточно скорости, чтобъ оставить за собою мѣсто для газовъ и тѣмъ смягчить это дѣйствіе на стѣны орудія и снарядъ, и потому они или рвутъ снарядъ или разрушаютъ самое орудіе.

При пробѣ 9 дюйм. орудія, которой частію я былъ свидѣтелемъ, первые 20 выстрѣловъ были сдѣланы порохомъ новаго приготовленія. Бомбы насыпались пескомъ до такого вѣса (72 фун.), который онѣ имѣютъ снаряженныя порохомъ. Изъ 20 бомбъ въ каналѣ разорвало 13. Потомъ пробу продолжали порохомъ, изготовленнымъ нѣсколько раньше. Начальная скорость пороха (*) (Initial velocity) была 1546 футъ; бомбы разрывало большею частію при 4 выстрѣлѣ. Наконецъ послѣдніе 500 выстрѣловъ сдѣланы порохомъ, бывшимъ нѣсколько лѣтъ въ морѣ. Начальная скорость его была 1589 футъ. Всѣ 500 выстрѣловъ были сдѣланы 32 бомбами, изъ коихъ разорвало только 13.

Результаты эти ясно показали разницу дѣйствія пороха стараго и новаго приготовленія на снарядъ и по нимъ можно заключить, что дѣйствіе это таковоже на стѣны орудія. Итакъ безошибочно можно сказать, что преждевременные разрывы орудій на заводахъ въ послѣдніе годы были не слѣдствіемъ неудачи или недоброкачественности металла, а единственно вліянія пороха, изготовляемаго по новому процессу. Но какъ при пробѣ этихъ орудій не подозрѣвали настоящей причины ихъ преждевременнаго разрыва, всѣ орудія отлитыя вмѣстѣ съ подвергаемымъ усиленной пробѣ, браковались, причемъ многіе заводы понесли убытки отъ 2000 до 30 000 долларовъ.

Проба орудій, отливаемыхъ въ Бостонѣ, производится на островкѣ, лежащемъ на рейдѣ, въ 3 миляхъ отъ города. На око-

(*) Начальная скорость пороха (initial velocity) опредѣляется особымъ приборомъ, состоящимъ изъ орудія подвѣшеннаго на двухъ 3-хъ стор. призмахъ такъ, что оно можетъ качаться какъ маятникъ. Изъ орудія стрѣляютъ въ пустоту металлическаго цилиндра, подвѣшеннаго также какъ орудіе. Ядро останавливаясь въ пустотѣ, заставляетъ цилиндръ качаться и при этомъ описывать дуги, величиною которыхъ опредѣляется начальная скорость.

нечности мыска острова, устроенъ деревянный срубъ, съ земляною насыпью внутри (листъ IV), вышиною около 15 футъ, на квадратномъ почти основаніи, отъ 18 до 20 футъ. Въ насыпь стрѣляютъ изъ орудія, которое кладется на два лежня, утвержденные въ землю подъ угломъ около 7°, шагахъ въ 45 отъ насыпи. Цапфы орудія лежатъ на двухъ башмакахъ, на которыхъ оно скользитъ по лежнямъ при отдачѣ и потомъ собственною тяжестію возвращается на прежнее мѣсто. Брюкъ, дающій орудію откатываться на 7 футъ, берется концами за два деревянные столба, вбитые въ землю у концевъ лежней. Два другіе лежня, нѣсколько меньшей толщины, положены между первыми и служатъ для поддержки казенной части, когда вышибетъ клинъ. На пространствѣ между орудіемъ и насыпью вырытъ каналъ, дно котораго наклонно около 6° къ горизонту, а у самой насыпи оно ниже горизонта футъ на 9. Послѣ каждаго выстрѣла, у основанія насыпи вырываютъ яму, около 2 футъ глубиною и 3 ф. діаметра, изъ которой землю набрасываютъ въ кучку къ сторонѣ орудія. Передъ выстрѣломъ орудіе каждый разъ наводится въ кучку. Слѣдствіемъ этого устройства бываетъ тотъ любопытный фактъ, что почти каждая бомба, послѣ выстрѣла, находится на поверхности насыпи, у основанія ея, на сторонѣ обращенной къ орудію; иныя бомбы отыскиваются на вершинѣ насыпи и весьма немногія зарываются въ землю фута на два или полтора и тотчасъ же находятся. Изъ 1000 бомбъ, выпущенныхъ при послѣдней пробѣ, не затеряно не только ни одной, но даже ни одного осколка. Понятно, что кучка земли въ 3 ф. діаметромъ, рыхлой какъ песокъ, не можетъ совершенно остановить 9 д. ядра выпущеннаго 10 фунтами пороха, но полагаютъ, что ядро ударяясь въ кучку, нѣсколько теряетъ силу полета и ворвавшись въ насыпь описываетъ въ ней кривую линію до вершины насыпи, откуда уже скатывается внизъ. Предположеніе это кажется справедливо потому, что ядра находятся иногда на вершинѣ насыпи, хотя дуло орудія при выстрѣлѣ понижено на 6°.

До начала пробы и во все продолженіе ея, послѣ каждыхъ 20 выстрѣловъ, каналъ орудія, для опредѣленія степени его рас-

ширенія, измѣряется звѣздной (star guage). Діаметръ канала въ казенной части измѣряется черезъ каждые четверть дюйма, потомъ чрезъ дюймъ, а въ дульной части черезъ шесть дюймовъ. Діаметры эти измѣряются въ вертикальной плоскости, а въ томъ мѣстѣ гдѣ окажется наибольшій изъ нихъ, окружность канала измѣряется 14 діаметрами, пересѣкающими окружность въ 28 точкахъ, отстоящихъ одна отъ другой почти на дюймъ. Послѣ 300 выстрѣловъ, наибольшій вертикальный діаметръ въ 9 дюймовомъ орудіи, былъ 9,051 дюйма и находился почти на дюймъ впереди центра снаряда. По обмѣркѣ въ этомъ мѣстѣ діаметровъ по всей окружности канала, наибольшій діаметръ оказался по направленію запала и былъ 9,110 д.; отъ этого мѣста къ дулу и каморѣ, на разстояніи 3 д., діаметры быстро измѣнялись, а потомъ постепенно и были у дула 9,004 д., а у каморы 9,006 д. Промѣривъ каналъ, снимаютъ воскомъ слѣпокъ съ запала и замѣчаютъ его внутренній и наружный діаметры. Если въ каналѣ есть трещина, съ нее также снимаютъ слѣпокъ, измѣряютъ ея длину и наносятъ на бумагу ея фигуру и направленіе. Послѣ 120 выстрѣловъ, въ орудіи замѣтили трещину въ самомъ запалѣ, по длинѣ орудія, которая съ увеличеніемъ числа выстрѣловъ постепенно увеличивалась. Послѣ 280 выстрѣловъ просверлили другой запалъ, а первый залили составомъ олова (88) и мѣди (12) и продолжали пробу. Въ день обыкновенно дѣлали по 100 выстрѣловъ; когда люди привыкли, дѣлали среднимъ числомъ 20 выстрѣловъ въ 32 минуты и при этомъ отыскивали каждую бомбу. Послѣ каждаго выстрѣла записывали въ журналъ: начальную скорость порока (означенную на ярлыкѣ у каждаго картуза); который разъ стрѣляли бомбой, что узнается по числу мѣтокъ, дѣлаемыхъ на бомбѣ послѣ каждаго выстрѣла; нѣтъ ли на ней трещины и въ какомъ мѣстѣ. Это дѣлается съ цѣлью, чтобъ видѣть дѣйствіе на нее пороха, для чего бомба всегда кладется въ каналъ въ одномъ положеніи, трубкой наружу. Послѣ каждаго выстрѣла бомбу взвѣшивали и, если нужно, дополняли пескомъ на столько, чтобъ вѣсъ ея былъ 72 фунта (вѣсъ снаряженной бомбы порохомъ). Картузы для экономіи шьются изъ бумажной матеріи, а для предосторожности

орудіе банится мокрымъ банникомъ, имѣющимъ на оконечности небольшой пыжевникъ изъ мѣдной проволоки.

Записывали также каждую осѣчку ударной трубки. На пробѣ стрѣляли трубками употребляемыми въ сухопутной артиллеріи; онѣ сдѣланы изъ латуннаго цилиндрика, наполненнаго ударнымъ составомъ. Мѣдная проволока съ петлей утверждена въ трубкѣ перпендикулярно. Трубка вставляется въ запалъ, а въ петлю закладывается крючекъ, привязанный къ концу шнура, другой конецъ котораго взятъ подъ блиндажъ, находящійся шагахъ въ 25 за орудіемъ. При выдергиваніи проволоки порохъ въ трубкѣ воспламеняется и производитъ выстрѣлъ. Осѣчки при употребленіи этихъ трубокъ довольно рѣдки, не болѣе 5 на 100, а главное удобство ихъ въ томъ, что нѣтъ надобности въ употребленіи молотка.

Чтобъ при остропливаніи бомбъ съ поддонами не употреблять жести, ее замѣняютъ полосами старой парусины, концы которой прибиваютъ гвоздиками къ поддону, и потомъ перехватываютъ подъ бомбой каболкой.

По окончаніи 1000 выстрѣловъ орудіе осталось не разорвано. Въ каналѣ его у обоихъ запаловъ, есть двѣ трещины, идущія по длинѣ орудія дюйма на 4 въ длину каждая. Вторая трещина оказалась послѣ 330 выстрѣловъ и постепенно увеличивалась. По сдѣланіи 500 выстрѣловъ черезъ второй запалъ, его залили и просверлили опять первый. Внутренніе діаметры запаловъ по окончаніи 1000 выстрѣловъ, около полудюйма по длинѣ больше, нежели по ширинѣ. Наружные ихъ діаметры увеличились только на 0.05 дюйма. Расширенія и выбоины въ каналѣ произошли слѣдующія. Наибольшій вертикальный діаметръ 9,085 д. на томъ же мѣстѣ гдѣ прежде, т. е. около дюйма впереди центра снаряда. Наибольшіе діаметры окружности канала въ этомъ мѣстѣ—9,140, находятся по направленію обоихъ запаловъ, въ нижней части канала. Вертикальный діаметръ у дула 9,006 дюйм.

Орудіе это выдержало пробу удовлетворительно и нынѣ получено приказаніе отъ морскаго начальства, продолжать пробу до разрыва орудія.

При пріемѣ орудій отъ заводчиковъ допускаются въ нихъ слѣдующія неправильности. Наружные діаметры могутъ быть на 0,05 дюйм. болѣе или менѣе данныхъ. Діаметры канала допускаются на 0,03 дюйм. болѣе данныхъ, но ничего менѣе. Орудіе должно имѣть извѣстный перевѣсъ, именно: около 1000 фун. 11 дюймовое и 730 ф. 9 дюймовое. Погрѣшность въ перевѣсѣ допускается на 0,05 болѣе или менѣе.

До начала пробы порохомъ, удѣльный вѣсъ металла опредѣляется гидрометрами, а разрывная крѣпость его—машиною. Обращики для пробы извлекаются: пять изъ лишка прилива у самаго дула орудія и по два изъ сердцевины, на извѣстномъ разстояніи отъ дула, въ трехъ мѣстахъ. Обращики извлекаются инструментомъ на подобіе пустаго сверла и потомъ обтачиваются на токарномъ станкѣ, въ форму показанную на листѣ X черт. 6. На нихъ выбиваются: нумера въ томъ порядкѣ какъ они извлекаются, № орудія, начальная буква мѣста откуда взятъ обращикъ и разстояніе его отъ дула. По разрывѣ обращика, на обѣ половины его надѣваются картонные колпачки съ надписью номера орудія, удѣльнымъ вѣсомъ металла (Density) и разрывною крѣпостью (Tensile strenght). Хотя и положено правиломъ, чтобъ принимаемыя орудія имѣли удѣльный вѣсъ не менѣе 7,2., а разрывную крѣпость 30.000 ф., но правилу этому теперь строго не придерживаются, а довольствуюся 28.000 раз. кр. и даже менѣе.

Одну половину каждаго обращика отсылаютъ въ морской департаментъ въ Вашингтонъ, а другой хранятъ при заводѣ.

Обращики, извлекаемые изъ лишка дула, берутся ближе къ наружной поверхности и потому они всегда крѣпче извлекаемыхъ изъ сердцевины.

Въ слѣдующей таблицѣ показаны удѣльный вѣсъ и разрывная крѣпость металла, двухъ нашихъ орудій.

(*) Чертежъ этотъ будетъ приложенъ къ слѣдующей книжкѣ М. Сб.

№№ орудій.	Откуда извлеченъ.	Удѣльный вѣсъ.	Разрывная крѣпость.	Откуда извлеченъ.	Удѣльный вѣсъ.	Разрывная крѣпость.	Откуда извлеченъ.	Удѣльный вѣсъ.	Разрывная крѣпость.	Откуда извлеченъ.	Удѣльный вѣсъ.	Разрывная крѣпость.	Откуда извлеченъ.	Удѣльный вѣсъ.	Разрывная крѣпость.
№ 1	дуло№5	7.204	28.993	д. 3	7.204	28.809	сер. 1 / 35.3 д.	7.226	30.013	сер. 2 / 72.3 д. отъ дула	7.154	18.540	сер. 3 / 108.3	7.149	20.660
№ 2	дуло№5	7.207	30.705	д. 2	7.215	32.147	сер. 1 / 35.5 д.	7.223	29.258	сер. 2 / 72.5 д.	7.214	28.800	сер. 3 / 108.5	7,155	19.452

По окончаніи пробы выстрѣлами, всѣ орудія пробуютъ водою, посредствомъ гидравлическаго пресса съ силою двухъ атмосферъ на одинъ кв. дюймъ. Цѣль этой пробы,—единственно узнать нѣтъ ли въ каналѣ трещинъ. Вода входитъ въ трещины и потомъ вытекая оставитъ на поверхности канала замѣтную черту.

Лейтенантъ Н. Мешайскій.

ГАХЪ".

Листъ I.

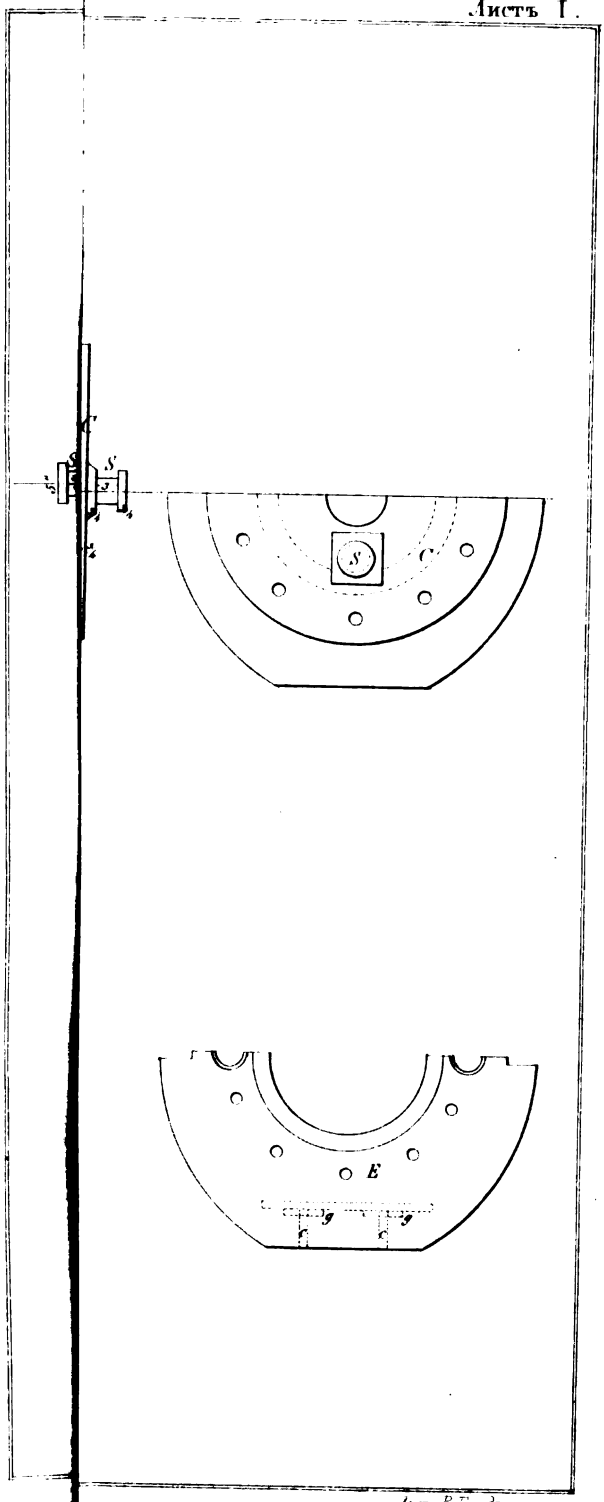

Лит. Р. Гундфингера

ЧЕРТЕЖИ КЪ СТАТЬѢ: „ЛИТЬЕ ОРУДІЙ ВЪ СОЕДИНЕННЫХЪ ШТАТАХЪ"

уменьшено въ 1/9 долю

Листъ II.

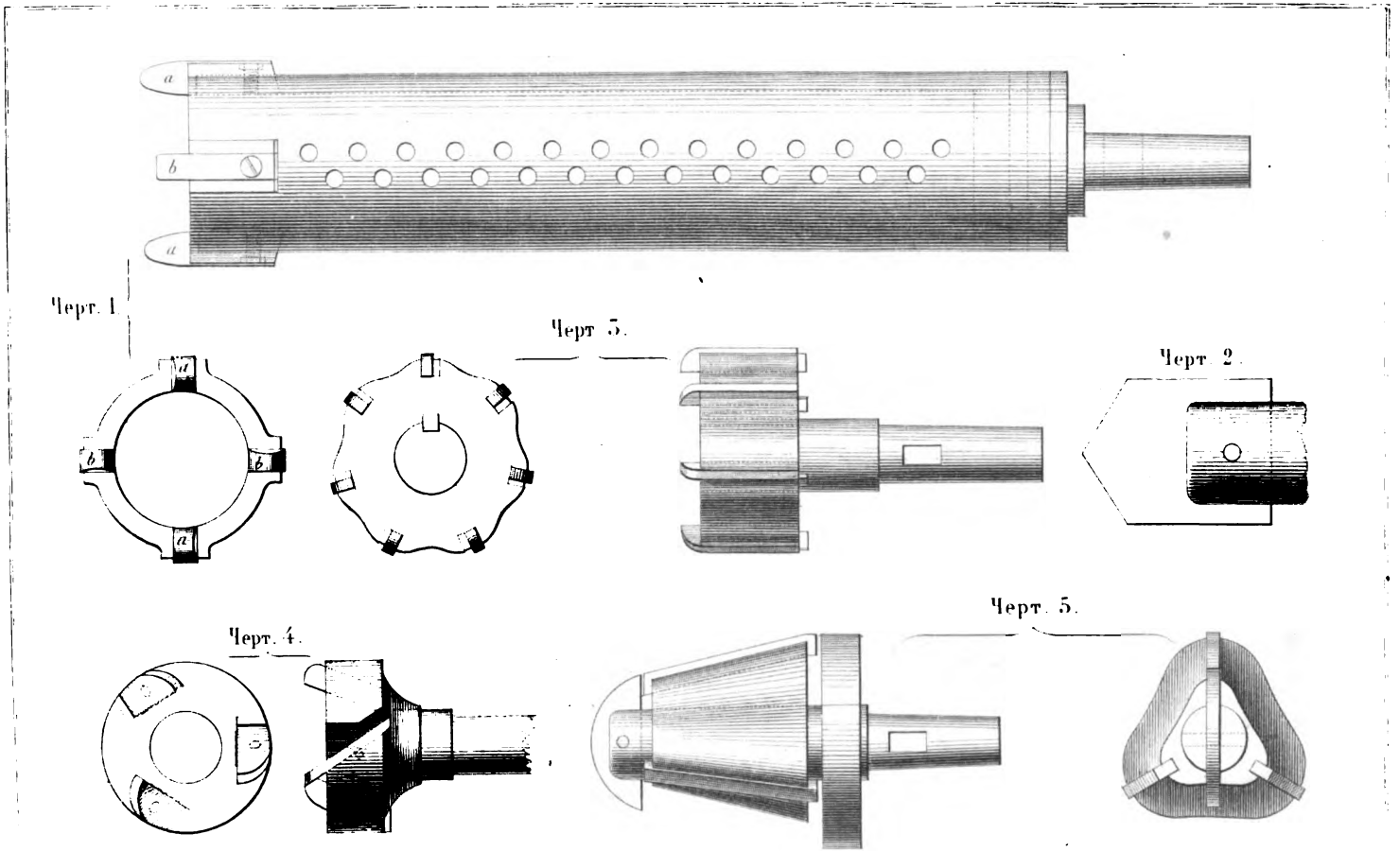

ЧЕРТЕЖИ КЪ СТАТЬѢ: „ЛИТЬЕ ОРУДІЙ ВЪ СОЕДИНЕННЫХЪ ШТАТАХЪ"

уменьшено въ ½ долю

Листъ II.

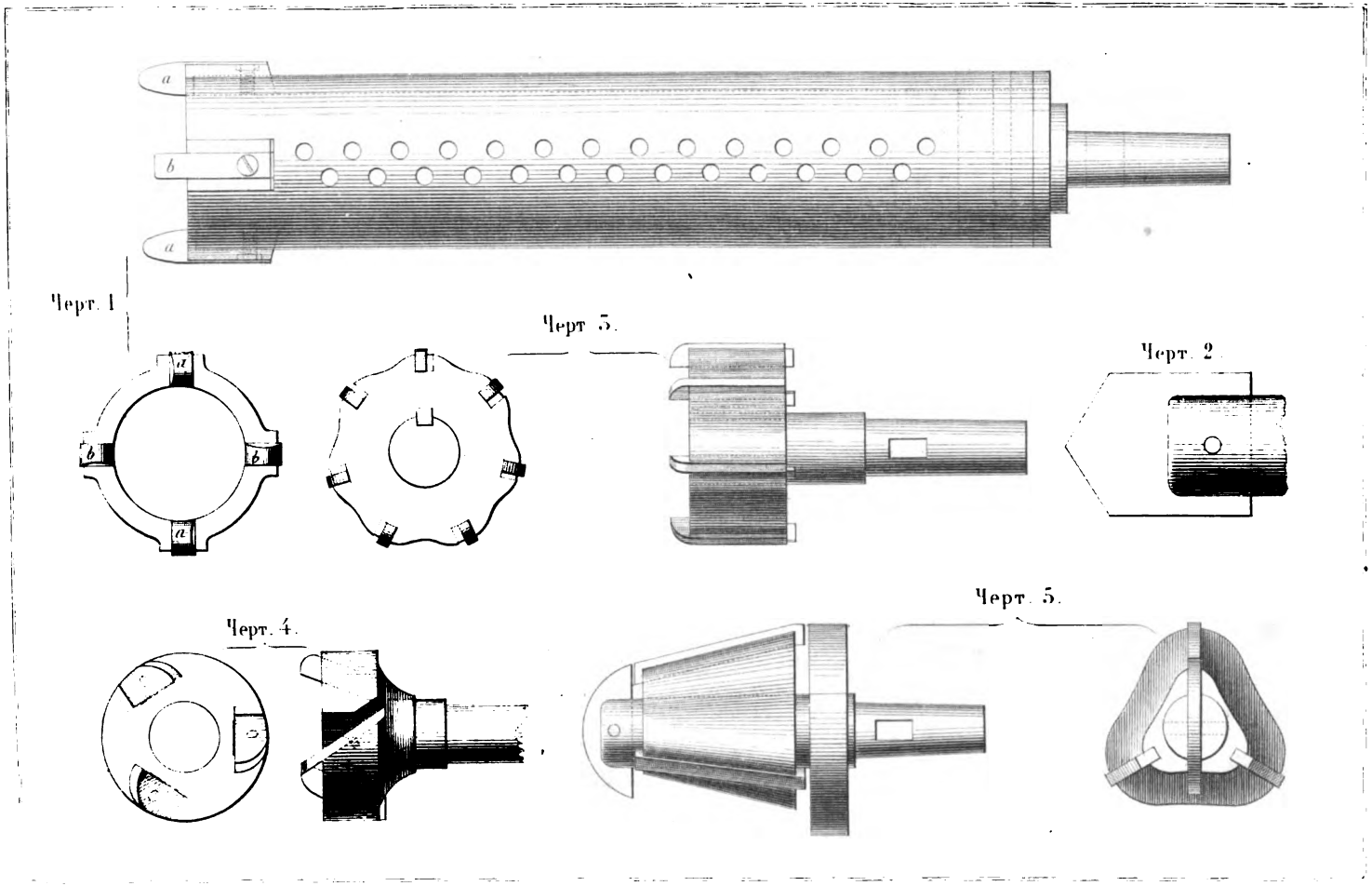

ЧЕРТЕЖИ КЪ СТАТЬѢ: „ЛИТЬЕ ОРУДІЙ ВЪ СОЕДИНЕННЫХЪ ШТАТАХЪ".

уменьшено въ 36 долю.

Листъ III.

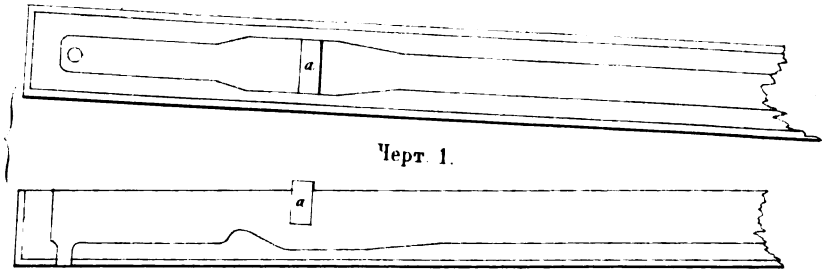

Черт. 1.

Видъ подушки съ роульсами на тележкѣ

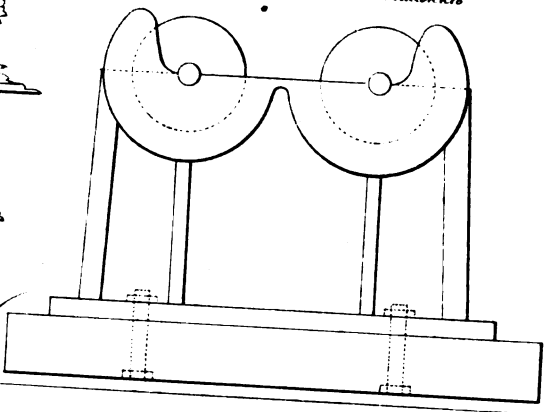

Черт. 2.

Черт. 3.

въ 4 дюм.

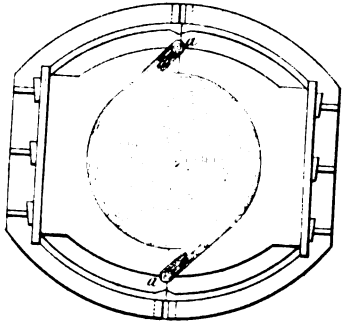

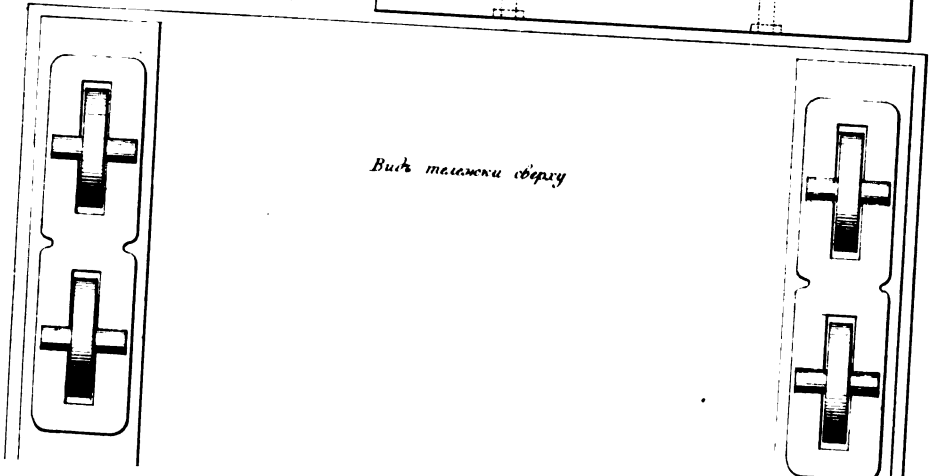

Видъ тележки сверху

ЧЕРТЕЖИ КЪ СТАТЬѢ: „ЛИТЬЕ ОРУДІЙ ВЪ СОЕДИНЕННЫХЪ ШТАТАХЪ"

уменьшено въ 30 долю

Листъ IV.

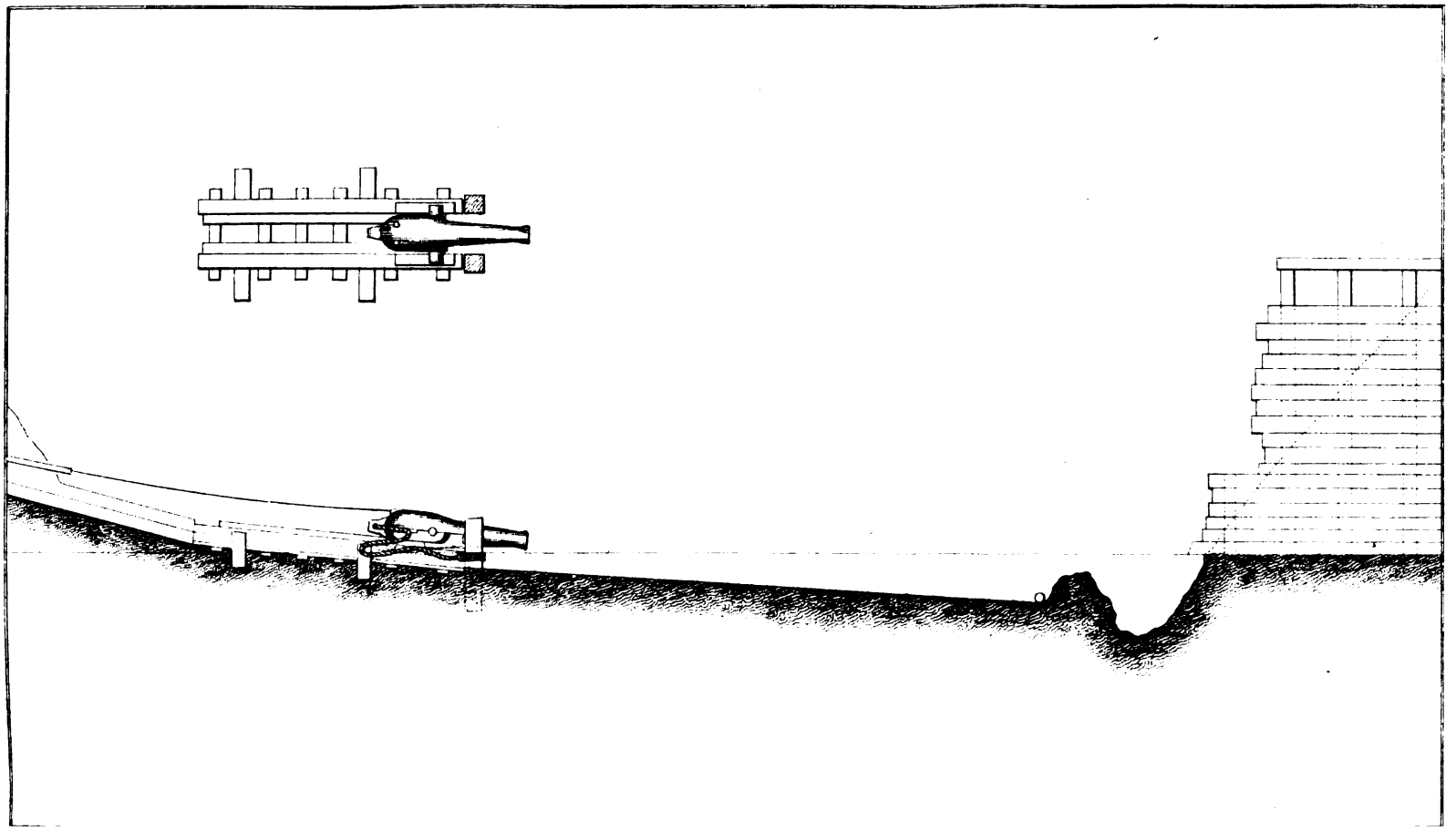

ЭКСПЕДИЦІИ ВЪ ПРИ-АМУРСКОМЪ КРАѢ.

(*Окончаніе*).

Экспедиція въ заливъ Де-Кастри;—опись Татарскаго берега и открытіе гавани Императора Николая.

Наконецъ наступилъ Февраль мѣсяцъ, суровые зимніе морозы прекратились и природа начала оживать. Пришла пора приниматься за работу. Значительное количество лѣса было изготовлено для вновь заложенныхъ зданій и топоры застучали по бревнамъ. И для меня наступила пора дѣятельности, но не въ томъ отношеніи. Мичманъ Чихачевъ, по возвращеніи изъ своей Горинской экспедиціи, привезъ извѣстіе о существованіи, далеко къ югу, залива Ходжо, очертаніе береговъ котораго представляло отличную и весьма удобную гавань. Г. Чихачевъ сообщилъ эти свѣдѣнія капитану Невельскому. Надобно же сказать, что въ извѣстномъ въ то время пространствѣ Амурскаго края, не было ни одной гавани, ни одного залива, который бы съ помощію искусства, соразмѣрнаго силамъ края, можно было бы обратить въ гавань. Недостатокъ же гавани для большихъ военныхъ судовъ, уменьшалъ значеніе всей Амурской системы на половину. Понятно, что капитанъ Невельской принялъ въ серьезное вниманіе привезенное г. Чихачевымъ извѣстіе и немедленно, подъ командою г. Чихачева, былъ снаряженъ ботъ. Худыя качества этого судна или лучше сказать плашкоута, сдѣлали эту попытку неудачною. Два раза, изъ коихъ послѣдній уже подъ командою г. подпоручика Орлова, ботъ выходилъ въ море и оба раза возвращался, не пройдя 20 миль отъ Петровскаго зимовья. Оставалось командировать офицера по Амуру до сел. Кызи, откуда перевалить въ де-Кастри и на туземныхъ

лодкахъ слѣдовать вдоль берега для открытія залива. Такъ и было сдѣлано. Для облегченія же провоза запасовъ на семь мѣсяцевъ, командированъ былъ осенью 1852 года, на барказѣ, оставшемся послѣ барка Шелехова, мичманъ Разградскій, который и сдѣлалъ складъ въ сел. Жэтово (гдѣ нынѣ Маріинскій постъ). Другихъ средствъ экспедиція не имѣла. Эта дальняя, судя по нашимъ средствамъ, экспедиція, съ перспективою прожить нѣсколько мѣсяцевъ совершенно одному, пала на меня. Съ начала Февраля я началъ готовиться въ путь. Со мной отправились три нарты, каждая въ 10 собакъ, съ каюрами: казаками: Парфентьевымъ и Бѣлохвостовымъ и амгинскимъ крестьяниномъ, якутомъ Иваномъ Масѣевымъ, выучившимся говорить по мангунски и служившимъ мнѣ переводчикомъ. Нагрузивши нарты, какъ только возможно было, всѣмъ крайне необходимымъ для такой экспедиціи, даже саломъ, смолою и пенькой для копопатки и исправленія гиляцкой лодки,—15 Февраля я тронулся въ путь. Капитанъ Нерельской пріѣхалъ проводить меня и, перекрестивши, самъ отправился въ Петровское, а я—въ противоположную сторону. Такъ какъ нарты были тяжелыя, и расчитывать не только что на близкую, скорую, но даже на какую нибудь помощь изъ Николаевскаго поста или Петровскаго зимовья было нельзя, и кромѣ того предстояло еще перевозить на тѣхъ же собакахъ 70-ти пудовый грузъ изъ Кэтова въ зал. де-Кастри, и собакъ во-время обратить въ Николаевское,—то я и не дѣлалъ въ сутки болѣе 25 верстъ, такъ что 20 Февраля выѣхалъ только изъ села Тельмъ. На дорогѣ застала насъ сильная пурга, такъ что въ 5 сажен. ничего не было видно. Это насъ вынудило остановиться въ сел. Аучи. Тутъ я въ первый разъ увидѣлъ у Гиляковъ картежную игру; она производится китайскими картами, съ точками вмѣсто очковъ. Игра эта очень походитъ на соединеніе или смѣшеніе двухъ нашихъ игръ—въ дураки и пары. При мнѣ же Гиляки играли въ военную игру. Она состоитъ изъ деревянной доски, на которой въ 3 ряда просверлены дырья. Въ двѣ крайнія вставляются пѣшки, изъ которыхъ по одной переводятъ, чрезъ средній рядъ, въ рядъ противника. Этотъ переводъ произво-

дится, судя по числу выброшенныхъ очковъ, тремя костями, совершенно похожими на наши обыкновенныя, употребляемыя въ домино;—т. е. кубы съ очками на каждой сторонѣ.

Подвигаясь далѣе, мы продолжали пополнять наши запасы рыбою; холодная погода дѣлала ея сохраненіе легкимъ. 23 Февраля мы достигли сел. Пуль, въ которомъ жили главные торгующіе Манжуры того края, и тамъ, къ крайнему сожалѣнію, узнали, что далѣе будемъ имѣть недостатокъ въ кормѣ для собакъ. Поэтому пришлось сдѣлать продолжительный привалъ и нарты отправить назадъ для закупки корма въ болѣе рыбныхъ селеніяхъ. Въ этотъ день, обѣдая у Манжуръ, я замѣтилъ довольно странную и весьма невыгодную для инаго, игру въ вино (водящуюся впрочемъ и у насъ). Она состоитъ въ крикѣ и кто ошибется въ словахъ, произносимыхъ громко, на распѣвъ, съ различными жестами, тотъ долженъ выпить чашечку водки. Иному доставалось выпить такимъ образомъ 5 или 6 чашечекъ сряду. Вечеромъ Манжуры играли въ карты. 26 Февраля прибыли мои нарты съ кормомъ, котораго закупили на 7 дней, что съ остававшимся у меня, составляло 10 дневный запасъ. 27 отправились далѣе. Вечеромъ добрались до Аура; сломавшаяся нарта задержала насъ въ этомъ селеніи цѣлыя сутки. Во время этой дневки, мнѣ удалось видѣть бѣсновавшагося шамана. Мы всѣ усѣлись по нарамъ; шаманъ, съ бубномъ въ рукахъ, долго сидѣлъ на одномъ мѣстѣ, слегка ударяя въ бубенъ и тихо припѣвая, потомъ вскочилъ, глаза его помутились и покраснѣли; сильно ударилъ онъ въ бубенъ и съ громкимъ припѣвомъ и разными кривляньями выбѣжалъ на улицу. Долго билъ онъ тамъ въ бубенъ, кривлялся и кричалъ, потомъ, вбѣжавъ въ юрту, началъ жадно глотать приготовленныя въ углу горячіе уголья, причемъ провожавшій его Манжуръ ударялъ въ бубенъ. Давши шаману поплясать нѣсколько времени, провожавшій его Манжуръ вдругъ посадилъ его на землю, совершенно одурѣвшаго. Поднесли ему жаровню съ угольями и онъ началъ ихъ снова глотать, запивая изъ обыкновенныхъ наперстныхъ чашечекъ, крѣпкимъ спиртомъ. По окончаніи этой сцены, Манжуръ предложилъ шаману нѣсколько вопросовъ. От-

вѣтивъ на нихъ, шаманъ опять вскочилъ, началъ кричать, валяться по полу и бить себя по щекамъ; наконецъ у него взяли бубенъ, зажали ему носъ пальцами и совершенно безчувственнаго положили на лавку. Послѣ получасоваго отдыха и нѣкоторыхъ пособій, шаманъ пришелъ въ себя и пилъ съ нами чай. Весь вечеръ онъ чувствовалъ сильную головную боль и слабость и былъ очень разстроенъ.

2 Марта мы достигли сел. Кэтово, гдѣ были сложены, въ прошлую осень, наши запасы мичманомъ Разградскимъ, и занялись ихъ разборкою. Они оказались въ полной сохранности, за что старикъ Ойса, у котораго они лежали, получилъ отъ меня нѣсколько подарковъ. Кладь эту я раздѣлилъ на три части, изъ которыхъ первую взялъ съ собой. 3 Марта выѣхали мы изъ селенія и послѣ двухъ сѣндуховъ (*), 5 числа прибыли въ заливъ де-Кастри. На западномъ берегу этого залива, близь сѣвернаго угла бухты Сомонъ и рѣчки, мы нашли шалашъ изъ корья, полный снѣга. Снѣгъ выгребли, щели заткнули травой добытой изъ подъ снѣга и обернувъ шалашъ палаткой, мы разостлали наши медвѣжины, развели огонь и растаявъ въ чайникахъ и котлахъ ледъ изъ рѣчки (по мелководію она вымерзла), мы напились чаю и завернувшись въ шубы и дахи (**) крѣпко заснули въ первый разъ на берегу этого залива. Мѣсяцъ ровно, этотъ убогій шалашъ, семи шаговъ въ окружности, служилъ помѣщеніемъ для меня и трехъ моихъ спутниковъ. На другой день оба казака были командированы за оставшеюся кладью, а я съ Иваномъ Мосѣевымъ отправился рубить лѣсъ для небольшой хижины и въ свободное время толковать съ туземцами. Въ этотъ же день нѣсколько туземцевъ пришло ко мнѣ за совѣтами и лекарствами для одной женщины, сильно страдавшей грудною болью, и я, приготовивъ изъ своей дорожной аптеки, всѣ нужныя, согласно докторскому наставленію, средства, хо-

(*) Сибирское слово, значитъ ночевать подъ открытымъ небомъ, у огонька.

(**) Даха дѣлается изъ шкуръ дикихъ козъ; она легка и вѣситъ не болѣе 5 или 6 фунтовъ; зато служитъ не долго; изъ нее скоро вылѣзаетъ шерсть.

тѣлъ было итти къ больной, какъ вдругъ прибѣжалъ одинъ изъ туземцевъ и объявилъ, что шаманка, нарочно вытребованная изъ Кызи, шаманила и объявила, что отъ русскихъ лекарствъ больной будетъ хуже. Такимъ образомъ мой первый шагъ на медицинскомъ поприщѣ не удался. Да впрочемъ и слава Богу. Съ этимъ народомъ въ подобныхъ случаяхъ бѣда возиться. Вмѣсто корпіи для нарывовъ имъ служатъ деревянныя стружки, а для ранъ,—просто древесная кора, затыкаемая въ рану безъ всякаго милосердія. 9 Марта, возвратились наконецъ со второю частію груза обѣ мои нарты и съ ними же прибылъ мичманъ Разградскій, посланный капитаномъ Невельскимъ, для содѣйствія мнѣ въ перевозѣ вещей. Такъ какъ въ Кэтовѣ оставалась самая незначительная часть клади, то помощь эта оказалась лишнею и 10 Марта г. Разградскій отправился обратно, съ моими донесеніями, и забравъ всѣхъ собакъ, за исключеніемъ 8, обреченныхъ на подарокъ туземцамъ. Съ этихъ поръ до 5 Апрѣля никто насъ не посѣщалъ; я въ то время купилъ лодку на оз. Кызи и своими средствами перетащивъ ее черезъ озеро, принялся за постройку домика. Казаки рубили лѣсъ и строили изъ него срубъ, а я самъ, какъ работникъ менѣе дюжій, носилъ съ деревьевъ бѣлый мохъ для прокладки пазовъ. Къ 5 Апрѣля домикъ наконецъ поспѣлъ: разумѣется въ немъ не было ни рамъ, ни стеколъ, даже ни одного гвоздя. Полъ и потолокъ бревенчатый, вмѣсто печи—якутскій чувалъ съ особымъ устройствомъ для печенія хлѣба; маленькій столъ изъ обтесанныхъ плахъ, нары изъ бревешекъ и такія же полки для товаровъ,—вотъ вся омеблировка нашей хижины. Только что мы перебрались изъ шалаша въ наше новое жилище, какъ изъ Сѣверной бухты показалась русская нарта. Это былъ горный штейгеръ, назначенный въ мою экспедицію. Я очень обрадовался его пріѣзду, усадилъ и принялся подчивать гостя по русской пословицѣ: «что есть въ печи — на столъ мечи». Только жаль, въ печи то было немного. Это было первое угощеніе въ первомъ домикѣ русскаго образца на берегахъ Татарскаго пролива. Отправивъ тунгуза Афанасія, на другой день, съ письмами къ капитану Невельскому, я принялся за исправленіе лодки. Скрѣ-

пили ее пятью кокорами, сдѣлали заспинную доску, переколотили нижніе и внутренніе рейки, сдѣлали мачту, изъ двухъ моихъ простынь сшили парусъ—и корабль мой былъ готовъ къ выходу въ море. Но вотъ наступила и Святая недѣля. Въ русскомъ домикѣ нельзя же было встрѣтить ее безъ торжества;—начали придумывать и придумали. Въ сложенной каменкѣ (въ которой мы уже давно пекли хлѣбы изъ привезенной муки), казакъ Бѣлохвостовъ приготовилъ куличи и шарики изъ тѣста, на подобіе яицъ. Сварили кофе и чай; вмѣсто сыра явилось якутское масло, тоже что русское, предварительно вымытое; лавки и нары покрылись фланелью; на каждое изъ отверстій, служившихъ намъ вмѣсто оконъ, поставлено по два стеариновыхъ огарка, а въ дверяхъ на воткнутыхъ палкахъ зажглись двѣ сальныя свѣчи; сдѣланный нами деревянный крестъ и мой образъ Сергія Чудотворца, составляли нашъ кіотъ. Пять восковыхъ свѣчъ у куличей и столько же у кіота, довершали освѣщеніе. Молитвенника у насъ небыло. Я написалъ на листкѣ почтовой бумаги всѣ воскресныя молитвы, какія помнилъ наизусть, послѣ чего спокойно ожидали 12 часа. Пробовали было спѣваться, но хоръ нашъ рѣшительно никуда не годился. Наконецъ насталъ ожидаемый часъ. Я прочиталъ молитвы, послѣ чего съ пѣніемъ Христосъ Воскресе! со свѣчами въ рукахъ обошли три раза кругомъ домика и похристосовавшись, — снова вышли на улицу и сдѣлали залпъ изъ ружей, страшно перепугавшій туземцевъ. Послѣ всей этой церемоніи принялись за импровизированное разговѣнье и такъ встрѣтили Пасху; купленная же мною у Манжуръ водка, доставила два веселыхъ дня моимъ спутникамъ и товарищамъ.

По прибытіи моемъ къ заливъ де-Кастри, 5 Марта, я нашелъ заливъ покрытымъ частію торосоватымъ и частію гладкимъ льдомъ. 18 Марта во внѣшней части залива, т. е. за островами, ледъ стало ломать, между тѣмъ какъ во внутренней онъ стоялъ еще довольно твердо. Съ 7 Апрѣля во внѣшней части залива стали показываться большія полыньи и съ тѣхъ поръ начался постоянный ледоломъ. 18 Апрѣля внѣшняя часть залива очистилась отъ льда, но во внутренней ледъ стоялъ еще

сплошною массою. Къ 28 же Апрѣля, ледъ лежалъ только на отмеляхъ, и заливъ былъ открытъ для плаванія. Во время ватанія льда, онъ при восточныхъ вѣтрахъ часто заносился обратно въ заливъ и плавалъ густыми массами между островами. Порою льдины сплотясь, при утреннихъ морозахъ, смерзались и стояли неподвижно цѣлыя сутки. На все время пребыванія моего въ зал. де-Кастри, былъ поставленъ футъ-штокъ, наблюденія надъ которымъ показали прибыль воды въ квадратурныя воды 7, въ сизигійныя 9 футъ. Съ 5 Марта по 28 Апрѣля температура воздуха постепенно возвышалась отъ —1° до +7° R. Погода стояла большею частію пасмурная. 21 Апрѣля выпалъ первый дождь. Въ метеорологическомъ отношеніи, наблюденія показываютъ слѣдующее: до 9-го часа утра вѣтеръ въ эти мѣсяцы дулъ съ берега, небо было большею частію ясно, западные вѣтры преимущественно были тихіе и шквалы отъ W находили всего раза два или три. Съ 9 часа стихало и вѣтеръ, перейдя къ O, свѣжѣлъ и приносилъ съ собою пасмурность, снѣгъ или дождь. Къ 6 часамъ вечера восточный вѣтръ стихалъ и снова наступало маловѣтріе изъ W четвертей. SO-ые вѣтра дули ровные и сопровождались ясною погодою. Разъ только, 13 Апрѣля, SO былъ весьма крѣпокъ. Наступленію восточнаго вѣтра всегда предшествовала сѣроватая мгла на восточной части горизонта и переходъ его, при этомъ, отъ S, даже свѣжаго, весьма быстръ.

Со вскрытіемъ залива появились туземныя лодки и туземцы съ длинными шестами занялись тюленьимъ промысломъ. Промыслъ этотъ у туземцевъ считается однимъ изъ главнѣйшихъ, какъ доставляющій жиръ и мясо, до которыхъ они большіе охотники, почему полагаю будетъ не безъинтересно описать его.

Тюленій промыселъ раздѣляется на рѣчной и морской. Первый производится въ устьяхъ Амура, — второй, при вскрытіи льда, въ Лиманѣ или заливахъ. Первый производится во все лѣто, для чего на глубинѣ, близъ отмелей, ставятся бредни съ большимъ бревномъ сзади. Когда тюлень выползетъ, для отдыха, на это бревно, укрывающійся сзади бредня Гиляк, на лодкѣ,

длиннымъ заостреннымъ шестомъ на довольно длинномъ концѣ, бьетъ тюленя въ голову или другія, болѣе чувствительныя части, и потомъ подтаскиваетъ къ лодкѣ. Но самый изобильный тюленій промыселъ бываетъ при вскрытіи рѣки отъ льда. Тогда тюлени стадами ложатся на льдины и туземцы на лодкахъ стараются подъѣхать или подойти къ нимъ противъ вѣтра, и тѣми же длинными шестами бьютъ нерпь, какъ называются по сибирски тюлени. Въ эту бытность мою въ Кастри, одна лодка, при расходѣ льда, промыслила до 90 тюленей.

Но вотъ наступило 28 Апрѣля, пора было и намъ собираться въ путь. Нагрузивши лодку запасами на мѣсяцъ, мы отвалили отъ берега. Но грузу было слишкомъ много; чрезъ придѣланные фалшь-борты вода лилась ручьями. Такъ итти было нельзя; къ тому же свѣжій NO-й вѣтеръ не дозволялъ намъ, на нашей лодкѣ, нагруженной такимъ образомъ, обогнуть мысъ Клостеръ-кампъ; пришлось, выгрузивши все, перетащить лодку и грузъ черезъ ледъ, еще стоявшій сплошною массою на мелководьѣ южной бухты. На перешейкѣ Клостеръ-кампа, мы принялись за исправленія лодки; сложивши въ палаткахъ все, безъ чего, по моему мнѣнію, мы могли обойтись, и оставивъ горнаго штейгера въ Кастри съ письмами къ капитану Невельскому, я съ двумя казаками и Иваномъ Масѣевымъ, 2 Мая вышелъ окончательно изъ залива де-Кастри.

Такъ какъ берегъ, вдоль котораго мнѣ предстояло слѣдовать, былъ еще совершенно неизвѣстенъ, то я собиралъ о немъ всѣ возможныя свѣдѣнія отъ туземцевъ. Изъ ихъ показаній слѣдовало, что на значительномъ протяженіи нѣтъ ни одного острова, тогда какъ на картѣ Капитана Крузенштерна обозначены были два: Блонделасъ и Лапризъ. Это навело меня на мысль, что Лаперузъ ошибся, принявъ матерой берегъ, съ значительною впадиною, за островъ. Очеркъ же берега, данный мнѣ однимъ весьма смѣтливымъ туземцемъ изъ Кызи, — окончательно утвердилъ меня въ этомъ убѣжденіи и я положилъ искать гавань въ широтѣ 49°. Очеркъ берега набросанный помянутымъ туземцемъ, былъ такъ хорошъ, что его можно было положить на румбы. Часто идя безъ проводниковъ, я постоянно

руководствовался этою картою, даже при самой неблагопріятной погодѣ. 23 Мая мы благополучно достигли зал. *Хаджи*.

Представляю теперь топографическое описаніе той части Татарскаго берега, которая мною пройдена.

Вышедши 2 Мая изъ зал. де-Кастри, мы прибыли того же числа въ первое селеніе на этомъ пути — *Дугу*. Селеніе это расположено на устьѣ рѣки того же имени, весьма мелкой и удобной для прохода только небольшихъ лодокъ. Она вытекаетъ изъ одного хребта съ рѣкою *Сомынь*. Течетъ весьма извилисто между низкими, при устьѣ, берегами, покрытыми по забережьямъ травою. По гористымъ, близь самаго устья, двумъ мысамъ, далѣе по рѣкѣ, и по близьлежащему хребту, растетъ среднемѣрная ель. Берега до сел. Дугу утесистые, и только два небольшіе ручейка служатъ во время сильныхъ вѣтровъ мѣстомъ убѣжища для проѣзжающихъ туземцевъ. Самые утесы представляются здѣсь въ различныхъ видахъ. До устья перваго ручейка, они преимущественно каменистаго свойства,—далѣе же глинистаго, но вездѣ покрыты густымъ мелкимъ лѣсомъ. Передъ самымъ мысомъ Дугу находятся два острова, землянисто-каменистые и возвышенные. На этихъ островахъ туземцы, въ Іюнѣ мѣсяцѣ, собираютъ яйца чаекъ и дикихъ утокъ, которыя по всему прибрежью водятся въ изобиліи. Устье рѣки Дугу, по наблюденію полуденной высоты солнца, лежитъ въ широтѣ N 51° 16′ 24″.

Сел. *Хои* расположено на рѣкѣ того же имени, въ 35 миляхъ отъ Дугу, и находится прямо за мысомъ Большой Хои. Устье рѣки, дѣйствіемъ морскаго прибоя, завалено пескомъ и дресвой, отчего она представляетъ видъ озера. Мѣстность у прибрежья преимущественно песчаная, далѣе тундристая и покрытая мелкимъ лѣсомъ. На всемъ протяженіи берега отъ сел. Дугу до Хои, представляются замѣчательные мысы: Натамъ, То, Агасэ, Чипсаны, Чюдое и Большой Хои. Всѣ эти мысы каменисто-утесистые съ N-й стороны, а съ южной оканчиваются преимущественно глинистыми обрывами; покрыты мелкимъ уродливымъ лѣсомъ и кустарникомъ, въ которыхъ водится много медвѣдей. Берегъ между этими мысами преимущественно

утесистый. Ручейки съ низменностями и три небольшія рѣчки: Большая Гвены, Малая Гвены, и Чипсаны служатъ для туземцевъ убѣжищемъ при свѣжихъ вѣтрахъ. Эти ручейки и рѣчки удалены одинъ отъ другаго на значительное разстояніе. Изъ упомянутыхъ рѣкъ, одна только Большая Гвены, да заливъ Чюдое заслуживаютъ нѣкотораго вниманія. Устье Большой Гвены, по свойству большей части рѣкъ этой мѣстности, завалено дресвой; почва устья низменная, травянистая. Далѣе берега гористые, покрытые мелкою ельюю. При устьѣ стояла юрта, никѣмъ незанятая за смертію ея владѣльца. По разсказамъ туземцевъ, въ осеннее время вода прорываетъ наносы дресвы въ устьѣ и въ рѣку заходитъ въ большомъ количествѣ кета или лососина. Берега залива Чюдое представляютъ защиту отъ N и S вѣтровъ.

Селеніе *Сюркумъ* или *Хойсмо* лежитъ въ 3-хъ миляхъ отъ *Хои*, близь двухъ рѣчекъ того же имени. Изъ нихъ первая, ближайшая къ мысу, при устьѣ довольно глубока; теченіе при приливахъ и отливахъ весьма быстрое; вторая завалена дресвою, имѣетъ видъ озера. Берегъ низкій, песчаный; отъ устья же Сюркумъ до мыса большая тундристая низменность, отчего самый мысъ издалека, при самой ясной погодѣ, кажется островомъ. Берегъ между сел. *Хои* и *Сюркумъ* утесистый, съ небольшими ручейками, представляетъ мало удобствъ къ приставанью. По наблюденію полуденной высоты солнца, широта мыса Сюркумъ 50° 31′ 34″. Слѣдовательно это тотъ самый мысъ, который на картѣ Крузенштерна названъ мысомъ Моунти. Мысъ этотъ, выдаваясь значительно въ проливъ, служитъ у прибрежьевъ раздѣломъ вѣтровъ; малыя суда, идущія съ сѣвера, защищаются этимъ мысомъ отъ волненія, разводимаго южнымъ вѣтромъ, а обогнувъ его безопасны отъ волненія съ сѣвера. Наконецъ надо замѣтить, что мысъ этотъ находится почти на половинѣ разстоянія между Кастри и Императорскою гаванью.

Въ сел. Сюркумъ я засталъ двѣ юрты съ 6 жителями-туземцами, которые выходятъ сюда только на время періодическаго прохода рыбы; зимою же съ сдѣланнымъ запасомъ перекочевываютъ на р. Тундринъ.

Селеніе *Аукинъ*, въ 10 миляхъ отъ м. Сюркумъ, находится

при рѣкѣ того же имени; устье ея завалено дресвой, чрезъ которую она и впадаетъ въ проливъ, почему имѣетъ видъ озера. Мѣстность травянистая и представляетъ видъ довольно красивый. Изобилуетъ рѣчною и морскою рыбою. Берегъ между сел. Сюркумъ и Ауканъ утесистый и на значительное разстояніе не представляетъ никакихъ удобствъ къ приставанью, почему считается у туземцевъ, мѣстомъ весьма опаснымъ.

Селенія: *Хойоль*, въ 5 миляхъ отъ Аукана, и *Быки* въ двухъ миляхъ отъ Хойоль,—находятся первое на ручьѣ того же имени, второе на небольшой рѣчкѣ *Быки*. Оба селенія расположены на мѣстности низменной, травянистой, мѣстами покрытой весьма рѣдкимъ лѣсомъ. Рыбнымъ промысломъ не изобилуютъ, почему жители зимою перекочевываютъ въ другія селенія или на рѣку Тумджинъ. Устье рѣки Быки мелкое и каменистое. Берегъ на всемъ протяженіи отъ Аукана преимущественно низкій и только мѣстами разнообразится увалами, покрытыми мелкимъ лѣсомъ. Въ полутора миляхъ, къ N отъ сел. Быки, находится камень значительной величины; замѣчательныхъ мысовъ и рѣкъ между сел. Ауканъ и Быки не имѣется.

Селеніе *Дата*. Селеніе это, въ 15 миляхъ отъ Быки, по полуденной высотѣ солнца оказалось въ широтѣ N-й 49° 25′ 56″ и лежитъ у большой рѣки называемой Тумджинъ (слово Дата значитъ устье). Мѣстность отъ мыса, названнаго на картѣ Крузенштерна мысомъ Лессепса, травянистая, покрытая рѣдкимъ березникомъ; по большому количеству травъ эта мѣстность представляетъ удобство для скотоводства. Отъ мыса Лессепсъ, горы вдаются внутрь материка и все прибрежье представляется обширнымъ лугомъ, а ближе къ хребту, — тундрою, на которой виднѣется горѣлый лѣсъ. Рѣка Тумджинъ изобилуетъ какъ рѣчною, такъ и морскою рыбою, во время ея періодическаго прохода; по этой причинѣ туземцы живутъ на этой рѣкѣ почти постоянно и имѣютъ небольшой рыбный заводъ — единственный на всемъ осмотрѣнномъ мною протяженіи Татарскаго берега, и далеко уступающій заводамъ амурскихъ Гиляковъ.

Селеніе Дата есть послѣдняя станція зимняго пути въ заливъ Императора Николая, откуда бы этотъ путь не шелъ; черезъ

это селеніе проходятъ всѣ туземцы кочующіе по рѣкѣ Тумджинъ, почему кажется, что здѣсь можетъ быть устроенъ торговый пунктъ. Рѣка Тумджинъ принимаетъ въ себя много рѣчекъ, течетъ извилисто на протяженіи около 600 верстъ, между низменными берегами, покрытыми толстомѣрною осиною, ведромъ, лиственицею и елью (послѣдніе два рода деревъ, по словамъ туземцевъ, тонкомѣрные). Лѣса эти изобилуютъ сохатыми или лосями—главный предметъ зимнихъ промысловъ туземцевъ—соболями, лисицами и выдрами. Ширина рѣки при устьѣ до 150 саженъ, глубина $4^1/_2$ сажени, передъ входомъ небольшой баръ; на отмеляхъ у бара глубина 3 фута. Морской берегъ между Быки и Дата, преимущественно утесистый, покрытый мелкимъ лѣсомъ, преимущественно елью. Замѣчательные мысы: Быки, Чумы, Юмы и наконецъ м. Дата или Лессепсъ. Всѣ эти мысы преимущественно гранитные и изъ нихъ м. Чумы краснаго гранита. Вообще эта часть берега очень живописна. Между прочимъ здѣсь замѣчательны каскады, низвергающіеся въ море съ высоты болѣе 150 футъ; маленькія бухточки, въ срединѣ которыхъ стоятъ отдѣльныя, небольшія красноватыя скалы; и наконецъ небольшія низменности покрытыя густою травою и обрамленныя густымъ лѣсомъ или кустарникомъ. Около мыса Лессепсъ морская вода, вслѣдствіе близости большой рѣки, имѣетъ цвѣтъ желтоватый. Изъ рѣкъ ни одна не заслуживаетъ вниманія и скорѣе ихъ можно назвать ручьями, не только рѣчками.

Селеніе *Джуанко*, въ 12 миляхъ отъ Дата, на небольшой рѣчкѣ того же имени, лежитъ на травянистой низменности, въ небольшой бухточкѣ; рѣчка эта весьма мелка и узка; чрезъ ея устье въ малую воду съ трудомъ проходитъ туземная лодка; мѣстами на отмеляхъ видны большіе каменья. Берега бухточки покрыты мелкорослымъ лѣсомъ. Морской берегъ отъ Дата до Джуанко низкоувалистый, покрытый мелкимъ лѣсомъ; рѣкъ на этомъ протяженіи никакихъ нѣтъ; грунтъ каменно-землянистый. Замѣчательныхъ мысовъ также нѣтъ.

Селеніе *Ум*, въ $10^1/_2$ миляхъ отъ Джуанко, на небольшой рѣчкѣ того же имени,—расположено въ бухтѣ на травянистой низ-

менности, покрытой мелкимъ лѣсомъ; устье рѣчки весьма узко. Подходъ съ моря затруднителенъ при малой водѣ даже для маленькихъ туземныхъ лодокъ и испещренъ каменьями. Берегъ до этого селенія одинаковаго свойства съ предыдущимъ; изъ мысовъ замѣчательны: Козакевича и Китобойный; близъ каждаго изъ этихъ мысовъ небольшіе островки. Островъ близъ мыса Козакевича есть скорѣе продолженіе этого мыса, отъ котораго отдѣляется каменистой грядой. Грунтъ его земляно-каменистый. Второй островъ отдѣляется отъ Китобойнаго мыса проливомъ, около одной мили ширины, отъ берега же—проливомъ шириною не болѣе $^1/_4$ мил. Это большой травянистый холмъ на коралловомъ основаніи, въ окружности имѣетъ около $^1/_2$ мили. Наконецъ послѣдній замѣчательный мысъ до зал. Хаджи есть м. Шхуны. Этотъ небольшой каменный гористый мысъ, издали кажется, равно какъ и всѣ мысы отъ устья Тумджинъ, низкимъ и черпымъ. До самаго залива берегъ низкоувалистый съ небольшими низменностями, покрытыми довольно густымъ лѣсомъ; рѣкъ отъ послѣдняго мыса до самаго залива никакихъ нѣтъ. Въ поименованныхъ, послѣднихъ отъ Дата рѣчкахъ, при селеніяхъ, водится въ небольшомъ количествѣ рѣчная рыба. Жители изъ селенія Дата часто ходятъ пѣшкомъ въ сел. Уи и Джуанко и даже въ заливъ Императора Николая.

Наконецъ, пройдя всѣ вышеозначенныя селенія, 23 Мая 1853 года, при довольно свѣженькомъ, для нашей лодки, SO-мъ вѣтрѣ, имѣя въ виду на NO около 4 миль, двухъ мачтовую шкуну-бригъ, мы, съ волненіемъ въ сердцѣ, подошли къ перешейку, перетащили чрезъ него нашу лодку, и вошли въ обширную и совершенно закрытую бухту. Передъ нами тянулась широкая масса воды, совершенно тихой и гладкой какъ зеркало. Густой лѣсъ окраивалъ эту прекрасную водяную ленту. Я приказалъ измѣрить глубину 2-хъ саженнымъ шестомъ; шестъ пронесло; я скомандовалъ, шапки долой и усердно перекрестился. И было отчего. Дурныя погоды слишкомъ замедлили наше плаваніе,—и, находясь въ настоящее время въ 180 миляхъ отъ зал. де-Кастри, гдѣ осталась вся наша запасная провизія, мы имѣли въ сумѣ только сухарную пыль, немного чаю и гороху; больше

ничего. Во избѣжаніе продолжительнаго голода я распорядился оставить небольшой запасъ въ сел. Дата, чтобы оставаться безъ хлѣба не болѣе 5 или 6 дней. Назвавъ открытую нами бухту именемъ Александра, мы вошли въ обширный заливъ; на лѣво, къ О, синѣлся Татарскій проливъ, на право—полоса воды опять между утесистыми и покрытыми лѣсомъ берегами. Пересѣкши заливъ мы увидѣли островокъ и позади его—бухту, въ которой и расположились, какъ въ находящейся по видимому въ центрѣ предстоящихъ по описи работъ. Мы пришли въ заливъ уже вечеромъ; изжарили на тюленьемъ жиру вяленую камбалу, закусили юколой и остатками сухарей и, напившись чаю, заснули, въ пустомъ шалашѣ изъ корья, на медвѣжинахъ. Съ слѣдующаго дня мы принялись за глазомѣрную опись залива, единственную, которую при маленькомъ ручномъ компасѣ и секстанѣ я могъ предпринять. Погода во все время стояла дождливая, что весьма замедлило работы,—между тѣмъ ѣсть было почти нечего. Наконецъ быстрый обзоръ залива и впадающихъ въ него рѣкъ Хаджи и Ма былъ оконченъ и, водрузивши на мысу той бухты, гдѣ мы сдѣлали нашъ привалъ, крестъ съ надписью на доскѣ: «гавань Императора Николая, открыта и «глазомѣрно описана Лейтенантомъ Бошнякомъ 23 Мая 1853 «года, на туземской лодкѣ, со спутниками казаками Семеномъ Парфентьевымъ, Киромъ Бѣлохвостовымъ, амгинскимъ крестья«ниномъ Иваномъ Мосѣевымъ», мы вышли изъ Императорскаго залива, чтобы слѣдовать обратно въ заливъ де-Кастри.

Но прежде чѣмъ описывать остальныя дѣйствія этой маленькой экспедиціи, скажу нѣсколько словъ о гавани и о жителяхъ Татарскаго прибрежья.

Заливъ Хаджи по туземному, или по моему названію вел. Императора Николая, лежитъ въ широтѣ N 49° 1′ 20″, долготѣ 140° 20′ О-й,—заключается между увалами и отрывками отъ дальняго хребта, опоясывающаго мысъ Анвко, (или по моему названію—Путятина) и все прибрежье до мыса Лессепсъ. Это вѣроятно и было причиною ошибки Лаперуза въ назначеніи островъ. Должно быть онъ принялъ берегъ за хребетъ и низменность за островъ Блонделаръ, а мысъ Путятина за ост-

ровъ Ляпризъ, что вполнѣ подтверждается широтою и долготою островов на картѣ Крузенштерна. Увалистые берега Императорской гавани, покрыты на южной сторонѣ залива превосходнымъ лиственнымъ и еловымъ лѣсомъ. По хребту, по словамъ туземцевъ, растетъ кедръ, что подтверждается видѣнными мною по прибрежью кедровыми шишками. Заливъ этотъ принимаетъ въ себя, кромѣ большаго числа ручейковъ, двѣ значительныя рѣки Хаджи и Ма. Первая впадаетъ въ главную бухту залива, вторая въ бухту В. К. Константина, открытую мною послѣ.

Заливъ Императора Николая раздѣляется на 4 части или бухты: на собственно зал. *Хаджи* и на принадлежащія ему побочныя бухты: *Александровскую* (по туземному Уи), *Константиновскую* (по туземному Ма) и бухту *Ырга*.

Каждая изъ этихъ бухтъ есть сама по себѣ гавань, но Константиновская бухта особенно замѣчательна. Она ограничивается съ сѣверной стороны горами матераго берега, съ южной же возвышеннымъ берегомъ полуострова и по этой причинѣ совершенно защищена отъ всѣхъ вѣтровъ. Глубина ея отъ 5 до 13 саженъ. Берега приглубые, 5 саженъ подъ берегомъ. Рѣчка Ма, впадающая въ Константиновскую бухту, имѣетъ въ устьѣ узкій каналъ, 11 ф. глубиною. По разсказамъ туземцевъ, берега ея покрыты толстомѣрными кедромъ, лиственицею и елью. На прибрежья этой рѣки въ жаркое время выходитъ много сохатыхъ, промысломъ которыхъ занимаются жители, выжидая звѣря на прибрежьяхъ. Рѣка эта, въ періодическій проходъ морской рыбы, весьма ею изобилуетъ. Александровская бухта уступаетъ удобствами предыдущей, ибо перешеекъ открываетъ ее N-мъ вѣтрамъ; глубина ея отъ перешейка на протяженіи до 200 саженъ, отъ 2 до 5 футъ, а далѣе до устья—отъ 3 до 18 саж.; у берега до 4 саженъ.

Бухта Ырга развѣтвляется на два рукава, изъ которыхъ каждый имѣетъ широкій каналъ отъ 5 до 7 саженъ глубиною, — оба канала выходятъ въ одно русло на глубину залива.

Южный берегъ залива Императора Николая можно назвать гористымъ, сѣверный же—увалистымъ. Первый какъ по опушкѣ,

такъ и внутри, изобилуетъ толстомѣрнымъ лѣсомъ, какъ то: лиственью, елью и частію попадается кедръ. Сѣверный уступаетъ ему въ этомъ отношеніи. Глубина залива при входѣ отъ 9 до $12^1/_2$ саженъ; при самыхъ мысахъ 3 сажени. Въ этотъ заливъ впадаетъ еще рѣка Хаджи. Рѣка эта, по словамъ туземцевъ, течетъ на протяженіи 150 верстъ; на 40 удобна для плаванія *вѣтокъ*; въ этомъ разстояніи отъ устья находится небольшое селеніе, посѣщаемое въ зимнее и лѣтнее время туземцами изъ Хаджи. Поперегъ всего залива, передъ впаденіемъ въ него рѣки, лежитъ отмелый баръ въ 1 и $2^1/_2$ фута глубины; фарватеръ же рѣки, 4 или 5 футъ въ малую воду, идетъ близь южнаго берега залива. Далѣе глубина въ рѣкѣ увеличивается до 12 и 18 футъ. Правый берегъ при устьѣ гористый, лѣвый низкій, тундристый; оба берега равномѣрно покрыты строевою лиственицею и елью. По рѣкѣ на значительное разстояніе простираются острова, представляющіе, при очисткѣ, хорошіе сѣнокосы. Въ 40 верстахъ вверхъ, по словамъ туземцевъ, растетъ дубъ отъ 5 до 6 вершковъ толщиною.

Въ окрестностяхъ Императорской гавани можно полагать жителей до 50 д. обоего пола. 10 юртъ ихъ разбросаны въ 5 мѣстахъ (*).

Эти туземцы, равно какъ и всѣ обитающіе прибрежья Татарскаго пролива, носятъ названіе *Орочи*; отъ сел. *Бучи*, около 47° N широты и далѣе къ югу носятъ названіе *Кенальцевъ*. Ведутъ жизнь полукочевую и полуосѣдлую, потому что перемѣна мѣста ограничивается постоянно 2 пунктами: въ лѣтнее время, около Мая мѣсяца, они выходятъ на прибрежья, гдѣ выжидаютъ періодическаго прохода морской рыбы, изъ которой приготовивъ потребный зимній запасъ, уходятъ на вершину р. Тумджинъ, гдѣ занимаются промысломъ сахатыхъ и пушныхъ звѣрей. Со вскрытіемъ же рѣки, сдѣлавши себѣ изъ толстомѣрнаго осинника лодки, спускаются по теченію въ свои лѣтовья. Лѣтомъ и зимой живутъ они въ шалашахъ изъ

(*) На всемъ протяженіи берега между Императорскою гаванью и заливомъ де-Кастри (180 миль), число жителей не превышаетъ 150 душъ обоего пола.

корья или еловыхъ вѣтвей. Не разъ мнѣ случалось, во время зимовки въ Императорской гавани, видѣть матерей грѣющихся у огонька, съ грудными младенцами на рукахъ, съ едва накинутою на голое тѣло китайчатою рубашкою и шубою. При такой ихъ жизни понятно, что они чрезвычайно нечистоплотны, какъ и Гиляки; и здѣсь дѣти, а не рѣдко и большіе, имѣютъ струпья и лишаи на головахъ.

Заводы для промысла какъ рыбнаго, такъ и звѣринаго, гораздо хуже чѣмъ у Амурскихъ Гиляковъ, почему, несмотря на огромное количество рѣчной и періодической рыбы, запасы Орочанъ и Кенальцевъ никогда не превышаютъ количества потребнаго для домашняго употребленія. Весною, когда время прохода рыбы еще не наступило, туземцы на легкихъ *вѣткахъ* выѣзжаютъ къ мысамъ залива, гдѣ бьютъ камболу, быковъ и морскихъ раковъ,—единственная пища ихъ въ это время.

Образъ жизни этихъ дикарей мало измѣнчивъ; разъ въ годъ, и то одна только лодка, ходитъ въ Кызи и рѣдко въ Кастри чрезъ р. Дабу, для покупки небольшаго количества просовой крупы, табаку и предметовъ для одежды (преимущественно китайки), отъ торгующихъ Манжуръ. Отъ этого здѣшніе жители почти постоянно нуждаются въ этихъ предметахъ; кызинскіе же Гиляки, разъѣзжающіе на своихъ лодкахъ легкаго устройства, а зимой на собакахъ, для торговли даже за 300 верстъ отъ устьевъ Самольги, естественно не могутъ удовлетворить потребности 500 или 600 человѣкъ.

Вообще жизнь этихъ дикарей можно назвать бѣдною, даже въ сравненіи съ амурскими Гиляками. Орочане и Кенальцы, сколько я могъ замѣтить, нрава кроткаго и боязливаго; между ними кажется вовсе нѣтъ тѣхъ предразсудковъ, которые существуютъ у амурскихъ туземцевъ.

Въ зимнее время, когда уже для туземцевъ и кызинскихъ жителей не представляется болѣе возможности отправляться моремъ,—промышленные мангуйцы на легкихъ нарґахъ, съ товарами, ѣдутъ для торговли въ Императорскую гавань. Пути ихъ слѣдующіе:

Изъ селенія Кызи выѣзжаютъ на рѣку Яй, изъ которой пере-

ходятъ въ впадающую въ нее рѣчку Хуюль, и проѣхавши по послѣдней около 50 верстъ, переваливаютъ чрезъ хребетъ и выходятъ на рѣчку Чечмаль, изъ которой въ Тумджинъ и отъ устья по прибрежью—въ заливъ Императора Николая; путь этотъ около 500 верстъ. По разсказамъ туземцевъ, берега этихъ рѣкъ преимущественно гористые. Другой путь съ Амура, изъ селенія Кыви по рѣкѣ Амуръ до устья рѣки Ады, что около 30 верстъ къ N отъ устьевъ рѣки Іорина; изъ нее попадаютъ въ рѣку *Уильчи*, переваливаютъ чрезъ небольшой хребетъ и выходятъ на вершину рѣки Тумджинъ и т. д. Путь этотъ около 700 верстъ отъ устьевъ Ады, но несмотря на большее пространство, по разсказамъ, удобнѣе перваго, по причинѣ незначительности хребта, тогда какъ хребетъ перваго перевала весьма крутъ и неудобенъ для подъема (*). Наконецъ остается передать разсказы туземцевъ о рѣкѣ Самольгѣ, находящейся примѣрно между 46 и 47° N-й широты. Рѣка эта, по увѣренію туземцевъ, течетъ на значительное протяженіе, весьма глубока и широка; берега ея покрыты толстомѣрнымъ дубомъ. Около 200 верстъ отъ устьевъ, рѣка Самольга подходитъ къ одному изъ рукавовъ р. Усури, съ которымъ соединяется телѣжною дорогою. По разсказамъ туземцевъ, прежде по рѣкѣ Самольгѣ обитало весьма много Китайцевъ; по устройствѣ селеній по Усури всѣ Китайцы были переведены туда съ рѣки Самольги и съ тѣхъ поръ эта значительная рѣка опустѣла. Между тѣмъ торговыя сношенія жителей Усури съ туземными племенами, обитающими по Самольгѣ, не прекратились и производятся такимъ образомъ: Китайцы на небольшихъ лодкахъ подымаются изъ своего селенія вверхъ по Усури около 50 верстъ; перетаскиваютъ на себѣ свои товары по сказанной дорогѣ на Самольгу и по ней въ туземныхъ лодкахъ спускаются къ устью. Это бываетъ около Мая мѣсяца. Тѣми же путями и съ тою же торговою цѣлью, только обратно, манжурское селеніе на Усури

(*) Оба пути эти посѣщались нашими офицерами: первый гг. Орловымъ и Кузнецовымъ; второй г. Разградскимъ и также г. Кузнецовымъ.

населяется туземцами Самольги и ея окрестностей. Не ближе какъ въ 300 верстахъ, судя по разсказамъ туземцевъ, отъ устья Самольги, между туземными населеніями этого края начинается хлѣбопашество; сѣютъ на грядахъ просо, табакъ, пшеницу и проч. Семяна достаютъ отъ Манжуръ. Урожай удовлетворяетъ домашнія потребности хлѣбопашцевъ, но въ продажу ничего не остается.

31 Мая я пошелъ обратно въ Кастри; благопріятныя погоды дозволили мнѣ слѣдовать довольно быстро, такъ что 8 Іюня я достигъ залива и, перетащивъ лодку черезъ перешеекъ, прибылъ къ нашему стану. 10 Іюня съ наскоро-набросанными картами и журналомъ, я командировалъ казака Парфентьева къ капитану Невельскому, а самъ занялся исправленіемъ нашей лачуги, которая, не имѣя крыши, такъ отсырѣла, что жить въ ней не было возможности. Въ тоже время раскопали нѣсколько грядокъ, посадили привезенныя семяна картофеля и приведя все въ порядокъ, я занялся обслѣдованіемъ р. Самынь и обзоромъ лѣсовъ сѣверной бухты. Подняться по рѣчкѣ далѣе 4 верстъ; я не могъ; на всемъ этомъ протяженіи она весьма мелка, грунтъ камень; теченіе быстрое, по берегамъ растетъ мелкая ель, негодная никуда, кромѣ дровъ и загородей. Въ 4 верстахъ отъ устья, по островамъ, могутъ быть устроены хорошіе сѣнокосы.

Сѣверная бухта зал. де-Кастри хотя и мелка ($1^1/_2$ фута въ малую воду), но по причинѣ значительнаго прилива (7 и 9 футъ, какъ мы выше видѣли) и по близости строительнаго матеріала (порядочной строевой лиственницы) заслуживаетъ вниманія въ видахъ легкаго устройства доковъ.

Вообще всѣ берега залива де-Кастри имѣютъ грунтъ весьма слабый и при проливныхъ дождяхъ берега часто осыпаются и обваливаются.

18 Іюня прибылъ наконецъ мнѣ на смѣну мичманъ Разградскій, а 19 я вышелъ на оленяхъ изъ де-Кастри и достигши озера, на ожидавшей меня тамъ шлюпкѣ, 25 Іюля прибылъ въ Николаевскій постъ, гдѣ узналъ о снаряжавшейся экспедиціи на Сахалинъ, о разрывѣ съ Турціей и о выходѣ капи-

тана Невельскаго на транспортѣ «Байкалъ», для осмотра мѣстности, удобной для высадки Сахалинскаго дессанта, и потомъ, открытой мною Императорской гавани.

Лейтенантъ Н. Бошняк.

РУССКІЙ КОММЕРЧЕСКІЙ ФЛОТЪ

по 1-е Января 1858 года.

—

Въ Морскомъ Сборникѣ неоднократно выражалось сожалѣніе, что у насъ не публикуются списки судовъ коммерческаго флота, между тѣмъ какъ эти данныя, принадлежа къ существеннымъ элементамъ статистики, составляютъ необходимый матеріалъ для всякаго, сколько-нибудь основательнаго изслѣдованія и сужденія о морской торговлѣ и вообще о матеріальномъ развитіи страны, сопредѣльной съ моремъ. Мы знаемъ численность и даже качества коммерческихъ судовъ любаго заграничнаго порта, но ни за одинъ годъ нѣтъ свѣдѣній о судохозяйствѣ русскихъ портовъ (*), между тѣмъ какъ русскія коммерческія суда существовали (хотя и въ небольшомъ числѣ) и до развитія нашихъ судоходныхъ обществъ и компаній въ послѣднее время. Гдѣ же почерпаются данныя для тѣхъ изданій, которыя иногда появляются съ громкимъ названіемъ статистическихъ изслѣдованій о состояніи русской торговли, промышленности, судоходства и проч? Къ числу такихъ изданій между прочимъ принадлежитъ одно, въ которомъ, кажется на основаніи Almanach de gotha, русскій коммерческій флотъ (за исключеніемъ малыхъ каботажныхъ судовъ) около 1850 года показанъ въ числѣ 2188 судовъ, тогда какъ по справедливому замѣчанію въ Морск. Сборникѣ, и по свѣдѣніямъ, приведеннымъ ниже, можно смѣло сказать, что цифра эта черезъ-чуръ преувеличена, хотя бы въ нее во-

(*) Только въ Або ежегодно издается списокъ финляндскихъ коммерческихъ судовъ, подъ названіемъ: Finlands Skepps-Kalender.

шли и тѣ суда, которыя плаваютъ подъ русскимъ флагомъ, но не принадлежатъ Россіи (*).

На чемъ основался Almanach de gotha, приводя эту цифру, намъ не извѣстно, но въ оправданіе автора помянутаго сочиненія можно сказать, что Готскій Альманахъ,—сообщающій точныя свѣдѣнія о тѣхъ государствахъ, гдѣ публикуются различныя данныя, относящіяся до финансовой науки и политической экономіи,—пользуется авторитетомъ и, до сего времени, былъ единственнымъ указателемъ числительности русскихъ судовъ... Жаль только, что Экономическій Указатель, въ отзывѣ о статистическихъ таблицахъ г. С., превозносящ значеніе и «*краснорѣчіе*» цифръ, не обратилъ вниманія на то, что цифры дѣйствительно краснорѣчивы и убѣдительны только тогда, когда они, по малой мѣрѣ, вѣроятны.

Странно также, что извѣстія о немногихъ русскихъ коммерческихъ судахъ, плавающихъ заграницей, почерпаются большею частію изъ иностранныхъ источниковъ, даже и тѣмъ русскимъ періодическимъ изданіемъ, которое имѣетъ возможность получить эти извѣстія другимъ, болѣе достовѣрнымъ путемъ и съ большею подробностію. Въ этомъ изданіи между прочимъ было перепечатано изъ иностранныхъ газетъ, что въ 1858 году шесть *русскихъ* судовъ были въ Гаваннѣ и Мантазасѣ. Но какія эти суда, чьи, изъ какого порта и дѣйствительно-ли русскія, или только носящія русскій флагъ—объ этомъ ничего не сказано.

Интересуясь состояніемъ нашего торговаго мореходства, мы съ радостію воспользовались для настоящей статьи матеріалами, собранными въ Гидрографическомъ департаментѣ и сообщенными въ Морской Ученый Комитетъ для напечатанія ихъ въ Морск. Сборникѣ. Полагаемъ не лишнимъ упомянуть здѣсь о томъ, по какому случаю матеріалы эти получены и впредь будутъ получаться морскимъ вѣдомствомъ. Гидрографическій департаментъ, предположивъ издать книгу общенародныхъ морскихъ сигналовъ Рено-де-Шованси, со включеніемъ въ нее именъ русскихъ коммерческихъ судовъ, вошелъ въ сношеніе,

(*) См. статью В. Мельницкаго: Русское Общество пароходства и торговли. Мор. Сбор. № 12, 1856 года.

въ Декабрѣ 1857 года, со всѣми портовыми начальствами Имперіи о доставленіи списка таковыхъ судовъ, принадлежащихъ каждому порту, и вмѣстѣ съ тѣмъ просилъ ежегодно извѣщать о всѣхъ перемѣнахъ, какія произойдутъ въ числительности судовъ, чтобъ имѣть возможность обозначать эти перемѣны въ книгѣ общенародныхъ сигналовъ. Для руководства при составленіи списковъ, сообщена программа, состоящая изъ слѣдующихъ рубрикъ: 1) владѣльцы судовъ; 2) шкипера; 3 и 4) имена и родъ судовъ; 5) гдѣ построены; 6) изъ какого матеріала и обшиты ли мѣдью; 7) число ластовъ; 8) какое имѣютъ назначеніе и 9) составъ и число экипажа.

При всей подробности программы, доставленныя свѣдѣнія нельзя назвать однообразными и точными, такъ что нащечатанныя въ своемъ первоначальномъ, или вѣрнѣе—первобытномъ видѣ, онѣ представили бы матеріалъ, весьма неудовлетворительный, по своей запутанности и отсутствію общей системы. Приведя этотъ матеріалъ въ болѣе стройный и по возможности однообразный видъ, провѣривъ списокъ судовъ одного порта, спискомъ судовъ другаго и такимъ образомъ нашедъ, что одно и тоже судно записано въ двухъ и болѣе портахъ (*), мы считали обязанностью обращать вниманіе читателя, въ своемъ мѣстѣ, какъ на эти повторенія, такъ и на пропуски и другія неточности, и, нисколько не измѣняя числовыхъ указаній, полагали возможнымъ и болѣе удобнымъ для чтенія сократить число рубрикъ, безъ ущерба вѣрности и обстоятельности свѣдѣній.

Въ нѣкоторыхъ спискахъ, суда,—помѣщенныя нами въ графѣ дальняго плаванія,—названы: *мореходными по заграничному плаванію* и вмѣстѣ съ тѣмъ противъ именъ нѣкоторыхъ судовъ этого разряда означено: *большаго, малаго* (?) плаванія, или ничего не означено. Въ другихъ спискахъ суда подраздѣляются: 1) *на суда получившія патентъ на заграничное плаваніе* и на

(*) Это произошло вѣроятно оттого, что судно, *принадлежащее* одному порту и внесенное въ списокъ судовъ этого порта, находилось въ другомъ, и тамъ тоже внесли его въ списокъ, хотя требовались свѣдѣнія не опришедшихъ въ портъ судахъ, а о тѣхъ, крѣпостные документы коихъ совершены въ портѣ.

суда плавающія между портами Чернаго и Азовскаго морей; въ третьихъ—на *суда мореходныя* и *каботажныя*; въ четвертыхъ—на суда *большаго* и *малаго* плаванія и наконецъ въ пятыхъ—на суда по *заграничному плаванію* (въ числѣ коихъ означены и суда *малаго* плаванія) и на каботажъ. Изъ этого можно видѣть, что подраздѣленіе судовъ совершенно произвольно и не имѣетъ никакой общей системы.

При такой путаницѣ мы не могли принять систему подраздѣленія судовъ на 1) суда дальняго плаванія (*), 2) большаго каботажа (**), и 3) малаго каботажа (***), какъ обыкновенно раздѣляются коммерческія суда, сообразно роду ихъ плаванія, во всѣхъ государствахъ.

Произвольное раздѣленіе русскихъ судовъ на разряды давало намъ возможность, безъ опасенія ошибиться, раздѣлить ихъ только на *дальнее плаваніе* и *каботажъ*, разумѣя подъ послѣднимъ большой и малый. Только при такой системѣ мы могли сколько нибудь согласить всѣ показанія, по возможности не отступая отъ ихъ первоначальнаго вида.

Полагаемъ не лишнимъ заключить это предварительное объясненіе замѣчаніемъ, что списокъ русскихъ коммерческихъ судовъ въ 1857 году, въ особенности любопытенъ въ томъ отношеніи, что этотъ годъ можно назвать *отшедшимъ пунктомъ* (точкою отправленія) русскаго коммерческаго флота по пути развитія. Впослѣдствіи, положимъ лѣтъ черезъ десять, интересно будетъ сравнить современное состояніе русскаго мореходства, съ тѣмъ, въ какомъ застало его начало общаго развитія страны.

Остается наконецъ пожелать, чтобы наши общества судоходства ежегодно обнародывали списки своихъ судовъ, а свѣдѣнія, доставляемыя изъ портовъ, не заключали въ себѣ недостатковъ, указанныхъ выше.

(*) *Long-cours*—кругосвѣтныя, океанскія, плавающія изъ Чернаго моря въ Балтійское и т. п.

(**) Grand-cabotage. Напримѣръ, во Франціи, къ большому каботажу принадлежатъ даже и тѣ суда, которыя плаваютъ изъ сѣверныхъ портовъ Франціи въ Балтику.

(***) *Petit-cabotage*, суда плавающія только у береговъ своего государства.

I.

РУССКІЯ КОММЕРЧ. СУДА ЧЕРНОМОРСКИХЪ ПОРТОВЪ.

а) Одесскаго порта.

Имя и родъ судовъ.	Судохозяева.	Капитаны и шкипера.	Когда, гдѣ и изъ какого матеріяла построены.	Ласты.	Экипажи.
Дальняго плаванія.					
Церера, винт. пассаж. 3 мачт. пар. въ 160 с.	Русское общество пароходства и торговли.	Кап.-лейт. Свѣшниковъ	Въ Англ., въ 1856 г. купленъ, въ 1857 г. Желѣзный.	670 (1340т)	Старш. оф. 1, штурм. оф. 1, вольн. шт. 1, иностр. мех. 1, команды 42 ч.
Юнона, такой же.		К.-л. Мус.-Пушкинъ.	Тоже.	тоже	Тоже. Команды 45 чел.
Паллада, тоже.		Кап.-лейт. Свинкинъ.	Въ Англ. въ 1855, купленъ въ 1857, желѣзный.	тоже	Тоже. Команды 38 чел.
Донъ, трансп. парох. въ 70 с. 3 мачт.		Кап.-лейт. Гоесъ.	Въ Англ., въ 1857 г. Желѣзный.	545½ (1090т)	Тоже. Команды 26 чел.
Херсонесъ, 2 мачт., въ 260 с. колесный.		Кап.-лейт. Голенко.	Въ Англ. въ 1843, купленъ у Черном. вѣд. въ 1857 г. Изъ ан. дуба. Обш. мѣд.	411½ (823 т.)	Стар. оф. 1, шт. оф. 1, вол. шт. 1, ком. 53 ч.
Гусаръ, колес. пар. въ 70 с. тен. воор.	Отставной ротмистръ Гедерштромъ.	Оф. К. шт. Назаровъ.	Въ Англ. въ 1857, желѣзный.	31 9/10	16 чел. русск. подданныхъ.
Луба, кол. пар. въ 35 с. шкун. воор.	Камен.-под. губ. помѣщ. Лядуховскій.	Аккерманъ мѣщан. В. Чуманенко	Выпис. изъ Англ. въ част. въ 1847 г. Соб. въ Одес. Жел.	23	7 чел. русск. подданныхъ.
Аріяна, бригъ	Одес. купецъ С. Тальяферо	Д. Кривокатичъ.	Купленъ въ Одес. въ 1857. Время пос неизвѣст. Дубовый.	225	13 чел. иностранцевъ.
Зоодохосъ, шк.	Одес. купецъ Власопуло.	Ѳ. Орфановъ.	Тоже. Изъ какого дерева неизвѣстно.	82	3 чел. русск. под. и 5 иност.
Ѳемисъ, бригъ.	Одес. купецъ Хава.	А. Инглезн.	Куп въ Констан. въ 1856. Постр. неизвѣстно когда.	222¾	8 чел. иностр

Св. Іоаннъ (*).	Новочерк. казакъ И. Калашниковъ.	И. Калашниковъ.	Въ Рост., въ 1857. Изъ сосны и дуба	$62^1/_2$	5 чел. русск. подданныхъ.
Св. Сусана, шкуна.	Херс. купчиха С. Моленъ.	Алешков. мѣщ. Т. Литвиненко.	Въ Херсонѣ, въ 1848 г. Изъ сосны и дуба.	65	6 чел. русск. подданныхъ.
Св. Николай, бригъ.	Азов. купчиха Баранникова.	Куп. сынъ Л. Баранниковъ.	Въ Азовѣ, въ 1852. Изъ сосны и дуба	$116^2/_3$	7 чел. русск. подданныхъ.
Св. Николай, бригъ.	Одес. куп. с. И. Тихомировъ.	Куп. сынъ Ф. Митровичъ.	Въ Николаевѣ, въ 1847, изъ сосны и дуба.	101	8 чел. русск. подданныхъ.
Митрожицкая Божія Матерь, бригъ.	Казакъ И. Шейкинъ.	Казакъ В. Котельниковъ.	Въ Аксайск. станицѣ на Дону, въ 1851, изъ сосны и дуба.	75	8 чел. русск. подданныхъ.
Св. Николай, бригъ.	Сухумъ-Кальскій купецъ И. Антипа.	Самъ шк.	Въ Ростовѣ, въ 1857, изъ сосны и дуба.	115	6 чел. русск. подданныхъ.
Царь Константинъ, бригъ.	Одес. купецъ С. Фронгуланди.	Ѳеодос. мѣщ. П. Георгіевъ.	Въ Херсонѣ, въ 1857, изъ сосны и дуба.	110	10 чел. русск. подданныхъ.
Св. Николай, бригъ.	Редутъ-Кальскій житель Д. Левтери.	Самъ шк.	Въ Турціи, въ 1857, изъ дуба.	75	6 чел. русск. подданныхъ.
Св. Георгій, бригъ.	Керч. купецъ Е. Н. Серопьяни.	Самъ шк.	Въ Турціи, въ 1857, изъ дуба.	$62^1/_2$	6 чел. русск. подданныхъ.
Св. Марія, бр.	Керч. мѣщан. А. Каличъ.	Самъ шк	Въ Греціи, въ 1852, изъ сосны и дуба.	100	7 чел. русск подданныхъ.
Св. Митрофаній, бригъ.	Ейскій купецъ Г. Митровъ.	Рост. мѣщ. А. Протаевъ.	Тамбов. губ. въ г. Липецкѣ, въ 1856, изъ дуба.	$91^1/_2$	8 чел. русск. подданныхъ.
Св. Николай, шкуна.	Одесс. почет. гр. К. Папудовъ.	И. Гинели.	Въ Херсонѣ, въ 1844, тембир. въ 1852, изъ сосны и дуба.	68	5 чел. русск. подданныхъ.
Св. Георгій, бригъ.	Одес. купчиха Е. Калита.	Ровьн. шт. А. Андреевъ.	Въ Херсонѣ, тембировано въ 1855, изъ сосны и дуба.	150	8 чел. русск. подданныхъ.

(*) Какого рода судно не показано, а означено, что *малаго* плаванія, между тѣмъ къ онъ находится въ спискѣ мореходныхъ судовъ по заграничному и большому плаванію?

К а б о т а ж н ы я.					
Св. Николай(*).	Неизвѣстно.	В. Островскій.	Неизвѣстно.	83½	5 ч. рус. подд.
Св. Николай(*).	Тоже.	Ѳ. Кауновъ.	Тоже.	35	3 » » »
Св. Николай(*).	Тоже.	И. Антоновъ.	Тоже.	115	6 » » »
Св. Петръ и Павелъ, шкуна	Ростов. куп. И. Литвиновъ.	Ростов. мѣщ. А Липявкинъ.	Тамбов. губ. въ Борисогл., въ 1856. Изъ сосны и дуба.	50	5 » » »
Св. Харламій, шкуна	Черном. войс. старшина А. Посполитаки.	Редуткальскій житель К. Франгопуло.	Въ Ростовѣ, въ 1850. Изъ сосны и дуба.	58⅓	5 » » »
Ахиллесъ, бр.	Онъ же, Посполитаки.	Иностран С. Калерги.	Въ Ялтѣ, 1848. Изъ сосны и дуба.	68⅓	5 » » »
Св. Іоаннъ и Николай, бригъ.	Одес купецъ, Н. Поповичъ.	Аккерман. мѣщ. Х. Сличенко.	Въ Херс., 1849. Изъ сосны и дуба	140	6 ч. русс. и 2 австрійско-под.
Св. Николай, бригъ.	Казакъ В. Карпенко.	Самъ шк.	Въ Рост. 1857. Изъ сосны и дуба.	104¼	8 ч. рус. подд.
Св. Николай, шкуна.	Одес. купчиха Ш. Эмзова.	Херсонс. мѣщ. Х. Байракъ.	Въ Херс. 1847. Изъ сосны и дуба.	72	6 » » »
Св. Моисей, шкуна.	Севастоп. купецъ А. Ага.	Куп. сынъ Г. Митровичъ.	Куплено за границею въ 1856 г. Изъ дуба.	30	4 » » »
Три Святителя, шкуна.	Херсон. мѣщ. А. Петренко.	Хер мѣщ. А. Станковъ.	Въ Херс., 1849. Изъ сосны и дуба.	75	5 » » »
Св. Викторъ, шкуна.	Анап. купчиха Тетбу-де-Маринья.	Аккерман. мѣщ. В Макиничевъ.	Въ Констант. въ 1846 г. Изъ сосны и дуба.	41½	7 » » »
Св. Іоаннъ, бр.	Казакъ Л. Апанасовъ.	Казакъ В. Апанасовъ.	Въ Рост., 1835. Изъ сосны и дуба.	83¼	6 » » »
Св. Петръ и Павелъ, бригъ.	Казакъ П. Саблинъ.	Ростовск. мѣщ. К. Дятловъ.	Въ Новочеркас., 1855. Изъ сосны и дуба.	59¾	5 » » »
Св. Прасковья, требака.	Херс. мѣщан. П. Семенова.	Казакъ И. Заказный.	Въ Алешкахъ, въ 1846. Изъ сосны.	50	3 » » »

(*) Какого рода эти суда—неизвѣстно.

Св. Григорій, требака.	Титул. Совѣт. В. Заларченко.	Черк. мѣщан А. Гусаченко.	Въ Херс., 1847, изъ сосны и дуба.	75	5 ч. рус. подд.
Св. Ѳедоръ Стратилатъ, бригъ.	Рост. купецъ Ѳ. Москалевъ.	Госуд. крестьян. И Кущіевъ.	Въ Ростовѣ, 1851, изъ сосны и дуба.	73	7 » » »
Св. Митрофанъ, шкуна	Казакъ А. Колесниковъ.	Рос. мѣщ. И. Щербининъ.	Въ Рост., 1854, изъ сосны и дуба.	58 3/4	5 » » »
Св. Николай, шкуна.	Рост. купецъ Е. Анишковъ.	Купеческ. братъ И. Анишковъ.	Въ Ростовѣ, въ 1857 г. Изъ сосны и дуба.	50	5 » » »
Св. Пророкъ Моисей, требака.	Олес. купецъ П. Кевенко.	Хер. мѣщ. А. Ревенко.	Въ Херс., 1847, изъ сосны и дуба.	60	4 » » »
Св. Илья, шк.	Херсонск. купецъ Гершка Бѣленькій.	Никопол. мѣщ Н. Рогожа.	Въ Херс., 1853, изъ сосны и дуба.	83	6 » » »
Св. Николай, требака.	Херсон. мѣщ. П. Абрам. въ	Вол. матросъ Е. Кіминица.	Въ Алеш., 1845, тембир. въ Херс., 1857, изъ сосны.	60	4 » » »
Три Святителя, требака.	Херсон. мѣщ. Г. Шолохо ъ.	Самъ шк.	Въ Херс., 1856, изъ сосны и дуба.	56	4 » » »
Св. Сергій, требака.	Херсон. мѣщ. Н. Лобода и Е Лукашевичъ.	Шк. и судохозяинъ Н. Лобода	Въ Херс., 1856, изъ сосны.	75	4 » » »
Св. Павелъ, требака.	Херс мѣщанка, А. Ладонова	Херс. мѣщанинъ Лукашевичъ.	Въ Херс., 1850, изъ сосны и дуба.	52	3 » » »
Св. Митрофаній, требака.	Никол. мѣщ. Н. Литка.	Хер. мѣщ Жуковскій.	Въ Херс., 1849, изъ сосны.	50	2 » » »
Св. Николай, шкуна.	Казакъ В. Лекаревъ.	Самъ шк.	Воронеж. губ. въ Павлов., въ 1856, изъ сосны и дуба.	75	6 » » »
Св. Николай, шкуна.	Казакъ Ѳ Лекаревъ съ товарищемъ.	Самъ шк.	Въ Аксайской станицѣ, 1857, изъ сосны и дуба.	50	4 » » »
Св Михаилъ бригъ.	Керчь-Еникол. житель Я Кирьяковъ.	Рос мѣщ. Дерипарка.	Въ Рост., 1856, изъ сосны и дуба.	83 1/2	7 » » »
Св. Николай, требака.	Очаков. мѣщ. Г, Мартыненко съ товарищемъ.	Самъ шк.	Въ Херс., 1847, изъ сосны.	60	4 » » »

Св. Николай, требака.	Херсон. мѣщ. О. Петровъ съ товарищемъ.	Херс. мѣщан. С. Новицкій.	Въ Голой пристани, 1857. изъ сос.	55	3 ч. рус. подд.
Баржа № 1,	Отстав. Ротм. М. Гедерштромъ.		Въ Одес., 1849, изъ сосны.	75	2 » » »
Баржа № 2,				75	2 » » »
Баржа № 3,				75	2 » » »
Илья Пророкъ, шкуна.	Херсон. мѣщ. И. Степановъ съ товарищемъ.	Самъ шк.	Въ Херс., 1855, изъ сосны и дуба.	71	5 » » »
Архангель Михаилъ, шкуна.	Керч. куп. И. Ѳедотовъ.	Херс. мѣщанинъ А. Галченко.	Въ Херс., 1848, тембировано 1857, изъ сосны и дуба.	90	7 » » »
Св. Іоаннъ, требака.	Онъ же, Ѳедотовъ.	Казакъ А. Ляшенко.	Въ Херс., 1845, тембир. 1856, изъ сосны.	70	4 » » »
Св. Николай, требака.	Херсон. мѣщ. И Иваненко и В. Друзякъ.	Одес. мѣщанинъ П. Перемета.	Въ мѣст. Станиславѣ, 1853, изъ сосны и дуба.	50	3 » » »
Св. Павелъ, шкуна.	Кишенев. купчиха, Мина Фонъ-Юнгъ.	Херс. мѣщанинъ М. Акуловъ.	Въ Херс., 1840, темб. 1853, изъ сосны и дуба.	46½	3 » » »
Ѳедоръ 1-й, бригъ.	Иност. гость, Вѣск. куп. Д. Петровокино.	Рост. мѣщанинъ Т Ковчанъ.	Въ Рост., 1856, изъ сосны и дуба.	91⅔	7 » » »
Св. Николай, шкуна.	Николаев куп. И. Кочкинъ	Госуд. крестьян. И. Рахуба.	Въ Никол., 1851, изъ сосны и дуба.	107	5 » » »
Св. Іоаннъ Милостивый, треб.	Никополь. куп. А. Бакланъ.	Вольный мат. Середа.	Въ Никоп., 1854. изъ сосны и дуба.	53	4 » » »
Св. Николай, требака.	Никоп. мѣщ. Н. Чипинага.	Госуд крестьян. Гулый.	Въ Никоп., 1853, изъ сосны.	48	3 » » »
Св. Іоаннъ, требака.	Коллеж секр. В. Карвацкій.	Херс. мѣщанинъ Т. Павленко.	Въ Херс., 1849. изъ сосны и дуба.	60	4 » » »
Три Святителя, шкуна.	Херсон. мѣщ. А. Кумченко	Самъ шк.	Въ Херс., 1853, изъ сосны и дуба.	80	5 » » »
Св. Захарій, требака.	Одес. купецъ И. Андросовъ.	Херс. мѣщан. А. Калиниченко.	Въ Никол., 1845, тембир. въ 1857, изъ сосны.	75	3 » » »

Св. Іоаннъ Креститель, требака.	Отстав. Кап. В. Бугриновъ.	Бериславъ. мѣщан. Н. Любарецъ.	Въ Бериел., 1854, изъ сосны и дуба.	56	2 ч. рус. шкуд.
Спаситель, требака.	Херсон. мѣщ. М. Бѣляновъ и Збурьевск. посел. И. Кислякъ.	Судох. И. Кислякъ.	Въ Збурьевкѣ. 1853, изъ сосны.	55	5 » » »
Св. Афанасій, требака.	Никопол. куп. А. Гусевъ.	Гос. крест. М. Загребельный.	Въ Никоп., 1854, изъ сосны и дуба.	65	4 » » »
Св. Николай, требака.	Госуд. крест. М. Загребельный съ товарищемъ.	Вольн. мат. Г. Черняевскій.	Въ Никоп., 1856, изъ сосны и дуба.	56	4 » » »
Св. Левъ, требака.	Екатериносл. куп. И. Ловягинъ.	Вольн. мат. П. Котъ.	При мѣст. помѣщ. Иваненка, 1848, изъ сосны и дуба.	52	4 » » »
Св. Іоаннъ, требака.	Никоп. куп. Старчеусъ.	Куп. сынъ С. Старчеусъ.	Изъ сосны. Гдѣ построены—неизвѣстно.	63	5 » » »
Св. Николай, требака.	Неизвѣстно.	В. Коренецъ.		25	3 » » »
Св. Георгій, требака.		О. Близнюченко.		43	2 » » »
Св. Василій, требака.		А. Кальмусъ.		52	4 » » »
Св. Николай, требака.		Н. Авдѣевъ.		50	3 » » »
Керчь, кол. пар. въ 120 с. 2 мачт.	Ходства и торговли.	Лейтенан. Шмитъ.	Во Франціи, 1857, желѣзн.	128½ (257 т.)	Старш. оф. 1, шт. оф. 1, вол. штур. 1, иност. мех. 1, команды 20 чел.
Ласточка, кол. пар. въ 100 с., 2 мачт.		К.-Лейт. Сарычевъ.	Въ Англіи, 1846, купленъ у Черном. вѣд. въ 1857, дубовый, общ. мѣд.	128½ (257 т.)	Старш. оф. 1, шт. оф. 1, вол. штур. 1, команды 20 чел.
Русалка, тоже, что и предыдущ.		К.-Лейт. Селистрановъ.	Тоже.	128½ (257 т.)	Тоже.
Таганрогъ, кол. въ 90 с., шкун. воор.		Лейт. баронъ Гейкингъ.	Тоже. Желѣзный.	131½ (263 т.)	Тоже. Команды 27 чел.
Николаевъ, кол. въ 126 с. 3 мачт.		Лейт. Соковнинъ.	Въ Англіи, 1856, купленъ въ 1857. Желѣзный.	150 (300 т.)	Старш. оф. 1, шт. оф. 1, вол. штур. 1, иност. 1, ком. 22 чел.

Аккерманъ, кол. въ 35 с.	Русское общество пар.	Вол. шт. Кирьяковъ.	Въ Англіи, въ 1857. Желѣзн.	57½ 115 т.	10 чел.
Таманъ, тоже, что и предыдущ.		Кор. шт. Кап. Ивановъ.	Тоже.	57½ (115 т.)	Вольн. шт. 1, машинистъ 1, коман. 12 чел.
Батюшка, Буксирн. кол. пар. въ 60 силъ.		Лейт. Шестенко.		123½ (257 т.)	На каждомъ пароход. вольн. шт. 1; на первыхъ трехъ по одному иностр. механику, а на послѣд. машин. Коман. на первыхъ двухъ по 15, а на остал двухъ по 16 ч.
Матушка,		Кор. шт., Капит. Котовъ.	Тоже.	123½	
Братецъ,		От. Подп. Бернацкій.		130	
Родимый,		От. Кап 2 р. Прокоповичъ.		123½	
Графъ Воронцовъ, кол. въ 40 силъ.		Раб. эк. Капит. Васильевъ.	Въ Англіи, 1850, купленъ у бывшей парох. экспедиціи въ 1857. Желѣзн.	42½ (93 т.)	Вольн. шт. 1, коман. 12 чел.

Портовыя.

Родъ и число судовъ.	Судохозяева.	Гдѣ и изъ чего построены.	Судорабочіе.
Кол. пар. *Михаилъ*, 23 сил.	Одес. купецъ Родоканаки.	Въ Англіи, въ 1855.	5 человѣкъ.
180 грузовыхъ лодокъ, барказовъ и шаландъ.	Купцы: Родоканаки, Вучина, Еличъ, Алексичъ (иностр.), Инглези, Квекичъ, Анатро (иност.), Мокки; Одес. град Дума и Рус. Об. П. и Т.	Въ Одессѣ, въ разное время, изъ сосны.	Постоянныхъ судорабоч. не имѣется.
2 спасит. барказа.	Купецъ Мокки.	За границей, 1845 и 1849, изъ дуба, 1 обшитъ мѣдью.	30 человѣкъ.
2 спасит. барказа.	Иностран. Анатро.	За границей.	32 челов.
28 пассаж. ялик.	Гг. Мокки и Анатро.	Куплены съ судовъ и за границей	28 челов.
1 водонал. ботъ. 5 кочермъ. 7 баржъ. 7 легк. кат. и шл.	Русское Общество Пар. и торг.	Въ Одессѣ и др. м	Постоян. судор. не имѣется.

Находятся въ портѣ, безъ употребленія, ветхіе пароходы: «Днѣстръ» и «Петръ Великій», принадлежавшіе бывшей пароходной экспедиціи.

Суда, плававшія за границу: пароходы: «Церера» и «Паллада»—между Одессою и Константинополемъ, «Юнона» и «Донъ»—между Одессою и Марселью; парусныя: «Аріяна», «Зоодохосъ» и «Ѳемисъ» (*). Прочія совершали плаваніе между русскими портами Чернаго и Азовскаго морей.

б) Херсонскаго порта.

Каботажныя.	*Число судовъ.*	*Число ластовъ.*	*Число матросъ.*
Бриговъ	2.	226.	20.
Шкунъ	8.	800.	45.
Требакъ.	44.	2105.	133.
Ботъ.	1.	30.	2.
Итого. . . .	55.	3161.	200.

Суда Херсонскаго порта принадлежатъ Херсонскимъ и другимъ купцамъ, мѣщанамъ, крестьянамъ, вольнымъ штурманамъ и вольнымъ матросамъ и наконецъ нѣсколькимъ лицамъ благороднаго сословія (огромное большинство судовладѣльцевъ—русскихъ и малороссійскихъ фамилій) и моремъ плаваютъ, почти исключительно, не далѣе Одессы. Въ числѣ судовладѣльцевъ находятся: вольный штурманъ 1; вольныхъ матросовъ 4.—Въ числѣ шкиперовъ: 1 воспитанникъ Херсонскаго училища торговаго мореплаванія (вольный штурманъ) и 9 вольныхъ матросовъ; дворянинъ 1. Прочіе шкипера—мѣщане, казаки, крестьяне и наконецъ купеческія дѣти. Впрочемъ свѣдѣнія о херсон.

(*) Впрочемъ, въ спискѣ коммерческихъ судовъ Одесскаго порта, доставленномъ въ гидрографическій департаментъ, показаны только послѣдніе рейсы парусныхъ судовъ. Замѣчательно, что за границу отплыли именно тѣ только парусныя суда, экипажъ коихъ состоитъ или изъ *однихъ* иностранцевъ, или изъ иностранцевъ вмѣстѣ съ русскими подданными; а также и то, что суда эти принадлежатъ Одесскимъ купцамъ, не русскихъ фамилій. Любопытно бы знать, ходятъ ли за границу прочія парусныя суда одесскаго порта, имѣющія на то право? Слѣдуетъ замѣтить еще, что въ списокъ судовъ Одесскаго порта включены суда, непринадлежащія этому порту, напр., херсонскія и другія. Это будетъ доказано ниже.

судохозяйствѣ нельзя назвать точными, ибо въ двухъ спискахъ полученныхъ изъ Херсона встрѣчаются противорѣчія, о которыхъ будетъ сказано ниже.

в) Евпаторійскаго порта.

Имя и родъ судовъ.	Судохозяева.	Шкипера.	Когда, гдѣ и изъ какого матеріала постр.	Ласты.	Экипажи.
Дальняго плаванія.					
Царь Давыдъ, баркъ 3 мачтов., *съ двумя пушками.*	Евпатор. купецъ Моше Шишманъ.	Савва Циблинадисъ.	Въ г. Фіумѣ, 1843, изъ дуба, *обшитъ мѣд.*	166	12 чел. иностр.
Евпаторія, бр.	Онъ же, Шишманъ.	Турец. подданный Д. Казанджи.	Въ г. Бартенѣ, 1847, изъ дуба.	156	12 чел. иностр.

Портовыя суда: 12 катеровъ и 2 грузовыхъ лодки, принадлежатъ разнымъ обывателямъ Евпаторіи.

Баркъ «Царь Давыдъ» и бригъ «Евпаторія» отплыли за границу.

г) Ялтинскаго порта.

Каботажныя.					
Урзуфъ, шкуна.	Колонистъ А. Дайбертъ.	Бекиръ Сефединъ Оглу.	Въ Яз., 1857, изъ сосны.	15	6 ч. рус. поддан.
Св. Георгій, шкуна (*).	Греч. подд. Ф. Кирьяки.	Нѣтъ.	Изъ сосны.	21½	нѣтъ.

д) Ѳеодоссійскаго порта.

Каботажныя.					
Эмилія, шкуна.	Ѳеод. купецъ А. Дуранте.	Ѳеод. мѣщанинъ Л. Псили.	Въ Аксайск. стан. въ 1857, изъсос. и дуба.	55	5 чел.
Св. Герасимъ, шкуна.	Бердянс. купецъ М. Алтунджи.	Ѳеод. мѣщанинъ И. Мелаки.	Купл. въ 1850, изъ сос. и дуба.	13½	3 чел.

(*) Купленное новымъ владѣльцемъ Кирьяки, осталось въ Ялтѣ на зимовку. Прежній шкиперъ и команда уволены.

б) Керченскаго порта.

Имя и родъ судовъ.	Судохозяева.	Шкипера.	Гдѣ, когда и изъ какого матеріала построены.	Ласты.	Экипажи.
Каботажныя суда.					
Св. Николай, требака.	Купчиха П. Мяснаева.	Мануилъ Мяснаевъ.	Въ Рост., 1856, изъ сосны и дуба.	$11^{3}/_{4}$	3 чел.
Св. Николай, требака.	Купеч. с. Ф. Анищенко и Керчен. житель А. Маринаки	А Коколи.	Изъ сосны. и дуба.	$33^{1}/_{2}$	3 »
Св. Николай, требака.	Керч. жетельница Е. Димопулова.	Е. Зафировъ.		30	3 »
Спаситель, бригъ.	Почет. гр. Д. Хаджопуло и Керч. житель г. Колифати.	А. Коколи.		71	6 »
Архангелъ Михаилъ, требака.	Керч. житель Д. Петровъ.	Г. Амоксиди.		15	3 »
Св. Николай, шкуна.	Онъ же, Петровъ.	А. Минети.	Въ Аксайск. станицѣ, 1853, изъ сосны и дуба.	$41^{2}/_{3}$	4 »
Св. Митрофаній, требака.	Поч. граж. Д. Хаджопуло.	Н. Гарби.	Въ Рост., 1856, изъ сосны и дуба.	58	3 »
Св. Петръ, требака.	Керчен. мѣщ. Т. Шевченко.	Самъ шк.	Въ Рост., 1845, изъ сосны и дуба.	$12^{3}/_{4}$	2 »
Св. Михаилъ, требака.	И. Лазаровичъ.	Тоже.	Въ Рост., 1856, изъ сосны и дуба	$37^{1}/_{2}$	4 »
Св. Спиридонъ, шкуна.	Ф. Ивановичъ.	Л. Николичъ.	Въ Рост., 1856. изъ сосны и дуба.	55	3 »
Св. Марія Магдалина, треб.	П. Бамбури.	Самъ шк.	Купленъ въ Кер. Изъ сосны и дуба.	$33^{1}/_{2}$	2 »
Славяно, шк.	П. Становичъ.	Самъ шк.	Тоже.	$66^{1}/_{4}$	4 »
Св. Петръ и Павелъ, шкуна.	П. Кипріоти.	Самъ шк.	Въ Рост., 1852, изъ сосны и дуба.	$70^{3}/_{4}$	6 »
Евангелистрія, шкуна.	Д. Кипріоти.	Самъ шк.	Въ Аксайск. стан. изъ сосны и дуба.	$45^{2}/_{3}$	3 »
Св. Николай, шкуна.	Г. Калафати сътоварищами.	В. Зубовъ.	Въ Рост., 1844, изъ сосны и дуба.	45	3 »

Агеи, треб.	Г. Калафати.	А. Ивановъ.	Купленъ въ Керчи изъ сосны и дуба.	26	2 чел.
Апостолъ Филиппъ, требака.	И. Хаджопуло.	А. Коколи.	Въ Ростовѣ, 1842, изъ сосны и дуба.	25	2 »
Сильный Царь Степанъ, шк.	Кер. вольн. матросъ Б. Кочетановичъ.	А. Колиниченко.	Въ Ростовѣ, 1845, изъ сосны и дуба.	75	6 »
Св. Изосимъ и *Саввватій*, треб.	Почет. гр. Ѳ. Митровъ.	А. Повкунъ.	Купленъ въ Таганрогѣ, изъ с. и д.	32	3 »
Св. Николай, требака.		Ф. Вовкъ.	Въ Качалинской ст. 1843, изъ с. и д.	29	2 »
Св. Николай, шкуна.	Кузьма Габріолато.	Самъ шкиперъ.	Въ Ростовѣ, 1856, изъ сосны и дуба.	54¼	5 »
Фортуната, шкуна.	Кер. куп. П. Куесовичъ.	И. Руссовичъ.	Въ Ростовѣ, 1855, изъ сосны и дуба.	58½	5 »
Св. Георгій, требака.	Кер. вольн матросъ К. Арабаджоглу.	Самъ шкиперъ.	Въ Турціи, 1856, изъ сосны и дуба.	30	3 »
	Еникальскіе жители:				
Св. Николай, шартина(?)	Г. Калафати.	Грекъ Вангели.	Неизвѣстно.	45	3 »
Св. Николай, требака.	А. Маринаки.	Ольховскій.	— —	33	3 »
Св. Петръ и *Павелъ*, треб.	Дворянинъ Г. Елисафовъ.	Аксеновъ.	— —	25½	3 »
Спаситель, шкуна.	Дворянинъ П. Елисафовъ.	И. Метакса.	— —	71	6 »
Св. Николай, требака.	Д. Деспотули.	Миконяти.	— —	30	3 »
Св. Николай, шкуна.	Н. Деспотули.	К. Яни.	— —	20	2 »
Св. Николай, требака.	Я. Кацадаки.	Г. Улуда.	— —	21	2 »
Св. Василій, шкуна.	Керч. житель К. Михайловъ съ товарищемъ.	П. Терпуси.	Въ Ростовѣ, 1856, изъ сосны и дуба.	45	3 »
Славяно, шк.	Керч. купецъ П. Руссовичъ.	Самъ шкиперъ.	Въ Ростовѣ, 1852, изъ сосны и дуба.	66½	5 »

II.

КОММЕРЧЕСКІЯ СУДА АЗОВСКИХЪ ПОРТОВЪ.

а) Таганрогскаго порта.

Имя и родъ судовъ.	Судохозяева.	Шкипера.	Гдѣ, когда и изъ чего построены.	Ласты.	Экипажи.
Дальняго плаванія.					
Посидонъ, бр.	Таганрогскій 2-й гильдіи купецъ Діонисій Кундури.	А. Ламбири.	Куплены въ Константинополѣ въ 1856 и 1857 годахъ. Постр. изъ сосны и дуба.	104½	Штурман. 1, матрос. 6 (иностранцы).
Ахиллесъ, бр.		П. Фіорентино.		103	Штурман. 1, матрос. 5 (иностранцы).
Св. Николай, шкуна.		Э. Метакса.		58	Штурман. 1, матрос. 5 (иностранцы).
Св. Николай, бригъ.		С. Росолимо.		102½	Штурман. 1, матрос. 8 (иностранцы).
Одигитрія, бр.	Титулярн. совѣтница М. Кіаловская.	П. Мусури.	Купленъ въ Таганрогѣ 1857 г. изъ сосны и дуба.	99	Штурман. 1, матрос. 8 (иностранцы).
Св. Константинъ, бригъ.	Ейск. купецъ Запанди.	Д. Вергонти.	Купленъ въ Таганрогѣ 1856 г. изъ сосны и дуба.	101½	Штурман. 1, матрос. рус. 1, иностранц. 1.
Каботажныя.					
Св. Николай, требака.	Эйскій купецъ Маркъ Вальяно.	Д. Ставрино.	Постр. въ посадѣ Азовѣ, 1847, изъ сосны и дуба.	18⅓	3 матр.
Бож. Матерь, шкуна.		П. Грассо.	Въ Ростовѣ, 1857, изъ сосны и дуба.	33	4 »
Св. Михаилъ, шкуна.		Д. Димаки.	На Дону, въ имѣніи Потемкина, 1856, изъ сосны и дуба.	49½	4 »
Св. Петръ, требака.		М. Арсени.	Въ Качалинской станицѣ, 1853, изъ сосны и дуба.	37	4 »

Св. Екатерина, требака.		Д. Перати.	Въ Ростовѣ, 1856, изъ сосны и дуба.	41 2/3	4 матр.
Св. Ѳедоръ, шкуна.	Эйск. купецъ, иностр. гость. П. Маріолаки.	Ѳ. Дубровенко.	Тоже.	41 2/3	4 »
Дубовка, шкуна.		П. Андреа.	Тоже, 1857 г.	50	4 »
Матильда, шк.	Таганрог. купеч. сынъ П. де-Росси и вольный матросъ П. Захарото.	П. Захарото.	Въ Ростовѣ, 1856, изъ сосны и дуба	29 1/4	3 »
Ильперсеверанте, шкуна.		В. Захарото.	Въ Таганрогѣ, 1857, изъ сосны и дуба.	29 1/4	3 »
Мальвина, шкуна.	Таган. купецъ Іосифъ Скиліоти.	Ф. Скиліоти.	Въ Таганрогѣ, 1838, изъ сосны и дуба.	55	5 »
Евгенія, шкуна.	Бердян. купецъ Д. Ласкараки.	Г. Ангистраки.	Въ Мальтѣ, 1856, изъ сосны и дуба.	39	5 »
Св. Георгій, требака.	Эйск. купецъ, иностр. гость Д. Петрококино	Г. Ставро.	Въ Таганрогѣ, 1851, изъ сосны и дуба.	25	3 »
Надежда, шкуна.	Таганр. мѣщ. И. Ликсардопуло.	М. Петрики.	На Хопрѣ, въ Борисоглѣбскѣ, 1857, изъ сосны и дуба.	33 1/3	4 »
Св. Герасимъ, требака.	Таганр. вольн. матр. Г. Звороно.	Самъ шкиперъ.	Въ Ростовѣ 1856, изъ сосны и дуба.	37 1/2	4 »
Св. Николай, шкуна.	Русс. под. Ставро Звороно.	Харламъ Звороно.	Въ Ростовѣ, 1854, изъ сосны и дуба.	29 1/3	4 »
Св. Надежда, шкуна.		Х. Барбани.	Въ Ростовѣ, 1857, изъ сосны и дуба.	41 2/3	4 »
Св. Николай, шкуна.	Одесс. куп. Ѳ. Родоконаки.	П. Плати	Тоже.	37 1/2	4 »
Надежда, шкуна.	Таганр. мѣщ. В. Верготи.	Самъ шкиперъ.	Тоже.	50	5 »
Св. Михаилъ, тендеръ.	Наслѣдникимѣщан. А. Верготи.	А Пандеоки	Тоже.	28	2 »
Св. Гѣоргій, шкуна.	Бердян. купецъ И. Делапорта.	Панаги Минай.	Въ Фіумѣ. (близь Тріеста), 1853, изъ дуба.	58 1/2	5 »

Св. Афанасій, требака.	Бердян. купецъ И. Делапорта.	М. Джоржато.	Въ Константинополѣ, 1856, изъ дуба.	34½	3 матр.
Св. Георгій, шкуна.		К. Ладыко.	Въ Ростовѣ, 1857, изъ сосны и дуба.	37½	3 »
Св. Николай, шкуна.	Таганр. вольнон. матр. Панаги Ѳома.	Самъ шкиперъ.	Въ Ростовѣ, 1854, изъ сосны и дуба.	37½	2 »
Панагія Индреймасъ, шкуна.	Эйск. купецъ Е. Юрди.	Я. Николичъ.	На островѣ Идро, 1856, изъ дуба.	22	2 »
Св. Екатерина, шкуна.	Таганр. купецъ М. Петрококино.	Д. Каравья.	Въ Ростовѣ, 1852, изъ сосны и дуба.	45⅔	4 »
Св. Николай, требака.	Ейск. купецъ Синоди Поповъ.	В. Слесарь.	Тамъ же, 1856, изъ сосны и дуба.	30⅔	4 »
Св. Митрофаній, шкуна.	Мѣщанинъ С. Малиновичъ.	Самъ шкиперъ.	Тамъ же, 1852, изъ сосны и дуба.	46	4 »
Св. Петръ и Павелъ, шкуна.	Ейск. купецъ Ѳ. Крассе.	Г. Доскато.	Тамъ же, 1854, изъ сосны и дуба.	37½	4 »
Меотисъ, шкуна.	Таган. купецъ І. Димитраки.	А. Ленгопуло.	Близъ Афинъ, 1856, изъ сосны и дуба.	31	3 »
Викторія, требака.	Одесс. купецъ И. Ралли.	А. Рафтопуло.	Въ Ростовѣ, 1857, изъ сосны и дуба.	25	3 »
Св. Евдокія, шкуна.	Бердян. купецъ Д. Ласкараки.	А. Спатти.	Въ Ростовѣ, 1856, изъ сосны и дуба.	37½	4 »
Евангелистрія шкуна.	Таганр. мѣщ. Н. Антоновъ.	Д. Каланархопуло.	Въ Греціи, 1856, изъ сосны и дуба.	26	3 »
Св. Николай, требака.	Д. Ласкараки.	Н. Діоманди.	Въ Ростовѣ, 1848, изъ сосны и дуба.	48⅓	5 »
Св. Николай, требека.	Таганр. мѣщ. В. Верготи.	А. Звороно.	Въ посадѣ Азовѣ, 1847, изъ сосны и дуба.	36½	4 »
Надежда, шкуна.	Керч. житель Н. Арсени.	Самъ шкиперъ.	Въ Ростовѣ, 1856, изъ сосны и дуба.	41⅔	3 »
Св. Владиміръ, тендеръ.	Ейск. мѣщ. С. Крассе.	С. Ликсардопуло.	Въ Азовѣ, 1857, изъ сосны и дуба.	25	3 »
Св. Герасимъ, требака.	Ейск. купецъ М. Вальяно.	Г. Ѳеодори.	Въ Ростовѣ, 1855, изъ сосны и дуба.	37½	4 »

Ной, требака.	Херсон. мѣщанка Т. Бабаева.	Д. Метакса.	Въ Николаевѣ, 1856, изъ сосны и дуба.	40	4 матр.
Св. Николай, шкуна.	Ейск. купецъ М. Кумба.	М. Яни.	Въ Азовѣ, 1848, изъ сосны и дуба.	33½	4 »
Св. Николай, шкуна.	Вольн. матросъ М. Целенти.	Самъ шкиперъ.	Въ Аксайск. станицѣ, 1853, изъ сосны и дуба.	23	3 »
Марія, шкуна.	Ейск. купецъ Синоди Поповъ.	М. Руссо.	Въ Ростовѣ, 1856, изъ сосны и дуба.	35	4 »
Адмиралъ Нахимовъ, шкуна.	Ейск. купецъ М. Вальяно.	Н. Маркопуло.	Въ Ростовѣ, 1857, изъ сосны и дуба.	46	5 »
Св. Николай, шкуна.	Таганр. мѣщ. Д. Фиксаки.	М. Камбуровъ.	Въ Ростовѣ, 1845, изъ сосны и дуба.	21	4 »
Св. Андрей, бригъ.	М. Цвѣтковичь.	Самъ шкиперъ.	Въ Ростовѣ, 1857, изъ сосны и дуба.	44½	5 »
Донъ, требака.	Иностранецъ Ф. Боне.	М. Сагайда.	Въ Таганрогѣ, 1852, изъ сосны и дуба.	36	4 »
Л. Аммиціи, шкуна.	Таганр. купеч. сынъ Де-Росси.	А. Кочетковъ.	Въ Ростовѣ, 1856, изъ сосны и дуба.	41⅔	5 »
Св. Николай, тендеръ.	Ростов. мѣщ. А. Долгій.	Самъ шкиперъ.	Въ Ростовѣ, 1854 изъ сосны и дуба.	41⅔	4 »
Св. Софія, шкуна.		В. Деспотули.	Въ Растовѣ, 1857, изъ сосны и дуба.	50	5 »
Св. Николай, шкуна.		Г. Карановъ.	Въ Павловскѣ, (Воронеж. губ.), 1857, изъ сосны и дуба.	47	4 »
Таганрогъ, шк.	Ейск. купецъ А. Аверино.	М. Попандопуло.	Тамъ же, 1857, изъ сосны и дуба.	38	4 »
Св. Антоній, шкуна.		А. Костопуло.	Въ Ростовѣ, 1856, изъ сосны и дуба.	50	5 »
Православный, шкуна.		Г. Анкулато.	Въ Таганрогѣ, 1856, изъ с. и д.	60	6 »
Св. Антоній, шкуна.	Одесс. купецъ Ѳ. Родоконаки.	К. Андреа.	Тоже.	55	6 »
Св. Іоаннъ, шкуна.		Г. Коровья.	Тоже.	43	5 »

Маріупольская БожіяМатерь, шкуна.	Вольн. матросъ Траганудаки.	Самъ шкиперъ.	Тоже.	54½	5 матр.
Св. Николай, требака.	Маріуп. купецъ Н. Палеологъ.	И. Симоновичъ.	Въ Ростовѣ, 1848, изъ сосны и дуба.	45	5 »
Три Святителя, тендеръ.	Ейск. купецъ М. Вальяно.	А. Гринько.	Въ Ростовѣ, 1854, изъ сосны и дуба.	36	3 »
Св. Николай, требака.	Вольн. матросъ Г. Тесовичъ.	Самъ шкиперъ.	Въ Ростовѣ, 1840, изъ сосны и дуба.	25	3 »
Св. Николай, шкуна.	Бердян купецъ И Делапорта.	Н. Степковичъ.	Въ Ростовѣ, 1854, изъ сосны и дуба.	50	5 »
Св. Троица, шкуна.	Ейск. купецъ. Ѳ. Іордановъ.	Ѳ. Панаіоти.	На о. Санторино, 1856, изъ дуба.	28	4 »
Св. Іоаннъ, бригъ.	Таган. мѣщ Д. Діомандиди.	К. Яни.	Въ Ростовѣ, 1856, изъ сосны и дуба.	66½	5 »
Св. Николай, шкуна.	Бердян. купец. Д. Ласкораки.	Н. Чути.	Тоже.	46	5 »
Св. Георгій, требока.	Ейск. купецъ Е. Юрди.	П. Яни.	Въ Ростовѣ, 1853, изъ сосны и дуба.	16⅔	2 »
Св. Іоаннъ, требака.	Таган. купец. И. Педемонте.	Т. Чуковичъ.	Въ Ростовѣ, 1843, изъ сосны и дуба.	29	4 »
Св. Николай, шкуна.	Таган. почет. граж. Ѳ. Лукичъ.	Н. Кочетковъ.	Въ Ростовѣ, 1845, изъ сосны и дуба.	50	4 »
Св. Анна шкуна.		И. Кочетковъ.	Въ Ростовѣ, 1857, изъ сосны и дуба.	47½	4 »
Св. Николай, шкуна.	Таган. купец Ѳ. Крассе.	И. Гавала.	Въ Качалинской ст., 1857, изъ с. и д	35½	4 »
Св. Діонисій, требака.	Таган. купецъ И. Крассе.	С. Мандзавино.	Въ Таганрогѣ, 1857, изъ с. и д.	35	4 »
Св. Константинъ, шкуна.	Ейск. купецъ Е. Юрди.	Е Гавриловъ.	Въ Ростовѣ, 1857, изъ сосны и дуба.	30	4 »
Идра, шкуна.		А. Цубалосъ.	Въ Ростовѣ, 1853, изъ сосны и дуба.	36	4 »
Св. Николай, тендеръ.	Одес. купецъ И. Ралли.	К. Амурьяно.	Въ Ростовѣ, 1851, изъ сосны и дуба.	25	2 »
Св. Александръ, шкуна.		А. Пышной.	Въ Ростовѣ, 1853, изъ сосны и дуба.	45⅔	2 »
Св. Митрофаній, шкуна.	Ейск. купецъ Синоди Поповъ.	К. Георгаки.	Въ Ростовѣ, 1854, изъ сосны и дуба.	54	5 »

Спаситель, шк.	Керч. мѣщан. П. Коколи.	Самъ шкиперъ.	Въ Ростовѣ, 1857, изъ сосны и дуба.	41½	4 матр.
Св. Николай, требака.	Мѣщ. Черн. губ. М. Шаденко.	Самъ шкиперъ.	Въ Таган. 1855, изъ сосны и дуба.	30½	3 »
Св. Николай, требака.	Бердян. купецъ Ѳ. Янчичъ.	Самъ шкиперъ.	Въ Аксайск. станицѣ, 1856, изъ с. и д.	41⅔	4 »
Три Святителя, требака.	Онъ же.	Г. Киріази.	Въ Херсонѣ, 1856, изъ сосны и дуба.	30	3 »
Св. Іоаннъ шкуна.	Берд. купчиха К. Ласкараки.	В. Панѣвинъ.	Въ Аксайск. стан. 1847, изъ с. и д.	42	5 »
Св. Николай, требака.	Ейск. купецъ М. Вальяно.	И. Лаврентьевъ.	Въ имѣніи Потемкина, на Донцѣ, 1854, изъ с. и д.	37½	6 »
Докторъ, требака.	Берд. купецъ И. Гамерле.	И. Додичъ.	Въ Тріестѣ, 1855, изъ сосны и дуба.	43½	4 »
Св. Николай, требака.	Одесс. купецъ И Разли.	О. Свясло.	Въ Ростовѣ, 1853, изъ сосны и дуба.	32	3 »
Св. Георгій, требака.	Керч. мѣщ. А. Кондояни.	І. Калаврія.	Въ Таганр. 1852, изъ сосны и дуба.	15	2 »
Евангелистрія, требока.	Таганр. мѣщ М. Дроссо.	Самъ шкиперъ.	Тоже.	33½	4 »
Рѣзвая, шкуна.	Чиновница А. Кравцова.	К. Періаловъ.	Тоже.	49½	4 »
Св. Николай, требака.	Керч. мѣщ. П. Мерша и К°.	Самъ шкиперъ.	Въ Ростовѣ, 1856, изъ сосны и дуба.	29¼	3 »
Св. Георгій, шкуна.	Таганр. мѣщ. В. Лазаревъ.	П. Марко.	Въ пос. Азовѣ, 1846, изъ с. и д.	29⅓	3 »
Св. Екатерина, требака.	А. Якуличъ.	Самъ шкиперъ.	Въ Ростовѣ, 1856, изъ сосны и дуба.	29¼	4 »
Элеуса, требака.	Чиновница М. Кіановская.	Г. Ламбардаки.	Въ Таганр. 1857, изъ сосны и дуба.	10	2 »
Евангелистрія, шкуна.	Ейск. купецъ А. Авверино.	П. Мусури.	Въ Греціи, 1856, изъ сосны и дуба.	44	4 »
Іоаннисъ, шкуна.	Онъ же.	К. Георги.	Тоже.	43	4 »
Алексѣй Божій человѣкъ, шкуна.	Таган. купецъ Д. Алексопуло.	Ѳ. Кочетковъ.	Въ Таганр. 1847, изъ сосны и дуба.	59½	4 »

Одигитрія, бригъ.	Чиновница М. Кіановская.	П. Фока.	Въ имѣніи Потемкина, на Донцѣ, 1853, изъ с. и д.	99	7 матр.
Св. Александръ Невскій, шкуна.	Ейск. купеч. гость К. Ландеръ.	А. Мартыновичъ.	Въ Ростовѣ, 1847, изъ сосны и дуба.	41²/₅	5 »
Св. Николай, требака.	Онъ же.	М. Руссовичъ.	Въ Аксайск. стан. 1856 изъ с. и д.	41¹/₂	5 »
Св. Андрей,	Купецъ И. Лазаровичъ.	С. Павловичъ.	Въ Ростовѣ, 1854, изъ сосны и дуба.	41	4 »
Три Святителя, тендеръ.	Казен. крестьянинъ А. Шелестенко.	Самъ шкиперъ.	Въ Аксайск. стан. 1853, изъ с. и д.	27	3 »
Св. Николай, требака.	Ейск. купецъ Синоди Поповъ.	П. Арсени.	Въ Ростовѣ, 1843, изъ с. и д.	33	4 »

Отправлены за границу: *Посидонъ*, *Ахиллесъ*, *Св. Николай*, (шкуна) и *Св. Николай* (бригъ) — суда купца Д. Кундури, въ Англію, съ грузомъ пшеницы; бригъ *Одигитрія* (г-жи Кіаловской) — въ Константинополь съ грузомъ пшеницы и рогожъ; бригъ *Св. Константинъ* (купца Запанди) — въ Константинополь и Англію, съ грузомъ коровьяго масла и пшеницы. Званіе шкиперовъ, какъ и въ предыдущемъ спискѣ, не показано.

б) Бердянскаго порта.

Имя и родъ судовъ.	Судохозяева.	Шкипера.	Гдѣ, когда и изъ чего построены.	Ласты.	Экипажи.
Дальняго плаванія.					
Царь Константинъ, шкуна.	Почетн. гражданинъ Н. Кобозевъ.	И. Бокалъ.	Въ Бердянскѣ, 1857, изъ сосны и дуба.	100	7 матр.
Св. Николай, бригъ.	Керч. купецъ А. Властарь.	Д. Доко.	Купленъ въ Таганрогѣ, 1857, изъ сосны и дуба.	138	5 »

Св. Николай, бригъ.	Урядникъ Войска Донск. И. Крывовитченко	А. Колпаковъ.	Въ Ростовѣ, 1857, изъ сосны и дуба.	116 2/3	7 матр.
Миландро, бр.	Керч. купецъ И. Лазоровичъ съ товарищемъ.	Самъ шкиперъ.	Тоже.	133 1/4	10 »
	К а б о т а ж н ы я.				
Св. Анна, шкуна.	Почетн. гражданинъ Н. Кобозевъ.	Е. Куриленко.	Въ Берд. 1846, изъ сосны и дуба.	70	6 матр.
Святославъ, требака.		И. Гребановъ.	Въ Ростовѣ, 1847, изъ сосны и дуба.	58 1/4	5 »
Миръ, шкуна.	Берд. купецъ М. Пайкусъ.	А. Попандопуло.	Неизвѣстно.	14	4 »
Македонія, требака.		Г. Стазаферо.	Тоже.	30	4 »
Св. Илія, шкуна.		И. Доникъ.	Въ Берд. 1857. изъ сосны и дуба.	55	5 »
Три Святителя, шкуна.		М. Руссовичъ.	Въ Азовѣ, 1848, изъ сосны и дуба.	28	3 »
Св. Николай, шкуна.		М. Андрановичъ.	Въ Ростовѣ, 1847, изъ сосны и дуба.	41 2/3	4 »
Волчей (?), шкуна.	Берд. купецъ Е. Джентиле.	В. Корсуповъ.	Тамъ же, 1845, изъ сосны и дуба.	41 2/3	3 »
Штафета Нова, требака.			Неизвѣстно.	22	4 »
Единство, требока.		Н. Зоричъ.	Тоже.	22	4 »
Св. Троица, шкуна.		Х. Кирьяковъ.	Тоже.	16	3 »
Св. Павелъ, ботъ.		А. Юринъ.	Въ Берд. 1856, изъ сосны и дуба.	11	3 »
Азовъ, шкуна.	Берд. купецъ И. Дельта.	К. Крывко.	Купл. въ Констант. въ 1856, изъ с. и д.	29	3 »
Амалія, шкуна.	Берд. купецъ Иванъ Гемерли.	П. Бѣлоуничъ.	Въ Аксайск. ст. 1845, изъ с. и д.	45 1/4	4 »
Св. Николай, ботъ.		М. Шустенко.	Въ Азовѣ, 1847, изъ сосны и дуба.	32 1/2	3 »

Меркурій, требака.	Берд. купецъ И. Гомерли.	И. Свѣшниковъ.	Въ Ростовѣ, 1856, изъ сосны и дуба.	37 1/6	6 матр.
Примѣрный, ботъ.		К. Горбаненко.	Въ Берд., 1851, изъ сосны и дуба.	25	3 »
Св. Антоній, требака.		Д. Копсевичъ.	Въ Ростовѣ, 1847, изъ сосны и дуба.	16 2/3	2 »
Св. Стефанъ, ботъ.		Н. Дорозовъ.	Въ Ростовѣ, 1853, изъ с. и д.	22 1/2	2 »
Св. Калина, ботъ.	Берд. купецъ Францъ Бонне.	Ф. Симбирскій.	Въ Растовѣ, 1847, изъ с. и д.	22 /2	2 »
Св. Іоаннъ, ботъ.		В. Серебрянскій.	Тоже.	16 2/3	2 »
Св. Николай, ботъ.		А. Сорокинъ.	Тамъ же, въ 1853.	22 1/4	3 »
Младая Машенька, шкуна.		И. Галаганенко.	Въ Берд. 1857, изъ д. и с. *обш. цинк.*	58	5 »
Св. Георгій, ботъ.	Берд. купецъ В. Ѳеологъ.	В. Близна.	Купленъ въ 1856, изъ сосны и дуба.	10	1 »
Идда, требака.		И. Катериненко.	Тоже.	20 1/2	4 »
Тербилле, шкуна.		І. Франковичъ.	Въ 1857 построены въ Ростов. изъ с. и дуба.	41	5 »
Санктпьеръ-Дорено, шкуна	Берд. иностр. гость Л. Турбино.	Д. Випелло.	Въ 1851	45 2/3	5 »
Инванчебиле, шкуна.		М. Янковичъ.	Въ 1856	41 1/2	5 »
Св. Юзефъ, катеръ.		И. Дименато.	Купленъ въ 1857, изъ сосны и дуба.	14	2 »
Всѣхъ Святыхъ, шкуна.	Берд. купецъ Я. Бертулло.	К. Каляденко.	Постр. въ Херсонѣ, 1852, изъ с. и д.	98	5 »
Св. Николай, шкуна.	Берд. купецъ И. Головковъ.	Г. Богуненко.	Купленъ въ 1856, изъ сосны и дуба.	30	3 »
Св. Николай, шкуна.		Н. Дмурашевичъ.	Постр. въ 1853, на берегу Днѣпра.	55	4 »
Св. Павелъ, требака.	Берд. купецъ Я. Байдаковъ.	В. Ильичъ.	Въ Ростовѣ, 1856, изъ сосны и дуба.	45	4 »
Св. Николай, шкуна.	Берд. купецъ Ф. Матіасъ.	И. Прохоровъ.	Тоже.	50	6 »

Св. Петръ и Павелъ, шкуна.	Берд. купецъ Ѳ. Бурлаченко.	И. Шатаповъ.	Въ Ростовѣ, въ 1855, изъ с. и д.	33½	3 матр.
Св. Николай, бригъ.	Берд. купецъ И. Волохинъ.	Ѳ. Сорокинъ.	Въ Херсонѣ, въ 1850, изъ с. и д.	125	8 »
Св. Варфаломей, требока.	Наслѣд. Берд Я. Мерлака.	А. Будинскій.	Въ Берд., 1856. изъ сосны и дуба.	17	3 »
Марія Нунціата, бригъ-шкуна.	Берд. купецъ Л. Теркинчи и иностр. Л. Дуранте.	Х. Таркинчъ.	Въ Берд., 1849, изъ сосны и дуба.	52	4 »
Маріуполь, требока.	Берд. иностр. гость С. Иванковичъ.	Ф. Сѣровичъ.	Неизвѣстно.	38	2 »
Св. Николай, шкуна.	Берд. иностр. гостьН. Лучичъ.	С. Позонскій.	Въ Ростовѣ, 1856, изъ сосны и дуба.	45½	5 »
Амалія, шкуна.	Онъ же.	И. Краленичъ.	Тоже.	60	5 »
Дома, шкуна.	Берд. иностр. гость Н. Лупа.	К. Непомнящій.	Куплена въ 1857.	45	2 »
Адель, шкуна.	Иностр. гость М. Кулисичъ.	И. Адрамовичъ.	Въ Ростовѣ, 1856, изъ сосны и дуба.	37½	4 »
Св. Іоаннъ, шкуна.	Иностр. гость К. Карапата.	А. Кондопуло.	Тоже.	40	4 »
Св. Іоаннъ Предтеча, требака.	Иностр. гость Г. Амбаноопуло.	Д. Каланархопуло.	Въ Ростовѣ, 1857, изъ сосны и дуба.	25	4 »
Евангелистрія, бомбарда (?)	Иностр. гость Д. Куппа.	А. Лікіардопуло.	Куплена въ 1857, изъ с и д.	34	4 »
Св. Минай, шкуна.	Онъ же.	— —	Въ Ростовѣ, 1854, изъ сосны и дуба.	33½	4 »
Св. Николай, требака.	Иностр. гость И. Ковачевичъ.	З. Хайджи-Георги.	Куплена въ 1856, изъ с. и д.	28½	4 »
Св. Анна и Марія, катеръ.	Берд. мѣщан. А. Петричъ.	С. Иваненко.	Въ Ростовѣ, 1857. изъ сосны и дуба.	25	2 »
Св. Анна и Катерина, требака.	Онъ же.	В. Кучеровъ.	Тоже.	30	2 »
Св. Николай, шкуна.	Онъ же.	А. Петричъ.	Тоже.	46½	4 »
Св. Николай, требака.	Берд. мѣщан. С. Руссовичъ.	Самъ шкиперъ.	Тоже.	25	2 »

Св. Пр. Илія, требака.	Рост. куп. сынъ Д. Бондыревъ.	Самъ шкиперъ.	Въ Ростовѣ, 1853, изъ с. и д.	33 1/3	4 мтр.
Св. Николай, шкуна.	Донск. казакъ Г. Морсковъ.	Самъ шкиперъ.	Въ Ростовѣ, 1856, изъ с. и д.	50	5 »
Царь Константинъ, шкуна.	Донск. казакъ С. Смирновъ.	Самъ шкиперъ.	Въ Ростовѣ, 1857, изъ с. и д.	58 2/3	5 »
Св. Михаилъ, шкуна.	Донск. казакъ Л. Ананаевъ.	С. Коломейцовъ.	Въ Новочеркаскѣ, 1851, изъ с. и д.	58 1/3	4 »
Св. Илія, бригъ.	Казакъ И. Шейкинъ.	Е. Халшченко	Въ Аксайск. ст. 1839, изъ с. и д.	79	5 »
Св. Іоанъ Богословъ, шкуна.	Казакъ С. Грековъ.	Самъ шкиперъ.	Въ Ростовѣ, 1856, изъ с. и д.	50	4 »
Св. Николай, шкуна.	Казакъ И. Бахмутовъ.	П. Матвѣевъ.	Въ Аксайск. ст. 1856, изъ с. и д.	54 1/4	5 »
Св. Аполинарій, шкуна.	Казакъ С. Дудниковъ.	И. Моринъ.	Въ Ростовѣ, 1856, изъ с. и д.	45 3/4	3 »
Св. Николай, шкуна.	Казакъ П. Поляковъ.	Самъ шкиперъ.	Въ Ростовѣ, 1856 и 1857, изъ с. и д.	50 1/4	4 »
Св. Іоаннъ.	Казакъ Ѳ. Поляковъ.	Е. Бородавкинъ.	Тоже.	50	7 »
Св. Николай,	Казакъ Н. Коротковъ.	М. Коротковъ.	Тоже.	33	4 »
Св. Георгій. шкуна.	Казакъ А. Пашенсковъ.	Самъ шкиперъ.	Въ Аксайск. ст. въ 1847. изъ с. и д.	41 2/3	3 »
Св. Ев. Маркъ. шкуна.	Казакъ А. Чаусовъ.	Самъ шкиперъ	Въ Ростовѣ, 1856, изъ с. и д.	45 3/4	2 »
Константинъ и Елена, шкуна.	Казакъ С. Артамоновъ.	И. Медвѣдевъ.	Въ Ростовѣ, 1857, изъ с. и д.	60	5 »
Св. Іоаннъ, Предтеча, бр.	Казакъ В. Бондыревъ.	Самъ шкиперъ.	Неизвѣстно.	75	6 »
Св. Михаилъ, требака.	Онъ же.	Д. Долинскій.	Тоже.	35	3 »
Св. Василій, требака.	Казакъ И. Бондыревъ.	П. Косьяненко.	Тоже.	25	2 »
Св. Николай, требака.	Керч. жит. И. Георгандопуло.	М. Педько.	Въ Азовѣ, 1846, изъ с. и д.	33	3 »
Св. Николай, ботъ.	А. Димопуло и И. Гребановъ.	И. Гребановъ.	Въ Ростовѣ, 1856, изъ с. и д.	11 2/3	2 »

Ботъ безъ имени.	А. Попандопуло.	Я. Педько.	Въ Берд., 1856, изъ с. и д.	10	1 матр.
Св. Николай, шкуна.	Одес. мѣщ. К. Маркари.	Самъ шкиперъ.	Въ Ростовѣ, 1857, изъ с. и д.	37½	3 »
Андрей первозванный, требака.	Керч. жит. Ф. Ивановъ.	П. Вуіовичъ.	Въ Азовѣ, 1850, изъ с. и д.	24½	2 »
Св. Николай, требака.	Вольн. матр. Х. Панаіоти.	Самъ шкиперъ.	Въ Ростовѣ, 1856, изъ с. и д.	33⅓	3 »
Вѣра, Надежда и Любовь, шкуна.	Поселянинъ Х. Конселуковъ.	А. Козоковъ.	Въ Ростовѣ, 1853, изъ с. и д.	29	3 »
Св. Илія, шкуна.	Донск. урядн. И. Кривовитченко.	П. Ключниковъ.	Въ Ростовѣ, 1857, изъ с. и д.	45⅔	5 »
Св. Николай, шкуна.	Вольн. матр. Д. Кондури.	Самъ шкиперъ.	Въ Ростовѣ, 1854, изъ с. и д.	58⅓	5 »
Св. Николай, требака.	Почет. гражд. М. Дрешковичъ	Т. Василенко.	Въ Ростовѣ, 1856, изъ с. и д.	37½	2 »
Св. Матѳій, требака.	Вольн. матр. М. Тимошевск.	Д. Тимошевскій.	Въ Ростовѣ, 1843, изъ с. и д.	31¾	4 »
Св. Михаилъ, шкуна.	Ростов. куп. В. Кривошапкинъ	Самъ шкиперъ.	Въ Ростовѣ, 1855, изъ с. и д.	58⅓	5 »
Св. Николай, требока,	Ростов. куп. В. Калюженко.	В. Зленко.	Въ Ростовѣ, 1856, изъ с. и д.	33⅓	3 »
Нахимовъ, бригъ.	Донс. ротмист. К. Дмитровъ.	И. Петрушенко.	Неизвѣстно.	83⅓	4 »
Маріупольская Божія Матерь, шкуна.	Керч. жит. Н. Тренапудаки.	Самъ шкиперъ.	Въ Ростовѣ, 1856, изъ с. и д.	58⅓	5 »
Св. Пантелеймонъ, шкуна.	Ростов. куп. Ѳ. Москалевъ.	А. Москалевъ.	Въ Ростовѣ, 1847, изъ с. и д.	58⅓	5 »
Константинополь, требака.	Таганр. куп. Д. Кундури.	М. Дефонсъ.	Куп. въ Константинопл. 1857, изъ с. и д.	23	2 »
Донъ, бригъ.	Полковникъ В. Дюминъ.	И. Купапкинъ.	Въ Ростовѣ, 1854, изъ с. и д.	66⅔	2 »
Надежда, требака.	Таганр. мѣщ. И. Липердопуло	М. Патринъ.	Въ Ростовѣ, 1857, изъ с. и д.	35¾	3 »
Св. Діонисій, требака.	Жен. Берд. куп. Авд. Ласкараки	П. Кардамеліоти.	Въ Таганрогѣ, 1841, изъ с. и д.	36⅓	5 »

Св. Іоаннъ Богословъ, бригъ.	Ростовс. куп. И. Литвиновъ.	Самъ шкиперъ.	Въ Ростовѣ, 1857, изъ с. и д.	116⅔	10 матр.
Св. Георгій, шкуна.	Ростовс. куп. К. Тарасовъ.	П. Тарасовъ.	Тоже 1848.	54¼	6 »
Св. Николай, шкуна.	Керч. мѣщ. С. Дастичъ	Самъ шкиперъ.	— 1856.	50	5 »
Св. Николай, требака.	Ростовс. мѣщ. Н. Стоянниковъ.	Я. Кисиперло.	— 1854.	33½	3 »
Св. Екатерина, шкуна.	Ростовс. куп. Г. Ивановъ.	В. Сѣраковъ.	— 1852.	62½	5 »
Миръ, требака.	Ейск. иностр. гость Д. Петрококино.	КирьякоПавло.	— 1856.	35	3 »
Св. Николай, шкуна.	Ростовс. куп. сынъ З. Вовченко и мѣщ. И. Мащенко.	З. Вовченко.	— 1857.	49	3 »
Св. Митрофаній, требака.	Ростов. мѣщ. І. и Ѳ. Еременковы.	Д. Еременко.	— 1847.	37½	4 »
Мадонадель, шкуна.	Таганр. куп. Д. Кундури.	М. Фабіани.	Куплена въ Константинопл., 1856.	30	4 »
Славянинъ, требака.	Ейск. купецъ Н. Параси.	Н. Овчинниковъ.	Куплено въ 1856, изъ с. и д.	20	3 »
Св. Николай, требака.	Херс. мѣщ. А. Тесельскій.	Самъ шкиперъ.	Въ Алешкахъ, на р. Конкѣ, 1856, изъ с. и д.	25	4 »
Михаилъ, шкуна.	Одес. купецъ Ефруси и К°.	К. Коляденко.	Въ Одессѣ, 1850, изъ с. и д.	66	2 р. под. и 2 ни
Св. Михаилъ, шкуна.	Ростов. куп. И. Спугельниковъ.	М. Загнойка.	Неизвѣстно.	50	4 русс. подд.
Св. Елена, требака.	Таган. куп. Д. Петраченко съ братьями.	А. Кавалевъ.	Тоже.	37½	5 » »
Св. Николай, шкуна.	Ейск. ин. гость И. Скараманго.	Н. Канса-коло.	Тоже.	54¼	5 » »
Св. Николай, требака.	Рост. мѣщ. Т. Дудниковъ и И. Малицкій.	И. Малицкій.	Въ Ростовѣ, 1856, изъ с. и д.	33⅓	2 » »
Св. Николай, шкуна.	Донск. казакъ И. Поляковъ.	Самъ шкиперъ.	Въ Качал. ст. 1848, изъ с. и д.	41⅔	4 » »

Въ концѣ списка, доставленнаго въ Гидрографическій Департаментъ, показаны еще суда «пришедшія въ Бердянскъ въ 1857 году безъ документовъ». Просматривая названія этихъ пришедшихъ въ Бердянскъ русскихъ судовъ и сравнивая ихъ со списками судовъ по всѣмъ портамъ Азовскаго и Чернаго морей, мы не могли разрѣшить вопроса: къ какому порту принадлежатъ эти, пришедшія въ Бердянскъ суда и почему объ нихъ упоминается, когда желаютъ получить свѣдѣнія не о пришедшихъ и не объ отшедшихъ судахъ, а о судахъ *принадлежащихъ* порту? Въ числѣ этихъ пришедшихъ судовъ есть напр., слѣдующія: *Менелао* (шкип. П. Тарасовъ), *Андрамина* (?) (шк. В. Глодевасъ, русс. подд.). Судовъ съ такими названіями нѣтъ ни въ одномъ спискѣ судовъ по портамъ Чернаго и Азовскаго морей, а изъ подданства шкиперовъ видно, что эти суда русскія. Притомъ сказано, что они занимались перевозкою груза между русскими портами.

Суда *дальняго плаванія* хотя и имѣютъ патенты на заграничное плаваніе, но «занимаются перевозкою товаровъ изъ одного россійскаго порта въ другой». Знаніе шкиперовъ неизвѣстно.

в) Маріупольскаго порта.

Имя и родъ судовъ.	Судохозяева.	Шкипера.	Гдѣ, когда и изъ чего построены.	Ласты.	Экипажи.
Дальняго плаванія.					
Лука Мембели, бригъ.	Маріупольскій иностр. гость С. Мембели.	Ф. Краелія.	Изъ сосны и дуба, въ 1856 и 1857 гг. послѣднее за границей.	82	6
Екатерина Мембели, бригъ.		И. Кассовичъ.		96	6
Балтазаръ Мембели, клиперъ.		Л. Мерчевичъ.		132	8

Каботажныя.					
Марія, шкуна.		Д. Бертуло.	— —	62	5
Кальміусъ, гальясъ.		Е. Яковъ.	1840 года.	50	4
Св. Лука, тендеръ.		Х. Ряпковъ.	1857 »	34⁶/₅	3
Св. Лука, гальясъ.		Ф. Грицына.	1852 »	22¹/₅	3
Драгица, тендеръ.	Маріупольскій купецъ Іосифъ Аморетти.	Г. Зеленый.	1857 »	22	3
Св. Вѣра, тендеръ.		В. Альченко.	1848 »	20⁸/₅	3
Констанца, тендеръ.		С. Денченко.	1857 »	20	3
Св. Лидія, тендеръ.		К. Гончаровъ.	1843 »	16⁴/₅	2
Францъ, тендеръ.		Д. Порхоменко.	1857 »	16⁴/₅	2
Домаха, тендеръ.		Н. Реутовскій.	1856 »	12¹/₅	2
Франческо Мембели, тендеръ.		Е. Цесарь.	1856 »	12¹/₅	2
Св. Николай, тендеръ		И. Бутакъ.	1856 »	12¹/₅	2
Фердинандъ, тендеръ.		С. Глущенко.	1849 »	12¹/₅	2
Св. Николай, тендеръ.	Онъ же С. Мембели.		1831 »	21	3
Св. Алексѣй, тендеръ.		А. Лоура.	1851 »	16⁴/₅	2
Титъ, тендеръ.		Я. Рябуха.	1849 »	12¹/₅	2
Варшава, тендеръ.		А. Кизименко.	1853 »	15	2
Славянскъ, шкуна.		М. Бубенко.	1855 г. изъ д.	32¹/₅	2

Сирена, шкуна.	Маріупо. куп. Іосиф. Аморети	А. Бертуло.	1856 года.	50	2
Св. Іосифъ, тендеръ.	Сардин. подд. І. Пиньони.	Г. Грищенко.	1849 »	$8^{2}/_{4}$	2
Св. Николай, гальясъ.	Маріуп. куп. А. Аморети.	Л. Пономаренко.	1854 »	16	2
Маріуполь, гальясъ.	Купеч. гость И. Вучичъ.		1854 »	16	2
Андрей Первозванный, гальясъ.	Керч. мѣщ. Ф. Ивановичъ.		1848 »	25	2
Св. Спиридонъ, шкуна.	Онъ же		1856 »	45	4
Св. Георгій, шкуна.	Маріуп. куп. И. Чубаненко.	С. Чубунчи.	1857 »	$16^{2}/_{3}$	2
Успеніе Б. Матери, гальясъ.	Маріуп. мѣщ. И. Ганжа.	И. Павловичъ.	1841 »	50	4
Св. Дмитрій, гальясъ.	Ейск. гость Д. Петрококино.	И. Дыченко.	1841 »	30	3
Св. Надежда, тендеръ.	Маріуп. куп. с. К. Чубаненко	И. Сташевскій.	1857 »	22	3
Св. Надежда, шкуна.	Маріуп. мѣщ. П. Вуличъ.	А. Вуличъ.	1853 »	75	5
Св. Ап. Павелъ, гальясъ.	Полтав. каз. С. Масковецъ.	Самъ шкиперъ.	1844 »	$23^{1}/_{3}$	3
Св. Елена, шкуна.	Маріуп. куп. М. Ковочевичъ.	И. Груша.	1847 »	47	4
Св. Николай, тендеръ.	Онъ же.	Ф. Ктиченко.	1841 »	$19^{1}/_{3}$	2
Св. Николай, гальясъ.	Онъ же.	И. Голубовичъ.	1840 »	$33^{1}/_{3}$	3
Св. Николай, тендеръ.	Онъ же.	Л. Корело.	1854 »	$20^{1}/_{2}$	2
Св. Ермолай, гальясъ.	Маріуп. мѣщ. Ю. Поповъ.	К. Бурказовъ.	1846 »	15	2
Св. Николай, шкуна.	Маріуп. мѣщ. С. Буфраки.	Самъ шкиперъ.	1848 »	43	4
Св. Анна, тендеръ.	Маріуп. куп. А. Атариновъ.	І. Калавріа.	1847 »	$33^{1}/_{3}$	3

Св. Николай, шкуна.	Д. Любишъ.	Самъ шкиперъ.	1857 года	50	4
Св. Николай, тендеръ.	Маріуп. куп. А. Хираджевъ.	М. Коломойцевъ.	1857 »	25	2
Портовыя суда.					
Св. Георгій, тендеръ.	Берд. купецъ А. Палеологъ	А. Корецкій.	1854 года.	18	2
Св. Николай, тендеръ.	Онъ же.		1854 »	12	1
Св. Андрей, тендеръ.	Онъ же.		1854 »	10	1

Суда дальняго плаванія ходятъ за границу; изъ доставленныхъ свѣдѣній не видно, чьи подданные служатъ на этихъ судахъ. Мѣсто постройки судовъ также не показано. Званіе шкиперовъ неизвѣстно.

г) Ростовскаго порта.

Каботажныя суда.	Число судовъ.	Число ластовъ.	Число матросъ.
бриговъ	1	83 1/3	8.
шкунъ	14	642	58.
требакъ	3	73	6.
лодокъ.	29	630	76.
Всего . .	47	1428 1/3	148.

Всѣ суда Ростовскаго порта принадлежатъ исключительно ростовскимъ купцамъ и мѣщанамъ и занимаются перевозкою груза отъ Ростова къ портамъ Азовскаго и Чернаго морей и обратно. Званіе шкиперовъ не показано. Въ числѣ судохозяевъ и шкиперовъ Ростовскаго порта не встрѣчается ни одной иностранной фамиліи; преимущество же остается за малороссійскими фамиліями.

Общій выводъ.

		Число судовъ.	Число ластъ.
Одесскаго порта	суда дальняго плаванія . .	23	4744
	— каботажныя и портов. (1 парох. въ 6 ласт.),	69	4997
Херсонскаго —	— каботажныя	55	3161
Евпаторійскаго	— дальняго плаванія . .	2	322
Ялтинскаго —	— каботажныя	2	$36^2/_3$
Ѳеодосійскаго—	— каботажныя	2	$68^1/_2$
Керченскаго —	— каботажныя	32	1314
Таганрогскаго—	— дальняго плаванія . .	6	568
	— каботажныя	97	3750
Бердянскаго —	— дальняго плаванія . .	4	448
	— каботажныя	105	4371
Маріупольскаго	— дальняго плаванія . .	3	310
	— каботажныя и портов. (3 тендера).	42	$1116^2/_3$
Ростовскаго —	— каботажныя	47	$1428^1/_3$
Всего въ портахъ Чернаго и Азовскаго морей		489	26675

а именно: a) по роду назначенія:

	Число судовъ.	Число ластъ.
Судовъ дальняго плаванія	38	6432
— каботажныхъ (и 4 портовыхъ) . . .	451	20243
	489	26675

b) по роду двигателя:

Пароходовъ	принадлежащихъ Обществу Русскаго пароход.	17	$4291^1/_2$
	— отдѣльн. лицамъ	3	61
	Итого пароходовъ . . .	20	$4352^1/_2$
Парусныхъ судовъ		469	$22322^1/_2$
		489	26675

Среднее число ластовъ на парусное судно, около $54^1/_2$.

Наибольшее парусное судно (одесское: Аріана) въ 225 ластовъ.

Наименьшее . . . . . 10 —

Парусныхъ судовъ, обшитыхъ мѣдью: 1; цинкомъ: 1.

Построены за границею: всѣ пароходы, а изъ числа 31 па-

рус. судна дальняго плаванія, за границей построено 14, слѣдовательно почти на половину.

Къ сожалѣнію нельзя сдѣлать раздѣленія судовладѣльцевъ по ихъ племенному происхожденію и по исповѣданію, по неимѣнію данныхъ для этого. Изъ списковъ видно только, что въ числѣ судохозяевъ наиболѣе значительныхъ находятся 18 иностр. гостей (*), а также, преимущественно лица греческаго, западно-славянскаго и потомъ еврейскаго происхожденія. Коренные же русскіе судовладѣльцы слѣдуютъ, по числу и цѣнности судовъ, въ такомъ порядкѣ: купцы, мѣщане, казаки, лица благороднаго сословія, крестьяне, вольные матросы и наконецъ вольные штурмана.

О происхожденіи и званіи шкиперовъ сообщены свѣдѣнія только изъ нѣкоторыхъ портовъ и потому мы должны ограничиться въ этомъ отношеніи слѣдующимъ указаніемъ:

Въ числѣ шкиперовъ показаны:

Отставныхъ и числящихся въ воен. морск. службѣ офицеровъ: флотскихъ, штурманскихъ и проч. (**) . . . . . 17.
Вольныхъ штурмановъ (***) . . . . . 4.
— матросовъ . . . . . 15.

О штурманахъ или шкиперскихъ помощникахъ на судахъ, не принадлежащихъ Обществу П. и Т. ничего неизвѣстно.

Составъ экипажей.

а) *На судахъ Русскаго Общества пароходства и торговли.*

Офицеровъ флота (кромѣ командировъ и со включеніемъ офицеровъ корп. штурмановъ) . . . . . 20.
Вольныхъ штурмановъ. . . . . 16.

(*) Амбанопуло, Алексичь, Анатро, Бонне, Вучичь, Дуранте, Иванковичъ, Карапата, Кулисичь, Куппа, Ковачевичь, Луппа, Лучичь, Маріалаки, Мембели, Пиньони, Петрококино, Турбино.

(**) А именно: на судахъ Общества 16, частныхъ 1.

(***) — — — — 1, — 3.

Иностранныхъ механиковъ	9.
Машинистовъ	2.
Матросовъ	409.

b) *На частныхъ судахъ дальняго плаванія.*

Матросовъ	русскихъ	146.
	иностранцевъ (*)	83.
	подданство коихъ не показано	20.
		249.

c) *На каботажныхъ.*

Матросовъ	русскихъ	1619.
	иностранцевъ	4.
	Всего матросовъ	2281.

Изъ вышеприведенныхъ свѣдѣній о шкиперахъ и матросахъ оказывается: 1) что воспитанники Херсонскаго училища торговаго мореплаванія принимаютъ весьма незначительное участіе въ судоходствѣ. (Причины этого обстоятельства объяснены въ статьѣ вольнаго штурмана г. А. Вейнберга о херсонскомъ училищѣ торгов. мореплаванія, въ Морск. Сб. № 6 1857 г.); 2) что на нѣкоторыхъ судахъ нѣтъ законнаго отношенія между матросами иностранцами и русскими, ибо иностранцевъ полагается не болѣе $^2/_3$ всего экипажа, и 3) что даже на каботажныхъ судахъ служатъ иностранцы.

Въ заключеніе мы должны сознаться, что вышеприведенный общій выводъ, требовавшій большой работы, къ сожалѣнію можно назвать только приблизительнымъ, ибо, какъ выше упомянуто, нѣкоторыя суда оказались записанными два раза, а другія вовсе пропущены. Напримѣръ:

(*) На судахъ: *Ѳемисъ*, *Посидонъ*, *Ахиллесъ*, *Николай* и *Николай* — всѣ матросы иностранцы.

Списокъ судовъ Одесск. порта.	*Аккерманскаго порта.*
Аккерманъ, колес. пар. въ 35 с. Рус. Общ. пар. и тор. вольн. шт. Кирьяковъ, въ Англіи и пр.	*Аккерманъ*, колес. пар. Компаніи *Судоходнаго-мореплаванія*, въ *40 силъ* и проч.
	Херсонскаго порта.
Св. Николай, треб. судов. Никоп. мѣщ. Никита Чипинага, шк. госуд. крест. Гулый, постр. въ Никополѣ, 1853, изъ сосны, въ 48 л., матр. 3.	*Св. Николай*, требака, Николаев. мѣщ. Никита Чипинага, госуд. крест. Сидоръ Гулый, пост. въ Никополѣ, 1853, изъ сосны, въ 48 ластовъ, матр. 3. *Въ Одессѣ*, съ хлѣбомъ.
Св. Николай, треб. государ. крест. Максима Загребальнаго съ товарищемъ, шк. вольн. матр. Григорій Чернявскій; постр. въ Никополѣ, 1856, изъ с. и, д. въ 56 ласт., матр. 4.	*Св. Николай*, треб., государ. крест. Максимъ Загребальный и Григорій Шевченко; шк. вольн. матр. Григорій Чернявскій, постр. въ Сбурьевкѣ, 1856, изъ с. и дуба, въ 50 ласт., матр. 4; *въ Одессѣ* съ хлѣбомъ.

О пропущенныхъ судахъ упомянуто въ заключеніи списка судовъ Бердянскаго порта (*).

Исключивъ только пароходъ *Аккерманъ* изъ списка Аккерманскаго порта, какъ несомнѣнно принадлежащій Одесскому порту, мы оставили безъ поправокъ всѣ прочія повторенія, какъ во избѣжаніе ошибокъ, съ нашей стороны, такъ и на томъ основаніи, что эти повторенія замѣнятъ суда пропущенныя и такимъ образомъ одна погрѣшность (съ +) до извѣстной степени уничтожитъ другую (съ —). **В. Мельницкій.**

(*Продолженіе впредь*).

(*) Изъ Херсона доставлены два списка: по одному (списку судовъ) оказывается 55 судовъ; по другому (списку шкиперовъ) всѣхъ судовъ 84. Мы приняли первое указаніе, такъ какъ во второмъ означены *только* одни имена судовъ, и притомъ нѣкоторыя изъ судовъ Херсонскаго порта уже записаны въ Одесскомъ.

АДРЕССЪ БРИТАНСКИХЪ СУДОВЛАДѢЛЬЦЕВЪ И ШКИПЕРОВЪ ЕГО ИМПЕРАТОРСКОМУ ВЫСОЧЕСТВУ, ГЕНЕРАЛЪ-АДМИРАЛУ.

TO HIS IMPERIAL HIGHNESS THE GRAND DUKE CONSTANTINE OF RUSSIA.

May it please

YOUR IMPERIAL HIGHNESS!

We the undersigned, Owners and Commanders of British steam and sailing vessels, trading to Cronstadt, desire to express to Your Imperial Highness, as seamen, our diep sense of the solicitude manifested by His Majesty's government, to render the navigation of the gulph of Finland, less perilous, by placing Lighthouses, and Lightvessels, on these spots most dangerous to the mariner, among such we rejoice to enumerate the newly erected lights on the Revelstone, the Cableground, and the two lights upon Cronslott, under God's blessing, these lights will be the means of preserving many precious lives, and property of enormous value, and while acknowledging the benefit of an improved navigation allow us to thank Your Imperial Highness for the removal of many regulations which heretofore have been in the aggregate a considerable impediment to the dispatch of business, of this boon the British mercantile marine is duly sensible.

Permit us then in approaching Your Imperial Highness to tender the sincere thanks of ourselves and countrymen, and to assure you, that we shall ever remember with gratitude the part Your Imperial Highness has taken in forwarding the cause

of humanity and farthering the interests of commerce, by the improved lighting of the intricate navigation of the gulph of Finland (*).

Allow us to subscribe ourselves, most respectfully

YOUR IMPERIAL HIGHNESS'S

Obedient Servants

I. J. Krüger	Steam Ship	«Lion»	Hull.
Tho-s Marshall	S. S.	«Atlantic»	of Hull.
H. R. Krüger	S. S.	«North Sea»	of Hull.
Jos-h Kelsey		«Juaith»	of Hull.
George Stevenson		«Viatka»	Whitby.
Thomas Hindson	S. S.	«Yarborough»	Grimsby.
Matthew Brown	S. S.	«Emmeline»	Hull.
John Smith		«Victor»	Hull.

(*) Мы нижеподписавшіеся владѣльцы и командиры британскихъ паровыхъ и парусныхъ судовъ, плавающихъ въ Кронштадтъ, желаемъ выразить Вашему Императорскому Высочеству наше глубокое чувство благодарности за ту заботливость, которую выказало правительство Его Величества Всероссійскаго Государя Императора, въ отношеніи плаванія по Финскому заливу, сдѣлавъ его менѣе опаснымъ, помѣщеніемъ маяковъ и маячныхъ судовъ въ наиболѣе опасныхъ мѣстахъ; между ними съ удовольствіемъ упоминаемъ о недавно устроенныхъ маякахъ на Ревельстейнѣ, Калбодегрундѣ, и о двухъ огняхъ на Кроншлотѣ. При Божіей помощи, эти маяки, послужатъ средствомъ къ безопасности драгоцѣнной жизни многихъ людей и сохраненію огромныхъ капиталовъ. Сознавая вполнѣ пользу этихъ мѣръ, принимаемъ смѣлость благодарить Ваше Императорское Высочество и за устраненіе многихъ постановленій, которыя доселѣ были значительнымъ препятствіемъ къ успѣшному движенію торговли.

Просимъ позволенія свидѣтельствовать Вашему Императорскому Высочеству нашу искреннюю признательность отъ своего имени и отъ имени нашихъ соотечественниковъ, и увѣрить Васъ, что мы вѣчно будемъ помнить съ благодарностію объ участіи, какое Ваше Императорское Высочество принимали въ успѣхѣ человѣколюбиваго дѣла о содѣйствіи торговымъ интересамъ, улучшеннымъ освѣщеніемъ затруднительнаго плаванія по Финскому заливу.

John Wilson	S. S.	«Labuaw»	Hull.
John Arkley		«Venus»	Newcastle.
William Douglas		«Flora»	Shields.
John Habbard		«Sardianian»	London.
David Ritchie		«Crane»	Dundee.
David Kydd		«Onege»	Dundee.
James Kydd		«Garland»	Dundee.
W-m Mitchell		«Betsey»	Montrose.
Robert Gilchrist		«Diadem»	Montrose.
David Drummond		«Sea»	Montrose.
Joseph Clifton		«Uhld»	Hull.
Thomas Williams		«Margaret»	Sheilds.
William Chapman		«Pioneer»	Hull.
William Abbott		«Sultan»	Hull.
David P. Smith		«Wild Rose»	Whitby.
William Pennock		«Lady Jocelyn»	Whitby.
Richard Clarke		«Prince Albert»	Sunderland.
William Turner		«Beacon»	Sunderland.
D. Leslie jun.		«Lunau»	Arbroath.
D. B. Inglis		«Mary»	Montrose.
David Baird		«Queen»	Montrose.
Robert Stevens		«Lady Sarah Bayly»	Shields.
William Cable		«Britannia»	Montrose.
Robert Milne		«Artisan»	Aberdeen.
John Martin		«George Marsden»	Hull.
J. Brown		«Canton»	Hull.
Samuel Heven	S. S.	«Wesley»	Hull.
John Driscoll		«James and Eleonor»	Blyth.
Benj Moor	S. S.	«Bolderaa»	Hull.
J. M. Carthy		«Ward Jackson»	of West Hartlepool.
David Simpson		«Eagle»	of Dundee.
Thomas Nicholson		«Sultana Reina»	of London.
Andrew Charles		«Lord Hardinge»	of Dundee.
John Gibson		«Ada»	of Scarborough.
James Mann		«Ruthenia»	of Dundee.
William Simpson		«William Brodrick»	of Sunderland.
Daniel Huntly		«Bowes»	of Sunderland.
Robert Prior		«Stakesley»	of Sunderland.
Stephen Vaughan		«Matrona»	Sunderland.

Thomas Royal		«Helen»	Hull.
Samuel Forster		«Halcyon»	Hull.
John Wilson		«Gratitude»	Sunderland.
Gilbert Sinclar		«Hawk»	Sunderland.
Ralph Hall		«Penguin»	Sunderland.
Arthur Clutterbuck		«Kingston»	Hull.
William Morgan		«Blossom»	Dundee.
James M. Gregor		«Lima»	Dundee.
Charles Bennington		«St. George»	Hull.
Edw. Wishman	S. S.	«Otter»	Newcastle on Tyne.
George Gras	S. S.	«Bludhund»	London.
Richard Race		«Emily»	of Whitby.
George Bocking		«Seaton»	of London
David Stale	S. S.	«Edinburgh»	of Leith.
W. Charlesworth	S. S.	«Osprey»	Hartlepool.
E. Pentris	S. S.	«Adonis»	Waterford.
James Cole		«Parthian» of	Sunderland.
Richard Leng		«Phoenician» of	Whitby.
Robert Jackson	S. S.	«Czar»	Hull.
John Atkinson	S. S.	«Lord Cardigan»	Hull.
Thomas Fairley		«Marquis of Beite»	Sunderland.
William Davison		«Dependent»	Sunderland.
Charles Lewis		«St. Petersburg»	Hull.
Matthew Stephen Storey		«Mary Clarke»	Sunderland.
James Shearer		«Czarina»	Sunderland.
John Cernig		«Trident»	Dundee.
John Earnfred		«Blonde»	Hull.
Tomas Ward		«Pembroke»	Hull.
James B. Taylor		«Highlander»	Montrose.
Joseph Worthington		«Caroline»	Shields.
Geo. Clark		«Alma»	Whitby.
John Ibinn Jefferson	S. S.	«Hutton Chayton»	London.
George Dalpains		«Arthur»	Aberdeen.
Richd. H. Martin	S. S.	«Gertrude»	Grimsby.
B. P. Beaumont	S. S.	«Tiger»	Hull.
William Allan	Brig	«Iris»	Montrose.
John Ladd	Brig	«Sisters»	London.
Alex. Kattray		«John Wesley»	Liverpool.
Geo. Bowle	Master of S. S.	«Berwick»	London.

Robert Vincent	Master of S. S. «Chanticlear»	Newcastle.
Thomas Lloyd	Master of Sch. «Glamorgan»	Cardiff.
George Manderson	Master of «Julius»	Newcastle.
James Clarke	Master of S. S. «Stirling»	Leith.
Henry Soulsley	Master of S. S. «Pacha»	Hull.
Robert Hammond	Master of S. S. «Harriet»	Stockton.

ОТЪ РЕДАКЦІИ.

Приложенная къ нынѣшней книжкѣ карта сѣверныхъ береговъ Америки и части Азіи принадлежитъ къ статьѣ: Дневникъ Мирчинга, спутника капитана Макъ-Клюра, помѣщенной въ 1 и 2 книжкахъ Морскаго Сборника сего года.

Карта эта появилась въ Англіи въ прошедшемъ году и составлена по офиціальнымъ документамъ, г. Джономъ Арровсмитомъ. Редакція показала на ней изслѣдованія американскаго путешественника доктора Кэна, сдѣланныя имъ въ теченіе 1853—1855г., вдоль Гренландскаго берега, къ сѣверу отъ мыса Шаклетонъ. Путь его нанесенъ нами съ карты, приложенной къ журналу Петермана, 1856 г. тетрадь II.

Капитанъ Макъ-Клюръ, на суднѣ *Investigator*, осмотрѣлъ сѣверный берегъ Америки отъ Берингова пролива до мыса Парри; отсюда, правя на NO, онъ открылъ проливъ Принца Валлійскаго, землю Принца Альберта, Барингову землю и проливъ Макъ-Клюра. Въ 1850 г. онъ зимовалъ въ проливѣ Принца Валлійскаго, найдя сѣверовосточный проходъ его запертымъ льдомъ; 15 Августа 1851 г. вышелъ изъ пролива обратнымъ путемъ, прошелъ по узкой полосѣ воды между землею и льдомъ, вдоль W и N береговъ Баринговой земли, до залива Мерси (Mercy), гдѣ бросилъ якорь 24 Сентября 1851 г., въ виду острова Мельвиля, въ 73 миляхъ отъ наидальнѣйшаго пункта, достигнутаго капитаномъ Парри, въ 1819 и 1820 годахъ, и котораго сплошной ледъ не допустилъ подойти къ заливу Мерси. Это же препятствіе, не позволившее соединить пути, встрѣтилъ, по видимому, и капитанъ Макъ-Клюръ въ теченіе 1851, 1852 и 1853 годовъ.

Капитанъ Магиръ (Maguire), на суднѣ *Plower*, зимовалъ въ 1852 и 1853 годахъ въ заливѣ Ельсона, восточнѣе мыса Баррова; въ Апрѣлѣ 1853 г. онъ на нартахъ, запряженныхъ соба-

ками, осмотрѣлъ берегъ на 170 миль къ востоку до рифа Возвращенія Франклина въ 1826 г.

Капитанъ Коллинсонъ, на судѣ *Enterprise*, пройдя Беринговъ проливъ лѣтомъ 1850 года, не могъ пробиться сквозь сплошной ледъ къ N и NO отъ мыса Барроу; онъ возвратился обратно и зимовалъ въ Гонъ-Конгѣ. Въ 1851 г. капитанъ Коллинсонъ снова прошелъ Беринговъ проливъ и плылъ вдоль сѣвернаго берега Америки; 26 Августа обогнулъ мысъ Батурста, прошелъ проливъ Принца Валлійскаго, но при сѣверо-восточномъ его выходѣ, въ проливѣ Парри-Зундъ, встрѣтилъ (30 Авг.) сплошной ледъ, и не доходя 63 миль до наидальнѣйшаго пункта достигнутаго капитаномъ Парри, принужденъ былъ воротиться обратно, тѣмъ же проливомъ. Потомъ онъ шелъ вдоль западнаго берега Баринговой земли до мыса Микъ, гдѣ встрѣтилъ также сплошной ледъ отъ самаго берега, заставившій его воротиться и зимовать съ 1851 на 1852 годъ въ заливѣ Валькеръ, земли Принца Альберта. Въ 1852 г., осмотрѣвъ заливъ Минто, Принца Альберта Зундъ, и спустившись къ югу, кап. Коллинсонъ прошелъ проливами Дельфиновъ и Соединенія (Delfin and Union) и Дизе до Кембриджскаго залива, земли Викторіи, гдѣ провелъ зиму съ 1852 на 1853 годъ. Въ Апрѣлѣ и Маѣ 1853 г., сдѣлавъ сани, Коллинсонъ осмотрѣлъ на нихъ пространство къ N и NO до мыса Пелли. Возвращаясь обратно тѣмъ же путемъ, *Enterprise* 1 Сентября 1853 г. обогнулъ вторично мысъ Батурстъ, сталъ на якорь въ заливѣ Камденъ 14 Сентября и зимовалъ здѣсь. 20 Іюля 1854 года кап. Коллинсонъ обогнулъ мысъ Барроу, прошелъ Беринговъ проливъ уже въ Августѣ, и воротился въ Англію весною 1855 г.

Твердый сплошной ледъ простирается отъ мыса Барроу до залива Мерси. Лѣтомъ 1850 г. открылась извилистая полоса воды между берегомъ и сплошнымъ льдомъ, средней шириною около 8 миль, позволившая капитану Макъ-Клюру кое-какъ пробраться вдоль берега. Когда онъ 31 Августа того же года огибалъ мысъ Батурстъ, ледъ почти доходилъ до самаго берега (комендеръ Пулленъ отъ 10 до 15 числа того же мѣсяца видѣлъ этотъ мысъ совсѣмъ во льду, такъ что даже шлюпки не могли

ходить). На сѣверномъ берегу Баринговой земли полоса воды съуживалась до того, что была часто шириною не болѣе 80 ярдовъ; иногда кап. Пулленъ дожидался ея расширенія и былъ принуждаемъ прочищать себѣ проходъ пушечными выстрѣлами. Проливъ Макъ-Клюра, шириною въ 50 миль, представлялъ собою сплошное поле льда съ 24 Сентября по 15 Апрѣля 1851 года.

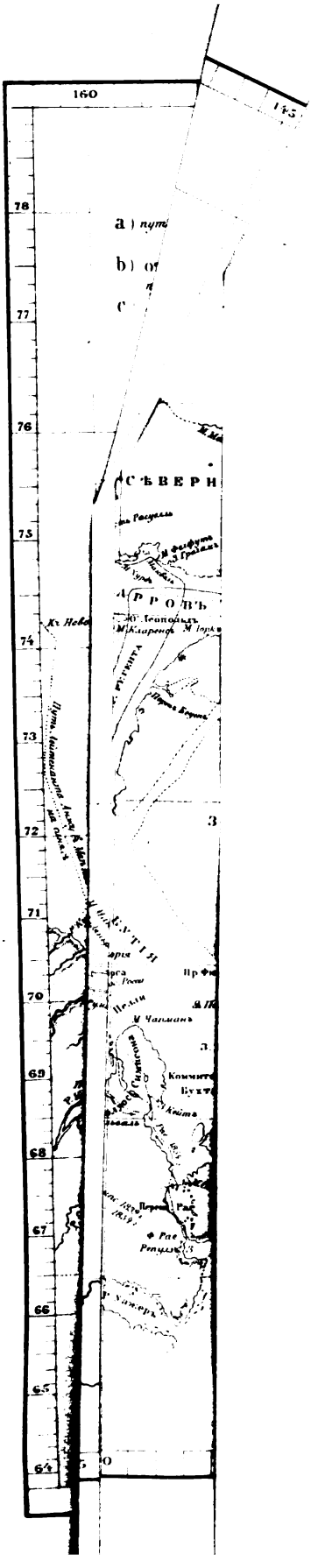

IV.

СМѢСЬ.

НАРѢЗНАЯ ПУШКА.

Въ военномъ дѣлѣ, искусство поражать непріятеля кажется далеко опередило искусство, или средства, защищаться отъ него. Это особенно замѣчательно въ усовершенствованіи нарѣзнаго оружія. Теперь штуцерникъ обладаетъ такимъ оружіемъ, которымъ имѣетъ возможность поражать непріятеля съ разстоянія, едва дозволяющаго видѣть его простыми глазами.

Въ этомъ отношеніи военное искусство кажется должно подвергнуться измѣненіямъ; сомнительно, чтобы артиллерія могла удержать свое превосходство, какъ главное военное оружіе. Къ чему послужатъ тяжелыя полевыя орудія, если изъ штуцеровъ можно свободно перебить артиллеристовъ, гораздо прежде чѣмъ орудіе можетъ подойдти на такое разстояніе, съ котораго можетъ поражать своихъ противниковъ? Относительно этого, пули Минье сильно соперничаютъ съ девяти или восемнадцати фунтовыми снарядами. Артиллерійскіе офицеры тщетно старались усовершенствовать свои орудія увеличеніемъ ихъ размѣровъ, вѣса снарядовъ и измѣненіемъ ихъ вида. Многое уже сдѣлано, но все еще ручное нарѣзное оружіе удерживаетъ въ дѣлѣ свое превосходство надъ полевыми орудіями.

Съ перваго взгляда кажется, что довольно легко достигнуть усовершенствованія артиллерійскихъ орудій. Почему не слѣдовать тѣмъ же правиламъ, относительно ихъ усовершенствованія, которыя съ такимъ успѣхомъ приняты въ ручномъ оружіи? Почему не превратить старыя Brown Bess въ нарѣзныя орудія? Нарѣзное оружіе бьетъ дальше гладкоствольнаго и пуля его достигаетъ цѣли гораздо вѣрнѣе. Эти два важныя условія выполняются весьма простыми средствами. Въ обыкновенномъ ружьѣ теряется весьма много движущей силы. Пуля свободно входитъ въ стволъ , и слѣдовательно, при воспламененіи заряда, значительная часть упругихъ газовъ, образующихся при воспламененіи, выходитъ черезъ зазоръ. Этого можно избѣжать, вгоняя пулю въ стволъ такъ плотно, чтобы газы или не выходили или выходили бы какъ возможно менѣе. Съ уничтоженіемъ зазора тоже количество пороха броситъ пулю на большее разстояніе. Но при увеличеніи разстоянія невѣрность попаданія въ цѣль быстро увеличивается. И пуля, брошенная на большее разстояніе, далеко упадетъ отъ цѣли.

Такъ какъ пуля не бываетъ во всѣхъ частяхъ одинаковой плотности, да если бы это условіе и было выполнено, то малѣйшее возвышеніе на ея поверхности или незначительная неровность внутренней поверхности ствола, черезъ который пуля должна проходить, дост авила бы ей, во время ея полета къ цѣли, вращательное движеніе. Если это обращеніе пули совершается не около линіи полета, то пуля отклоняется отъ даннаго ей направленія и тѣмъ болѣе, чѣмъ болѣе разстояніе. Чтобы уничтожить зазоръ и эти отклоненія, стали дѣлать нарѣзные стволы. На внутренности ствола сдѣлали одинъ или болѣе желобовъ или нарѣзовъ по спиральному направленію. Свинцовая пуля имѣла или выступы, чтобы ими наполнить нарѣзки ствола, или, будучи діаметромъ нѣсколько болѣе діаметра канала, и имѣя способность сжиматься, вгонялась въ каналъ съ усиліемъ, такъ что плотно наполняла собой какъ самый каналъ, такъ и его нарѣзки. Нарѣзкамъ давали такую кривизну, что пуля, проходя по длинѣ канала, дѣлала полный оборотъ. Этимъ замысловатымъ устройствомъ пулѣ доставляли враща-

тельное движеніе около линіи направленія полета. Всякое отклоненіе пули, происходящее отъ неравномѣрной ея плотности, уничтожалось вращательнымъ ея движеніемъ, такъ какъ это вращеніе происходило около линіи прямаго ея полета. Такимъ образомъ уничтожалось отклоненіе пули и достигалась вѣрность выстрѣла. Когда же пуля входила плотно въ стволъ и его нарѣзки, то этимъ уничтожался зазоръ и къ вѣрности выстрѣла присоединялась дальность полета.

Съ пріобрѣтеніемъ этихъ выгодъ заряжаніе происходило гораздо медленнѣе. Дѣйствіе посыланія пули было и медленно и трудно. Для избѣжанія этого неудобства, весьма важнаго въ военныхъ дѣйствіяхъ, Гринеръ (Greener) еще въ 1836 году дѣлалъ пули, какъ онъ называлъ, на расширяемыхъ началахъ. Вмѣсто сферической пули онъ далъ снаряду или новой пулѣ продолговатый видъ съ пустотою внутри, простирающеюся на двѣ трети ея длины. Въ эту пустоту вставлялъ желѣзную пробку коническаго вида. Пуля имѣла одинаковый діаметръ, съ пулею обыкновеннаго ружья. При воспламененіи пороха пробка входила въ свинцовую пулю, расширяя ее стороны, которыя входили въ нарѣзки ствола. Такимъ образомъ достигались всѣ выгоды нарѣзнаго оружія съ удобствомъ заряжанія обыкновеннаго ружья.

Опыты были успѣшны. Основанія эти были введены и примѣнены съ успѣхомъ во Франціи полковникомъ Минье. Англійское правительство испугалось извѣстій о превосходномъ дѣйствіи французскихъ стрѣлковъ. Эти извѣстія, соединясь съ безчестіемъ быть побѣжденными такими ничтожными непріятелями какъ Авганы и Кафры, заставили насъ примѣнить къ ручному оружію тѣже начала, которыя были предложены прежде однимъ изъ нашихъ соотечественниковъ. Опыты показали все превосходство этой системы, хотя нашли болѣе удобнымъ желѣзную пробку замѣнить деревянною.

Въ нѣсколько лѣтъ ручное оружіе быстрыми шагами шло къ усовершенствованію и всѣ изобрѣтатели обратили вниманіе на усовершенствованіе артиллерійскихъ орудій. Большія затрудненія встрѣтились какъ въ нарѣзаніи орудій, такъ и въ

примѣненіи къ ядрамъ той же системы, по которой дѣлались пули Минье. Пушка Ланкастера съ овальнымъ каналомъ и особенными снарядами была дорогою неудачею. Армстронгъ, (Armstrong) гражданскій инженеръ, не занимавшійся особенно артиллеріею, кажется теперь рѣшилъ задачу и возвысилъ артиллерію до прежняго ея превосходства надъ ручнымъ оружіемъ. Онъ дѣлаетъ свои орудія изъ стали и желѣза. Внутренняя часть изъ стали, а наружная изъ желѣза, которое обертываетъ внутреннюю по спиральной линіи, какъ въ обыкновенномъ или охотничьемъ ружьѣ. Крѣпость и твердость этого соединенія такая, въ сравненіи съ артиллерійскимъ металломъ или желѣзомъ, что пушка Армстронга, бросающая 18 фунтовыя ядра, вѣситъ не болѣе 9 фунтовой пушки. На внутренней поверхности канала сдѣлано около 40 маленькихъ нарѣзовъ, которые на протяженіи канала дѣлаютъ полный оборотъ. Ядро отливается изъ чугуна, цилиндрическаго вида, съ закругленною переднею частію. Большая часть его поверхности покрыта свинцемъ, который такъ прикрѣпленъ къ ядру, что онъ не можетъ отдѣлиться отъ ядра во время прохожденія его по каналу. Пушка заряжается съ тарельной части, и при воспламененіи пороха, ядро, двигаясь по каналу, плотно вжимаетъ свинцовую оболочку въ нарѣзы канала и само получаетъ вращательное движеніе по прямому направленію. Выгоды этого изобрѣтенія можно оцѣнить, разсматривая полученные изъ него результаты.

При опытахъ въ Шебурнессѣ, которые еще продолжаются, 18 фунтовое ядро легко и вѣрно попадало въ шестифутовой щитъ на разстояніи 1750 саженъ (6 ф. мѣры). Это показываетъ и вѣрность стрѣльбы и досягаемость ядра. Цилиндрическое ядро съ закругленною вершиною, при полетѣ вращаясь около линіи полета, гораздо менѣе претерпѣваетъ сопротивленія воздуха, чѣмъ сферическое ядро того же вѣса. Ядра Армстронга могутъ быть превращены въ разрывные снаряды и изъ всѣхъ подобныхъ снарядовъ они самые разрушительные, особливо ударные. Такое ядро имѣетъ маленькую пустоту при его центрѣ. Эту пустоту наполняютъ разрывнымъ порохомъ и спе-

реди вставляютъ трубку; въ моментъ удара снаряда въ предметъ, ударный порохъ воспламеняется и зажигаетъ трубку. Однакожъ проходитъ нѣкоторое время, въ которое снарядъ пролетаетъ четыре или пять футъ, прежде чѣмъ воспламенится порохъ и снарядъ разорвется. Такимъ образомъ снарядъ можетъ совершенно пробить бортъ корабля и, разорвавшись внутри дека, осыпать смертоносными осколками собранныхъ тамъ людей. При употребленіи такого снаряда безъ разрывнаго пороха, трубку замѣняютъ желѣзною или стальною верхушкою. Проникающія дѣйствія этого новаго снаряда можно видѣть изъ слѣдующаго: пятифунтовое ядро, брошенное съ разстоянія 750 саженъ (6 ф. мѣры), совершенно пробило деревянный щитъ въ три фута толщиною, составленный изъ шести ильмовыхъ досокъ, положенныхъ одна на другую и связанныхъ болтами. Въ Шебурнессѣ 12 фунтовое ядро съ разстоянія 400 саженъ пробило дубовый кусокъ въ девять футъ толщиною.

Разрушенія произведенныя 32 фунтовымъ ядромъ Армстронга въ корпусѣ пловучей батареи Trusty, описываютъ такъ. «На разстояніи 200 саженъ ядро со стальною вершиною проломило часть листа, прошло черезъ бортъ, оторвало бимсъ, палубу и проч. и вылетѣло вонъ черезъ верхнюю палубу». Съ такими смертоносными снарядами изобрѣтенными Армстронгомъ и съ усовершенствованными орудіями для бросанія ихъ, мы не должны бояться ни плавающихъ тарановъ-кораблей, ни желѣзомъ обшитыхъ батарей.

(Naut. Mag. Febr. 1859.)

ОБЪ ЭКОНОМИЧЕСКОМЪ УПОТРЕБЛЕНІИ ТОПЛИВА НА ПАРОВЫХЪ СУДАХЪ.

Количество пара, потребное для надлежащаго дѣйствія машины, и благоразумное сбереженіе его — составляютъ важный, относительно экономіи топлива, предметъ; вопросъ этотъ можно раздѣлить на двѣ части, именно: *произведеніе пара въ котлахъ и надлежащее употребленіе его въ машинѣ.*

Для произведенія паровъ надобно обратить вниманіе на два процесса, именно *произведеніе жара* сожиганіемъ въ котлахъ топлива и на надлежащее *поглощеніе* этого жара водою; послѣднее очень много зависитъ отъ чистоты, какъ печей, такъ и дымогарныхъ трубокъ въ котлахъ, которая также много способствуетъ сохраненію самыхъ котловъ.

Небрежность съ какою обращаются съ топливомъ замѣтна еще и въ настоящее время, ибо очень часто употребляютъ тоже самое количество его, дѣйствуетъ ли машина скоро или тихо, наполняется ли цилиндръ паровой машины сорокъ разъ въ минуту или тридцать; въ этомъ случаѣ четвертая часть топлива пропадаетъ даромъ отъ нерадѣнія кочегара или отъ его незнанія своего дѣла;—неискусный кочегаръ не можетъ скрыть своей ошибки, нагнавъ лишній паръ, который безполезно улетаетъ въ паровыпускную трубу или открывъ печныя дверцы, чтобы уменьшить паропроизводительность, впуская струю холоднаго воздуха,—а топливо все-таки горитъ съ прежнею быстротою, если не скорѣе.

Размѣренія котловъ такъ принаровлены строителями оныхъ, что обыкновенно сожигается отъ 15 до 18 фунтовъ угля на каждый квадратный футъ огненной поверхности, въ часъ. При употребленіи такого количества топлива найдено самымъ выгоднымъ подбрасывать вновь топливо чрезъ каждыя 20 минутъ; чрезъ восемь же минутъ, по наполненіи топки новымъ топливомъ, должно посмотрѣть хорошо ли оно горитъ, открывъ для сего дверцу, и если гдѣ либо уголь не попалъ на печную рѣшетку, то съ возможною скоростію выравниваютъ все количество топлива въ печи, такъ чтобы оно лежало плотною не толстою массою.

При употребленіи очень смолистаго, такъ называемаго *битюминаго* угля, часто приходится открывать печи и взламывать слившіеся куски; въ это время такой уголь болѣе сваривается на рѣшеткѣ отъ усиленнаго горѣнія и препятствуетъ надлежащему притоку воздуха снизу,—этого избѣгнуть можно не иначе какъ только по возможности уменьшить огонь въ топкѣ, противу обыкновеннаго количества.

Частое открываніе печныхъ дверецъ, безъ особенной надобности, очень много вредитъ паропроизводительности, и этого, должно избѣгать, ибо холодный воздухъ, стремящійся въ это время въ печи, безполезно поглащаетъ жаръ изъ топки;—опытный кочегаръ никогда не позволитъ себѣ дѣлать этого, иначе какъ только предъ подбрасываніемъ вновь топлива и еще для того, чтобъ нѣсколько минутъ спустя, посмотрѣть хорошо ли оно горитъ.

У насъ обыкновенно принято, чтобы кочегары, смѣняясь съ вахты, оставляли свои топки совершенно исправно наполненными и очищенными отъ слившихся кусковъ угля и изгару, дабы вступающаго вновь на его мѣсто въ первыя минуты не слишкомъ изнурить столь трудною работою, когда ему предстоитъ еще нѣсколько часовъ подобная; — идущіе же на отдыхъ должны нѣсколько увеличить для сего свое стараніе.

Но для сбереженья здоровья людей должно, по моему понятію, столь трудную работу какъ чистка печей, въ особенности при дурномъ качествѣ угля, оставлять для свѣжихъ силъ, съ которыми вступаетъ новая вахта, и люди эти по исполненіи этой работы должны отвѣчать за исправность во все время своей вахты.

Если находятъ, что котлы не производятъ потребнаго количества пара, тогда надобно усиливать огонь чрезъ частое промѣшиваніе, посредствомъ лопатки или лома, приподнимая нижній слой и тѣмъ увеличивая притокъ воздуха снизу;—но чрезъ это дѣйствіе значительное количество мелкаго угля проскакиваетъ чрезъ рѣшетку и падаетъ въ зольникъ, смѣшиваясь съ мусоромъ прежде совершеннаго сгорѣнія; употребленіе этого угля отдѣляемаго отъ золы не должно приносить большой экономіи, ибо чрезъ это легко можно уменьшить паропроизводительность, для поддержанія которой, въ столь неблагопріятно устроенныхъ котлахъ, потребуется значительный расходъ топлива. Употребляя же этотъ, проскочившій сквозь рѣшетку уголь опять въ котлахъ, которые производятъ паръ въ слишкомъ достаточномъ количествѣ, можно много сохранить топливо.

Если котлы держатъ паръ хорошо, то въ такомъ случаѣ

должно наблюдать, чтобы кочегары какъ можно рѣже тревожили горящій уголь, ибо это самое благопріятное время для отдѣленія наибольшаго количества теплорода и поглощенія его жидкостію, производящею паръ.

Много можно было бы написать различныхъ практическихъ свѣдѣній объ разнокачественности углей и снаровкахъ при употребленіи ихъ; но, ограничиваясь на первый случай указаніями болѣе общими, въ заключеніе приведу примѣръ, гдѣ благоразумное употребленіе топлива можетъ принести величайшую пользу въ затруднительныхъ обстоятельствахъ.

Если, напримѣръ, съ потерею значительной части рангоута нужно достигнуть до ближайшаго, удобнаго для исправленія мѣста, подъ одними парами, и разстояніе до него гораздо болѣе относительно имѣемаго запаса топлива при обыкновенномъ ходѣ, въ такомъ случаѣ должно уменьшить расходъ топлива и итти по расчету до такой степени уменьшеннымъ ходомъ, результатъ котораго будетъ наивыгоднѣйшій.

Изъ опытовъ найдено, что сгораніе топлива и разстояніе проходимое судномъ съ извѣстною скоростію, находятся между собою въ нѣкоторомъ отношеніи, именно: сгораніе топлива для переходовъ различныхъ разстояній находится въ квадратномъ отношеніи скоростей судна, умноженныхъ на пройденное разстояніе.

Положимъ, что на переходъ 1200 миль, совершенныхъ со среднею скоростію 10 узловъ, употреблено топлива 10 000 пудовъ; требуется знать сколько можно употребить такого же топлива на гораздо большій переходъ, напримѣръ 1800 миль со скоростію 7 узловъ; по вышеприведенному правилу слѣдуетъ составить пропорцію, означивъ искомое число топлива чрезъ x.

10000 пуд. : $x = 10^2.1200 : 7^2.1800$; откуда произведеніе среднихъ членовъ будетъ равно произведенію крайнихъ.

$$(A) \ldots\ldots x.\ 10^2.1200 = 10000.7^2.1800 \text{ или}$$

$$x.\ 120000 = 882000000, \text{ откуда}$$

$$x = \frac{88200}{12} = 7350 \text{ пудовъ.}$$

Слѣдовательно на переходъ большаго разстоянія съ уменьшенною скоростію потребуется гораздо менѣе топлива.

Обратно; требуется узнать какую судно должно имѣть скорость, если сгораніе угля для перехода 1800 миль недолжно превышать 10 000 пудъ, полагаемыхъ для перехода 1200 миль со скоростію 10 узловъ въ часъ.

Для сего вмѣсто x въ вышеприведенномъ уравненіи (A) поставимъ 10 000, а искомую скорость означимъ чрезъ v^2 и поставимъ его въ тоже уравненіе вмѣсто 7^2,—будетъ:

$$10000.10^2.1200=10000.v^2.1800 \text{ или}$$

$$10^2.1200=v^2.1800, \text{ откуда}$$

$$v^2=\frac{120000}{1800}=\frac{1200}{18}=66,66.. \text{ или}$$

$$v=\sqrt{66,66..}=8,15 \text{ узловъ},$$

скорость, которой должно держаться судно.

Инженеръ-Механикъ Поручикъ Бѣляевъ.

СПОСОБЪ ПРОСВЕРЛИВАНІЯ ЛУНОКЪ ВО ЛЬДУ

и нѣкоторыя другія изобрѣтенія г. Рамстета.

Отставной подполковникъ Рамстетъ, служившій прежде въ нашемъ флотѣ и постоянно занимающійся приложеніями механики къ разнообразнымъ общеполезнымъ цѣлямъ, давно уже изобрѣлъ средство легко, скоро и правильно просверливать лунки во льду, что до сихъ поръ сопряжено съ большою тратою времени и тяжкимъ трудомъ многихъ людей, которые, притомъ, должны ходить въ водѣ, выступающей изъ воронокъ, прорубаемыхъ неправильно и слишкомъ большихъ размѣровъ. Несмотря на то, что это изобрѣтеніе, кромѣ многихъ другихъ цѣлей, какъ напр. для рыболовства и пр., весьма важно собственно въ морскомъ отношеніи при производствѣ зимнихъ промѣровъ, оно до сихъ поръ не обратило на себя вниманія и не встрѣтило сочувствія. Способъ г. Рамстета состоитъ въ слѣдующемъ:

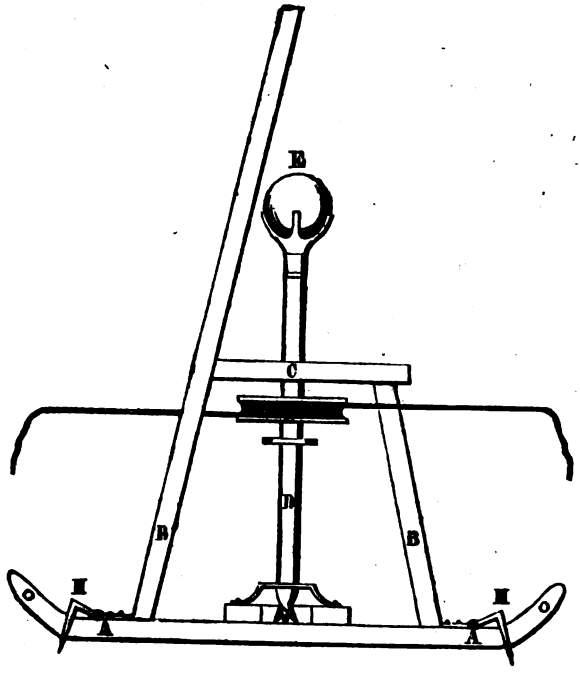

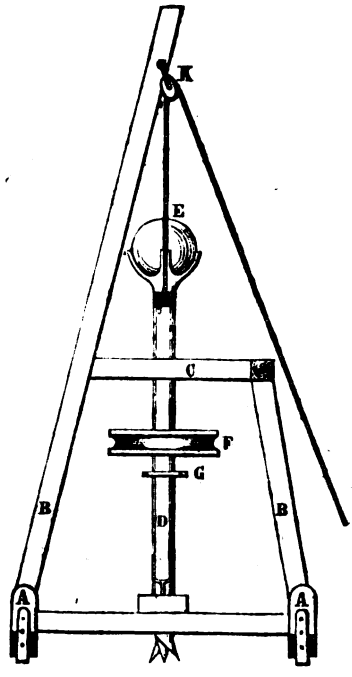

A — Полозья.

B — Стойки.

C — Помостъ съ отверстіемъ въ серединѣ, чрезъ которое проходитъ буравъ.

D — Буравъ.

E — Тяжесть, — ядро или балластина, на верхней оконечности бурава.

F — Шкивъ, посредствомъ котораго буравъ приводится въ движеніе взадъ и впередъ шестью рабочими, изъ коихъ трое тянутъ конецъ въ одну и трое въ другую сторону. Этихъ же шести человѣкъ достаточно для вытаскиванія саней.

G — Задержка, для воспрепятствованія бураву опускаться далѣе въ лунку.

H — Желѣзные крючья для остановки саней въ неподвижномъ положеніи, во время сверленія лунки.

K — Блокъ, посредствомъ котораго буравъ, по окончаніи сверленія лунки, подымается вверхъ, для образованія новой лунки.

Изъ этого описанія явствуетъ, что независимо отъ экономіи во времени и въ числѣ рабочихъ, способъ г. Рамстета даетъ возможность пробивать лунки на данномъ мѣстѣ, со всею точностію, и величиною немного болѣе самого лота, что весьма важно въ отношеніи сбереженія ногъ людей и лошадей отъ поврежденій.

Кромѣ того, г. Рамстетъ между прочимъ предлагалъ: бомбу съ двойнымъ взрывомъ; средство для уничтоженія вреднаго запаха въ трюмѣ (вслѣдствіе донесенія кап. Унковскаго); электрогалваническій приборъ для отысканія металлическихъ вещей на разныхъ глубинахъ воды; ядрокалительную печь (Артиллерійскій журналъ 1856 г., № 2, оф., стр. 181 и № 4, оф., стр. 137). Во время послѣдней войны г. Рамстетъ, подъ начальствомъ г. Котена, устраивалъ телеграфы и, за неимѣніемъ ледяныхъ погребовъ въ Гельсингфорсѣ, превратилъ транспортъ «Тверца» въ ледяной складъ, помощью досокъ и соломы, по американскому способу. Г. Рамстетъ состоялъ при генералѣ Шильдерѣ, когда онъ занимался подводною лодкою; наконецъ,

едва ли не первый въ Россіи ходилъ по водѣ (на Вислѣ и Невѣ) на лыжахъ, и пр. и пр.

Во второй книжкѣ М. Сб. за наст. годъ (смѣсь, стр. 212) упомянуто, что корабль *Hastings* въ Ливерпулѣ долженъ былъ сдѣлать 40 выстрѣловъ, чтобъ пустить на дно загорѣвшееся судно. Это обстоятельство напомнило намъ подводныя мины г. Рамстета, заготовленныя въ Гельсингфорсѣ въ числѣ 2500 штукъ, но по случаю окончанія войны, оставшіяся безъ употребленія. По словамъ г. Рамстета, достаточно одной бутылки пороха, приготовленной по его способу, чтобъ мгновенно образовать пробоину въ подводной части купеческаго судна (*).

А. В.

ЦЕНТРОБѢЖНАЯ ПОМПА АППОЛЬДА.

Помпа эта своимъ устройствомъ совершенно похожа на вентиляторы, какими нагнетаютъ воздухъ въ кузнечные горны или въ плавильныя печи, что ясно видно изъ чертежей: общаго вида и отдѣльныхъ частей помпы. Какъ въ вентиляторѣ воздухъ принимается среднею частію прибора и лопастями съ силою гонится по трубѣ, такъ въ помпѣ этой движется вода.

Составныя части центробѣжной помпы Аппольда суть: фундаментная доска, на которую привинчиваютъ корпусъ помпы, состоящій изъ двухъ частей; въ срединѣ его помѣщено колесо съ лопастями, которое и составляетъ поршень помпы; валъ съ одной стороны помѣщенъ въ кожухъ помпы, а съ другой проходитъ чрезъ набивочную втулку и подставку, продолжаясь на столько, чтобы можно было надѣть на него шкивъ.

Подъ фундаментною доскою привинчена труба, которая при-

(*) Такую бутылку, въ случаѣ надобности въ ней, можетъ снарядить каждый шкиперъ въ три минуты. Замѣтимъ еще, что не должно смѣшивать такихъ бутылокъ съ подводными минами, о коихъ упомянуто выше.

нимаетъ воду, а вверху помпы находится другая труба, выбрасывающая воду.

Хотя помпа эта не можетъ поднимать воду на большую высоту, но при движеніи поршня, со скоростію 650-ти оборотовъ въ минуту, вода выбрасывается постоянно и густою струею; и какъ въ этой помпѣ нѣтъ ни клапановъ, ни поршня, которые подвергаются частой порчѣ, то она и употребляется съ большою пользою почти всѣми англійскими инженерами, которые считаютъ ее лучшею изъ всѣхъ гидравлическихъ помпъ.

А. Логиновъ.

—

Объясненіе чертежа.

(Уменьшенъ въ 20-ю долю).

1) Пріемное или впускное отверстіе.
2) Выпускное отверстіе.
3) Колесо съ лопастями, дѣлающее отъ 600 до 700 оборотовъ въ минуту.
4) Крышка набивочной втулки.
5) Главный валъ.
6) Стойка поддерживающая валъ.
7) Передаточный шкивъ.
8) Фундаментная доска.

Наружный боковой видъ.

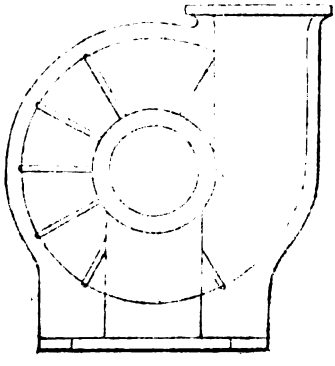

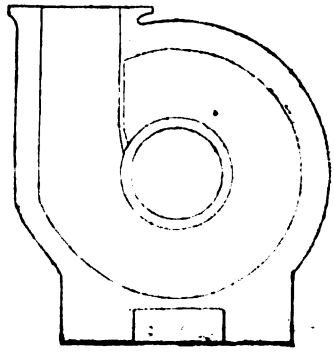

Кожухъ.

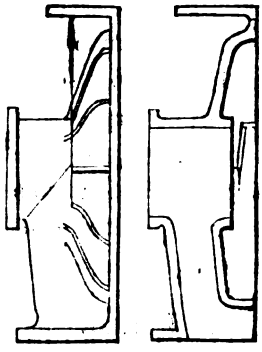

Стойка поддерживающая валъ.

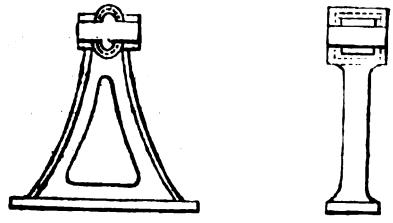

Фундаментная доска.

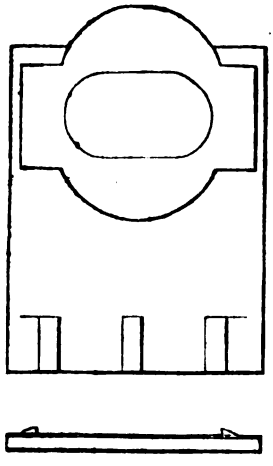

Планъ.

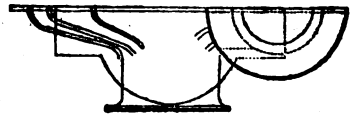

Валъ.

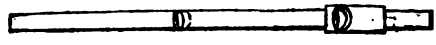

Колесо съ лопастями.

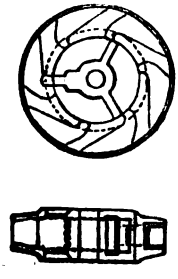

Шкивъ.

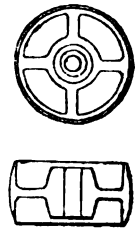

Дно кожуха.

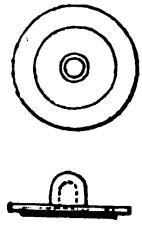

Ерыжка кожуха.

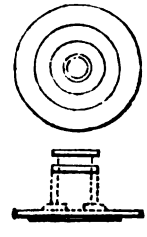

Общій видъ въ разрѣзѣ. Внутренній боковой видъ.

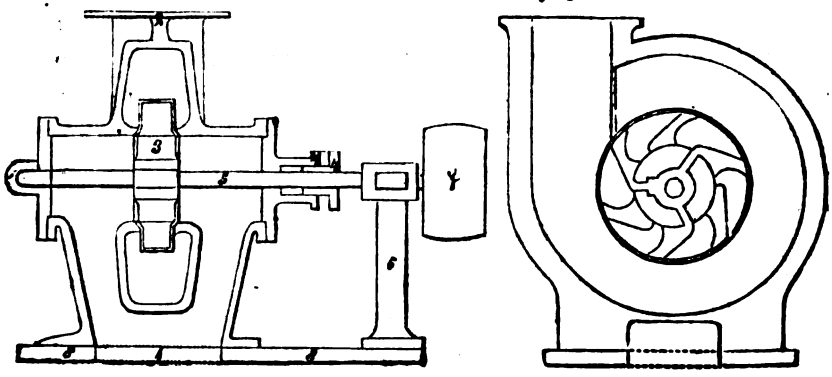

План.

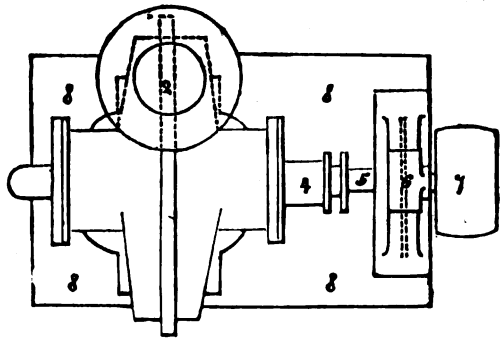

ИЗВЛЕЧЕНІЕ ИЗЪ ГАРДЕМАРИНСКИХЪ ЖУРНАЛОВЪ.

I. Брестъ.

1858 года 7-го Сентября въ 3 ч. пополудни, послѣ 17-ти дневнаго перехода изъ Ниборга, мы бросили якорь на Брестскомъ рейдѣ. Мы нашли на рейдѣ нашу эскадру, состоящую изъ корветовъ: Рында, Гридень и клипера Опричникъ, подъ брейдъ вымпеломъ Флигель-Адъютанта А. А. Попова. На рейдѣ же стояли французскіе корабли: линейный Бреславль и учебный Борда, нѣсколько мелкихъ французскихъ судовъ и прусскій паровой клиперъ. Едва мы бросили якорь, какъ на

нашъ корабль наѣхало множество прачекъ, прикащиковъ (commis) изъ различныхъ магазиновъ и торговокъ съ рекомендательными письмами и адресами; торговки просили позволенія продавать на кораблѣ фрукты, что имъ и было разрѣшено. Насъ встрѣтили здѣсь не такъ радушно, какъ въ Ниборгѣ; посѣтителей на корабль пріѣзжало очень мало, да и тѣ большею частію пріѣзжали для того, чтобъ извлечь изъ этого выгоды.

На Брестскомъ рейдѣ приливы и отливы бываютъ довольно сильны, и доходятъ до 19 футъ; а потому, чтобы судовъ не дрейфовало, онѣ большею частію стоятъ тутъ на мертвыхъ якоряхъ; и мы на другой же день стали на мертвый якорь. Брестскій рейдъ одинъ изъ лучшихъ рейдовъ въ Европѣ, какъ по величинѣ своей, такъ и по удобствамъ, которыя онъ представляетъ для якорной стоянки; рейдъ этотъ можетъ вмѣстить цѣлый флотъ, занимаетъ пространство около 15-ти квадратныхъ морскихъ миль и окрестными горами защищенъ отъ всѣхъ вѣтровъ; глубина рейда достаточна для самыхъ большихъ кораблей, грунтъ илъ съ ракушкою. На рейдъ впадаютъ три рѣчки, не широкія, но очень глубокія. При устьѣ одной изъ нихъ, по имени Панфельдъ, находится Брестъ—довольно старинный городъ; сначала на томъ мѣстѣ, которое онъ теперь занимаетъ, стояла небольшая деревушка, но при кардиналѣ Рищильё возникла мысль устроить здѣсь военный портъ и укрѣпить его, что и было приведено въ исполненіе только при Людовикѣ XIV, по приказанію министра его Кольбера, инженерами Вобаномъ и Choquet de Liudu, и въ то же время, адмираломъ Дюкеномъ (Duquesne), положено начало военнаго порта. Съ этого-то времени Брестъ начинаетъ играть ту роль, которую занимаетъ теперь въ числѣ европейскихъ портовъ. Англичане, видя всю важность этого пункта, пытались нѣсколько разъ взять Брестъ, но каждый разъ безуспѣшно. Въ 1757 году они пришли въ числѣ 19 кораблей, съ 20 000 человѣкъ дессанта, и намѣревались войти на рейдъ подъ всѣми парусами, но принятыя противъ этого мѣры воспрепятствовали ихъ намѣренію. Замѣчательно, какъ велико нерасположеніе Англичанъ къ Французамъ и въ настоящее время: несмотря на то, что они были между со-

бою въ союзѣ въ минувшую войну,—жители Бреста говорятъ, что не упомнятъ, чтобы видѣли какое нибудь англійское военное судно на здѣшнемъ рейдѣ; поэтому и французскія военныя суда всячески стараются избѣгать посѣщенія англійскихъ портовъ.

Первые два дня послѣ прихода нашего въ Брестъ, на берегъ ни кто изъ насъ не съѣзжалъ, потому что на кораблѣ въ это время все приводилось въ порядокъ, но когда все приняло надлежащій видъ, мы собрались прежде всего осмотрѣть портъ, и 11-го Сентября въ 9 ч. утра всѣ гардемарины и юнкера съ нашимъ корпуснымъ офицеромъ Мирбахомъ съѣхали на берегъ. Въ порту намъ дали одного adjudant (что у насъ ластовые офицеры), и онъ-то намъ все показывалъ. Портъ расположенъ большею частію на правомъ берегу рѣчки Панфельдъ, на лѣвомъ берегу находится небольшая часть его и самый городъ; обѣ части порта соединены между собою бономъ, который разводится очень часто, чтобы пропустить суда, которыхъ здѣсь по рѣчкѣ ходитъ довольно. Рѣка эта такъ глубока, что у самаго берега могутъ стоять линейные корабли; въ ней устроена гавань, но такъ какъ она очень узка, то и продолжена отъ устья вверхъ по теченію на 7 верстъ. Прежде всего мы отправились въ арсеналъ. Онъ стоитъ на горѣ и занимаетъ 2-хъ этажное зданіе, одно изъ лучшихъ во всемъ порту. Въ 1-мъ этажѣ находятся оружейныя мастерскія, а во второмъ расположенъ самый арсеналъ. Весь этотъ этажъ, по длинѣ своей, раздѣленъ перегородками на довольно большое число отдѣленій, которыя имѣютъ между собою сообщеніе посредствомъ корридора. Въ этихъ отдѣленіяхъ по стѣнамъ установлены очень красиво, въ видѣ гирляндъ, букетовъ и т. п. различныхъ родовъ оружія. Тутъ находятся преимущественно старые пистолеты, кинжалы, интрепели, сабли, карабины, пики и другое абордажное оружіе. Ружей здѣсь 10 000 штукъ. Въ первомъ отдѣленіи есть небольшое количество новыхъ ружей съ винтовымъ нарѣзомъ; у нихъ вмѣсто штыковъ примыкаются тесаки. На срединѣ этажа находится довольно большая зала, въ которой висятъ флаги и различные трофеи,—взятые Французами въ различныя времена, также различные девизы, все это

окружено вѣнками, гирляндами и т. п., сдѣланными изъ пистолетовъ, кинжаловъ, штыковъ, ружейныхъ замковъ и пр. Между флагами я замѣтилъ нашъ русскій флагъ съ надписью: 1812 годъ, но такъ какъ Французы нигдѣ нашихъ судовъ не брали, то мнѣ и кажется этотъ трофей весьма сомнительнымъ. Въ арсеналѣ находятся также нѣсколько орудій, какъ рѣдкость, собственно же онъ устроенъ для храненія ручнаго оружія. Изъ арсенала мы отправились осматривать различныя мастерскія. Мы обратили особенное вниманіе на машинное отдѣленіе, которое по разнообразію и отчетливости производимыхъ въ немъ работъ, показалось намъ лучшимъ изъ всѣхъ видѣнныхъ нами до сихъ поръ въ этомъ родѣ; тамъ производилась въ это время отдѣлка различнаго рода гребныхъ винтовъ, преимущественно для линейныхъ кораблей, и сборъ машины по системѣ Джервеса. Изъ винтовъ особенно замѣчательны винты, состоящіе не изъ 2 лопастей, какъ ихъ дѣлаютъ у насъ, а изъ четырехъ и шести, по двѣ и по три лопасти между собою параллельныя. Винты этого рода занимаютъ гораздо меньше мѣста, чѣмъ наши, и притомъ, представляютъ большую силу. Еще замѣчательно заведеніе, гдѣ цинкуютъ желѣзо. У Французовъ все желѣзо, употребляемое при постройкѣ корабля, непремѣнно цинкуется, потому что этимъ оно предохраняется отъ ржавчины. Осмотрѣвши мастерскія, мы отправились въ морской музеумъ (musée maritime). Онъ не представляетъ ничего особенно замѣчательнаго и занимаетъ довольно большую залу, стѣны которой увѣшаны портретами знаменитыхъ французскихъ адмираловъ и капитановъ, съ надписями: въ которомъ году кто родился и умеръ; въ самой же залѣ на столахъ стоятъ модели различныхъ французкихъ судовъ старыхъ и новыхъ; нѣкоторыя изъ нихъ сдѣланы собственноручно многими знаменитыми адмиралами. Изъ моделей я замѣтилъ модель китайской джонки и модель брестскихъ доковъ, которые будутъ готовы не раньше какъ черезъ 2 года. Всѣ модели вообще сдѣланы не такъ хорошо и отчетливо, какъ у насъ въ кронштадтской модельной, но здѣсь ихъ больше и онѣ разнообразнѣе. Впрочемъ по видѣнному нами я не могу судить о здѣшнемъ му-

зеумѣ, потому что въ то время когда мы его осматривали, большая и лучшая часть моделей была отправлена въ Парижъ, въ луврскій Musèe maritime, который по своему богатству и изяществу достоинъ особеннаго вниманія. Я уже упомянулъ, что портъ находится не на одномъ правомъ берегу, но также и на лѣвомъ; осмотрѣвъ всѣ эти заведенія, которыя построены на правомъ берегу рѣки, мы перешли на лѣвый. Замѣчательнѣйшее заведеніе, находящееся на этомъ берегу, есть безъ сомнѣнія арестантскій дворъ. Всѣ арестанты во Франціи, размѣщены по военнымъ портамъ, но теперь ихъ переселяютъ во французскія колоніи въ Америкѣ, а именно въ Кайэнну. Арестанты сначала охотно переселялись, но такъ какъ климатъ тамъ очень нездоровъ, и ихъ много умирало, то теперь принуждены переселять ихъ силою. На лѣвомъ берегу рѣки, возлѣ арестантскаго двора, находится канатный заводъ. Осмотрѣвъ портъ, я могу сказать, что Кронштадтъ не во многомъ уступаетъ Бресту.

Вечеромъ въ тотъ же день, въ который мы осматривали портъ, здѣшній морской префектъ, вице-адмиралъ La-Place, давалъ балъ по случаю посѣщенія Бреста двоюроднымъ братомъ Прусскаго Короля, Адмираломъ Принцемъ Вильгельмомъ-Адальбертомъ, который съ двумя парусными фрегатами: Тетисъ и Гефіонъ прибылъ въ Брестъ во вторникъ 9-го Сентября, при чемъ со всѣхъ судовъ стоявшихъ на рейдѣ, производился ему салютъ. На этотъ балъ были приглашены офицеры и гардемарины съ русскихъ судовъ, стоявшихъ на рейдѣ. Я былъ въ числѣ приглашенныхъ и пріятно провелъ время въ избранномъ обществѣ здѣшняго города, бывшемъ на балу. Въ числѣ приглашенныхъ были также гардемарины съ прусскихъ фрегатовъ, съ которыми мы тутъ и познакомились. На другой день я поѣхалъ на берегъ съ цѣлію осмотрѣть городъ.

Брестъ довольно красивый городокъ, хотя не великъ; онъ расположенъ на скатѣ горы, такъ что большая часть улицъ идетъ или съ горы или въ гору. Улицы прямыя, довольно широкія, вымощены четыреугольнымъ камнемъ; дома всѣ каменные. Городъ освѣщается газомъ и содержится очень чис-

то; много магазиновъ, но нѣтъ ни одного банкира; вѣроятно поэтому наши деньги и ходятъ здѣсь гораздо дешевле, чѣмъ они стоятъ. Въ Брестѣ все довольно дорого, вѣроятно по причинѣ дурнаго сообщенія съ внутренними провинціями Франціи: отсюда не проведено ни одной желѣзной дороги, а ходятъ только дилижансы. Здѣсь есть театръ маленькій, да и играютъ въ немъ довольно плохо. Театръ освѣщенъ газомъ, также какъ и всѣ магазины въ городѣ. Движеніе въ Брестѣ удивительное, народъ постоянно толпится на улицахъ. Есть нѣсколько площадей, изъ которыхъ замѣчательна площадь передъ театромъ, называемая «Place d' Armes». На ней каждый вечеръ бываетъ гулянье, на которое собирается большая часть жителей Бреста. Есть обсерваторія, собственно для повѣрки хронометровъ; съ нее какъ на ладони весь городъ; есть ботаническій садъ, и госпиталь для лицъ морскаго званія, какъ офицеровъ, такъ и нижнихъ чиновъ. Замѣчательна гидрографическая школа, въ которой, всякій прослужившій не менѣе 5 лѣтъ на купеческихъ судахъ, можетъ слушать лекціи изъ морскихъ наукъ и держать экзаменъ на званіе шкипера.

Французскіе корабли, стоявшіе на рейдѣ—линейный, *Бреславль*, и учебный *Бордо*, снаружи не такъ красивы какъ нашъ, да и внутренность ихъ вполнѣ соотвѣтствуетъ наружности. *Бордà* парусный 84-хъ пушечный корабль, стоитъ постоянно на одномъ мѣстѣ и даже вовсе не имѣетъ парусовъ, а потому на его палубѣ очень мало снастей и съ перваго взгляда кажется, что онъ просторнѣе нашихъ кораблей. Подъ ютомъ находится каюта капитана, который вмѣстѣ съ тѣмъ и директоръ школы. Между шкафутами, тамъ, гдѣ у насъ ростры, сдѣланы подмостки. На верхней палубѣ находятся 6 орудій морской артиллеріи и 2 полевыхъ единорога для дессанта. Въ батарейной палубѣ классы; они состоятъ изъ двухъ довольно большихъ каютъ, такъ какъ на кораблѣ находится два класса воспитанниковъ. Профессора и учители на кораблѣ не живутъ, а только каждый день пріѣзжаютъ для уроковъ. Возлѣ классовъ библіотека. Въ кормѣ находится каютъ-кампанія для офицеровъ, живущихъ съ воспитанниками; между классами и каютъ-кампаніей стоятъ

нѣсколько орудій. Въ гонъ-декѣ живутъ воспитанники, которые поступаютъ на корабль вообще до 16 лѣтъ; но тѣ изъ нихъ, которые сдѣлали кампанію на купеческомъ суднѣ, могутъ поступать до 18-ти лѣтъ. Здѣсь они должны пробыть два года, и, выдержавъ довольно строгій экзаменъ, они поступаютъ на флотъ гардемаринами 2-го класса; пробывъ 2 года гардмаринами 2-го класса, они производятся въ гардемарины 1-го класса, а черезъ два года, выдержавши экзаменъ, получаютъ чинъ мичмана (enseigne). Сначала воспитаниковъ спускали на берегъ каждую недѣлю, но вслѣдствіе ихъ шалостей въ городѣ, они теперь спускаются съ корабля только во время трехнедѣльныхъ каникулъ въ Сентябрѣ мѣсяцѣ; да въ четвергъ и въ воскресенье, въ назначенные часы, они имѣютъ право видѣться съ своими родственниками, которые пріѣзжаютъ на корабль. Въ гонъ-декѣ въ кормѣ находится лазаретъ, въ которомъ могутъ помѣститься не болѣе 3-хъ воспитанниковъ, опасно же больныхъ свозятъ на берегъ въ госпиталь; въ кормѣ же находится комнатка, въ которой производятся частные экзамены, т. е. здѣсь учитель экзаменуетъ по одному ученику; общіе же экзамены бываютъ въ батарейной палубѣ въ классахъ. Эта комнатка, лазаретъ да еще комната для дежурнаго офицера, занимаютъ столько же мѣста, сколько на нашихъ корабляхъ констапельская, и отдѣляются общею переборкою отъ жилища воспитанниковъ. Остальная часть палубы, начиная отъ этой переборки и до самыхъ клюзовъ, раздѣлена по длинѣ переборкою на двѣ части: на правой сторонѣ находится старшій классъ, а на лѣвой младшій; ходъ въ каждое отдѣленіе особый, изъ батарейной палубы. Воспитанники одного класса не имѣютъ права быть въ отдѣленіи воспитанниковъ другаго; въ отдѣленіяхъ пушекъ нѣтъ и вмѣто портовъ—окна. Палуба эта, то есть гон-декъ гораздо ниже, чѣмъ на нашемъ кораблѣ, а потому и въ отдѣленіяхъ темнѣе. Каждый воспитанникъ имѣетъ свой столъ съ ящикомъ для книгъ, такой же формы, какія и у насъ въ корпусѣ, только грубѣе и проще сдѣланы; каждый воспитанникъ имѣетъ свой номеръ, и даже называется не по фамиліи, а по номеру. Воспитанники сами

подвѣшиваютъ свои койки, и вообще исполняютъ всѣ работы на кораблѣ, исключая мытья палубъ. На кубрикѣ, въ томъ мѣстѣ, гдѣ у насъ офицерскія каюты, здѣсь устроены каюты для профессоровъ, потомъ отведено мѣсто для сундуковъ съ вещами воспитанниковъ; каждый воспитанникъ имѣетъ свой сундукъ, немного меньше тѣхъ, которые намъ дали въ походъ. Въ носу отдѣлено мѣсто для части команды, которой здѣсь очень немного; остальная же часть экипажа помѣщается въ батарейной палубѣ. Въ томъ мѣстѣ, гдѣ у насъ бротъ-камора, здѣсь устроенъ карцеръ для воспитанниковъ. На кораблѣ ихъ обучаютъ артиллеріи у пушекъ, корабельной архитектурѣ съ приложеніемъ на практикѣ, управленію шлюпками подъ парусами и на веслахъ, но преимущественно они занимаются здѣсь теоретическими науками. Для обученія дѣйствію парусами, воспитанники, разъ въ недѣлю, ѣздятъ на корветъ, постоянно стоящій возлѣ корабля и назначенный собственно для этого. Воспитанниковъ здѣсь содержатъ очень строго, и я думаю они съ нетерпѣніемъ ждутъ того времени, когда вырвутся на свободу. Осмотрѣвъ корабль *Борда* мы поѣхали на *Бреслаель*, Бреславль 84-хъ пушечный винтовый корабль, былъ въ минувшую войну въ составѣ эскадры адмирала Гамелена, въ Балтійскомъ морѣ. Машина на кораблѣ системы Джервеса, въ 550 силъ. Винтъ о четырехъ лопастяхъ, по двѣ между собою параллельныя, поэтому колодезь занимаетъ гораздо меньше мѣста, чѣмъ на нашихъ корабляхъ, но также какъ и у насъ спускается и подымается. Корабль этотъ еще не совсѣмъ вооруженъ, но ходилъ по рейду пробовать машину, и оказалось, что въ штиль онъ ходитъ среднимъ числомъ 8 узловъ. На кораблѣ насъ встрѣтили гардемарины, приняли очень радушно и показали весь корабль. Внутреннее расположеніе его немногимъ отличается отъ нашего, кромѣ того, что нашъ корабль отдѣланъ нѣсколько богаче и имѣетъ нѣкоторыя новѣйшія усовершенствованія. Матросы обѣдаютъ сидя на скамейкахъ; столы подвѣшиваются между пушками. Каютъ-компанія и констапельская меньше, чѣмъ на нашихъ корабляхъ, вѣроятно потому, что вообще офицеровъ и гардемаринъ на французскихъ судахъ бываетъ меньше, чѣмъ на нашихъ. Гардема-

рины спятъ не въ констапельской, которая здѣсь называется le poste des éleves, а на кубрикѣ, въ койкахъ, которыя имъ подвѣшиваются между офицерскими каютами.

На другой день мы отправились осматривать императорскій лицей, тоже самое, что у насъ губернскія гимназіи; воспитанники могутъ поступать сюда съ 10-ти лѣтняго возраста, и выходятъ не позже 16-ти; окончивъ курсъ, нѣкоторые изъ лицея поступаютъ въ морскую школу, другіе въ политехническую, а третьи въ Сенъ-Сирское военное училише. Лицей занимаетъ довольно большое зданіе въ 3 этажа, внутри его есть два двора, на одномъ устроены гимнастическія машины, а на другомъ ученики играютъ во время рекреаціонныхъ часовъ. Въ нижнемъ этажѣ находятся классныя комнаты; они гораздо хуже и бѣднѣе нашихъ, столы и скамейки такъ тонки и не прочны, что у насъ, я думаю, ихъ бы очень скоро изломали, да при томъ въ столахъ даже нѣтъ ящиковъ. Въ этомъ же этажѣ находится столовая зала, она довольно велика и высока, украшена гранитными колоннами, но пола въ ней нѣтъ, и такъ сыро, какъ въ погребѣ; во время нашего посѣщенія тамъ было гораздо холоднѣе, чѣмъ на открытомъ воздухѣ. Во второмъ этажѣ находятся церковь, физическій кабинетъ, въ которомъ ученикамъ нѣсколько разъ въ недѣлю показываютъ опыты, химическій кабинетъ, въ которомъ профессоръ, только что прочитавъ лекцію, сейчасъ же повторяетъ ее на опытахъ, и наконецъ зоологическій и анатомическій кабинеты. Въ двухъ послѣднихъ кабинетахъ находятся собранія различныхъ металловъ, каменьевъ, ископаемыхъ вещей, также нѣсколько родовъ птицъ, и наконецъ скелетъ настоящаго человѣка, и человѣкъ сдѣланный изъ papier maché, со всѣми жилами, венами, артеріями и мускулами, который составляется и разнимается. Въ третьемъ этажѣ находятся спальни воспитанниковъ, лазаретъ и бѣлевой арсеналъ. Мнѣ показалось страннымъ, что воспитанники здѣсь спятъ не на подушкахъ, а на валькахъ; подушки же есть только въ лазаретѣ, да и тамъ только въ отдѣленіи трудно больныхъ. Все въ этомъ лицеѣ очень просто.

Въ понедѣльникъ 29 Сентября наши корветы и клиперъ

снялись съ якоря и ушли; при прощаньи у насъ кричали ура! играла музыка и салютовали, а чрезъ 6 дней, 5-го Октября въ 3 часа пополудни, и мы снялись съ якоря. Такъ какъ мы стояли на мертвомъ якорѣ, то мы только вытравили цѣпь и подъ парами вышли въ открытый океанъ; такъ какъ вѣтеръ намъ былъ попутный, то мы, пройдя островки Понтъ-де-Сенъ и О-де-Сенъ, находящіеся противъ мыса Дю-Ра, и выйдя въ открытое море, поставили паруса, прекратили пары и пошли по 10 узловъ въ часъ. Переходъ нашъ въ Кадиксъ былъ очень удаченъ, погода стояла благопріятная, конечно насъ и качало, потому что 6 и 7-го вѣтеръ былъ довольно сильный, но въ среду 8-го сталъ стихать, такъ что въ четвергъ 9-го мы принуждены были развести пары. Въ пятницу, 10-го, утромъ, у насъ въ машинѣ лопнула муфта и какъ нарочно цѣлый день былъ почти совершенный штиль; солнце такъ и пекло; мы воспользовались тѣмъ, что оно хорошо было видно, взяли высоты и опредѣлили по нимъ широту, долготу и склоненіе компаса. Кромѣ этого мы во все время нашего перехода каждый день занимались по росписанію, исключая вторника 7-го ч., когда была такая сильная качка, что въ констапельской у насъ всѣ порта были закрыты, и заниматься не было никакой возможности. Въ субботу 11-го вечеромъ мы прошли параллель мыса Сенъ-Винцента, а въ воскресенье въ 12 ч. прошли меридіанъ его въ такомъ разстояніи, что буруны, образующіеся около этого мыса, были очень хорошо видны съ корабля. Когда мы проходили этотъ мысъ, море было довольно спокойно и съ корабля видно было нѣсколько довольно большихъ рыбъ, похожихъ на акулъ, которыя съ ужасною быстротою кружились около корабля; ходъ у насъ доходилъ до 7 узловъ, такъ что на другой день въ понедѣльникъ въ 12 ч. по полудни мы прошли проходъ между двумя рифами Діамантомъ и Пуэркасомъ, вошли на Кадикскій рейдъ и стали фертоингъ на два якоря между о-вомъ Леономъ, на оконечности котораго находится Кадиксъ, и материкомъ Испаніи.

С. З.

Корабль Ретвизанъ.

II. Генуа.

18-го Ноября, 1858 г., часу въ пятомъ пополуночи, мы разсмотрѣли скрывающійся по временамъ огонь. Это былъ большой Генуэзскій маякъ. Мы продолжали держать на него, но солнце взошло, маякъ угасъ и мы стали различать три цѣпи горъ, виднѣвшіяся одна изъ за другой и продолжающіяся далеко на востокъ и западъ. Отлогости были испещрены зданіями, но самаго города съ рейдомъ и кораблями не было видно, по причинѣ тумана, лежавшаго широкою полосой. Къ счастію, задулъ легкій вѣтеръ, погналъ облака, разчистилъ небо, разсѣялъ туманъ и мы увидѣли городъ, и молы, и бѣлыя полосы корабля «Ретвизанъ», и цѣлый лѣсъ мачтъ, совершенно заслоняющій большую часть города. Но вотъ городъ передъ носомъ, мы уже безъ помощи трубы можемъ различить дома, верхушки соборовъ, виллы, сады, расположенные въ лѣво отъ города. Вотъ проходимъ ворота, машина остановлена и два якоря одинъ послѣ другаго полетѣли въ воду—мы въ Генуа.

Множество шлюпокъ, съ разнообразными товарами и съ предложеніемъ перевезти на берегъ, явились вдругъ съ разныхъ сторонъ. Но воспользоваться этими предложеніями невозможно, пока судно не прійдетъ въ совершенный порядокъ. Однако на этотъ разъ я былъ счастливѣе своихъ товарищей. Пока они любовались всѣмъ насъ окружающимъ, я уже ѣхалъ съ капитаномъ на катерѣ и, кладя руль то право, то лѣво, сновалъ между купеческими шлюпками, плывшими въ безпорядкѣ, вдоль и поперегъ прохода.

Въ ожиданіи возвращенія капитана я вышелъ изъ шлюпки на набережную огромной коммерческой пристани, отдѣленной отъ города стѣною. Дѣятельность здѣсь чрезвычайная: въ одно и тоже время нагружаютъ и выгружаютъ суда, приносятъ и уносятъ товары, навьючиваютъ муловъ и ословъ, наполняютъ тѣлеги, катятъ по мостовой пустыя бочки и все это дѣлается проворно, повсюду бѣготня и крики. Въ сторонѣ слышны удары молотовъ въ сосѣднихъ кузницахъ и на судахъ. Я вмѣшался

въ толпу, нисколько не обращая вниманія на толчки, которыми, конечно не нарочно, надѣляли меня бодрые носильщики и хлопотливые прикащики, метавшіеся отъ одной груды товаровъ къ другой.

На другой день мы большой компаніей отправились на берегъ, съ намѣреніемъ ѣхать на виллу Паллявичини, находящуюся въ 30 верстахъ отъ Генуа, но, опоздавши на утренній поѣздъ, остались до полдня въ городѣ. Чичероне, котораго мы просили показать намъ что нибудь замѣчательнее, повелъ насъ сперва въ катедраль. Фасадъ этого огромнаго собора выходитъ на красивую площадь и одѣтъ въ черный и бѣлый мраморъ, расположенный горизонтальными полосами, черезъ одну; вся же остальная часть собора обшита простымъ камнемъ. Три входа, обращенные на площадь, и въ особенности главный—по срединѣ двухъ прочихъ, обращаютъ на себя вниманіе своею тщательной и очень красивой отдѣлкой. Внутри соборъ хорошъ, но немного теменъ, что впрочемъ придаетъ ему таинственность. По обѣимъ сторонамъ тянутся огромныя колонны, сложнаго ордера. Вообще же всѣ колонны у придѣловъ и пилястры у образовъ—коринфскія.

Главное сокровище собора—часть мощей Іоанна Предтечи и цѣпь, которою онъ былъ прикованъ, привезенныя изъ Палестины во время крестовыхъ походовъ. Мраморная рака, содержащая въ себѣ мощи, помѣщена въ придѣлѣ, богатоубранномъ и украшенномъ статуями, представляющими лица изъ священной исторіи. Главный алтарь очень богатъ. Въ верхней части противуположной ему стѣны, сдѣлана обширная ниша, завѣшенная богатымъ драпри. Въ старину это было мѣсто дожей, теперь же его никто не занимаетъ. Мы зашли въ эту церковь когда не было службы; это хорошо въ томъ отношеніи, что мы могли свободно осмотрѣть ее, а худо потому, что не слыхали органа, который, говорятъ, очень хорошъ.

Изъ собора мы отправились во дворецъ бывшихъ дожей. Это огромное красивое зданіе. По обѣимъ сторонамъ мраморнаго подъѣзда два пьедестала. По словамъ чичероне, здѣсь, въ память двухъ славныхъ дожей, стояли статуи, которыя, во время пе-

реворота, были свергнуты и уничтожены. Не знаю только, на сколько справедливы его слова.

Сперва насъ ввели въ залу малаго собранія; это небольшая комната, служившая для совѣщанія о маловажныхъ дѣлахъ, отдѣлана довольно просто и украшена нѣсколькими картинами; на одномъ концѣ устроено нѣчто въ родѣ кафедры, на которой засѣдали важнѣйшіе сановники.

Зала большаго собранія отдѣлана несравненно богаче малой украшена скульптурой и живописью; тамъ также небольшое возвышеніе, на которомъ поставлены три рѣзныя кресла древней работы. Въ этой залѣ присутствовалъ дожъ. Остальныхъ комнатъ мы не видѣли.

Отъ дворца дожей до собора очень большой переходъ. Мы шли по кривымъ улицамъ, то поднимаясь на гору, то спускаясь съ нее; улицы не широки, но и не узки, онѣ хорошо вымощены и всегда чисты, въ особенности нѣкоторыя. Дома хороши; мнѣ нравится, что здѣсь есть разнообразіе въ архитектурѣ и нѣтъ той линейности, которая встрѣчается у насъ на Невскомъ и въ другихъ улицахъ Одни дома совершенно гладкіе, безъ малѣйшаго украшенія кругомъ оконъ; другіе, напротивъ, имѣютъ карнизики, пилястры, портики надъ окнами, рѣзьбу и т. п.; третьи съ немногими украшеніями и, какъ мнѣ показалось, они встрѣчаются чаще другихъ. Террасы также представляютъ не мало разнообразія и наконецъ величина домовъ отъ 2 доходитъ до 8 и 9 этажей. Проходя по улицамъ, я невольно останавливался противъ открытыхъ воротъ и заглядывалъ во дворы, — они во всѣхъ порядочныхъ домахъ привлекательны, часто украшены мраморными колоннами, статуями и превосходною зеленью; иногда по срединѣ двора фонтанъ; полъ вездѣ мраморный.

Я хвалилъ здѣшнія улицы, но долженъ сказать совершенно противное о переулкахъ; нѣкоторые изъ нихъ до такой степени узки, что крыши домовъ почти сходятся, не пропускаютъ свѣта и дѣлаютъ изъ этихъ переулковъ темные корридоры со спертымъ воздухомъ.

Переходя изъ улицы въ улицу, изъ переулка въ переулокъ, мы достигли церкви. Она отдѣлана просто, но со вкусомъ; свод-

чатый потолокъ ея поддерживается четырмя огромными колоннами, около которыхъ, со стороны центра зданія, поставлены четыре скульптурныя изображенія Св. Себастіана, Св. Апостола Варѳоломея, одного епископа (причисленнаго къ лику святыхъ) и еще чье-то. Эти мраморныя изваянія, пользующіяся большою извѣстностію—работы одного и того же скульптора. Св. Себастіанъ представленъ привязаннымъ къ дереву, казнь уже кончена и клочья кожи, содранной съ лѣваго плеча и половины груди, повисли книзу. Лице его выражаетъ въ одно время и неимовѣрныя страданія и искреннюю вѣру въ Бога, даже нѣтъ тѣни неудовольствія или злобы. Мысль ясно выражена и мнѣ кажется, что изображеніе это удалось художнику болѣе трехъ другихъ; тѣмъ не менѣе и остальныя хороши. Въ церкви было еще нѣсколько скульптурныхъ изображеній, но они далеко не могутъ быть сравниваемы съ четырмя первыми.

Пробывъ въ церкви нѣсколько времени, мы готовились выйти, какъ получили приглашеніе взойти на куполъ. Онъ высокъ, но за усталось мы были вознаграждены превосходнымъ видомъ; жаль только, что рейдъ оттуда почти не видѣнъ, но за то весь городъ съ его окресностями — налицо.

Время подходило къ полдню, а вмѣстѣ съ тѣмъ и къ отправленію втораго поѣзда; мы поторопились, вскорѣ пришли въ вокзалъ, а минутъ черезъ 5 уже сидѣли въ вагонахъ. Дорога не покойна, но за то не продолжительна: 25 или 30 минутъ. Въ одномъ мѣстѣ она проходитъ подъ горой и довольно долго—3½ минуты.

У виллы Паллавичини станція. Отсюда идетъ дорога ко дворцу; ее ограничиваютъ съ боковъ два живые забора изъ розъ и олеандровъ. Мнѣ очень понравились лѣстницы, ведущія на террассу этого богатаго палаццо. Они высѣчены изъ бѣлаго карарскаго мрамора, широки и очень красивы. Около палаццо — хорошо устроенная оранжерея, наполненная ананасами, фиговыми и банановыми деревьями, пальмами различныхъ родовъ и другою разнообразною растительностію тропическихъ странъ.

Мы долго гуляли по саду этой виллы, въ тѣни оливковыхъ, апельсинныхъ, лимонныхъ и кипарисныхъ деревьевъ, иногда

встрѣчались пробковыя. По сторонамъ дорожекъ, между другою зеленью, выглядывали лавры и мирты. Все это приводило меня въ какое-то особенное расположеніе духа, но самое сильное впечатлѣніе оставилъ во мнѣ, послѣ прогулки по виллѣ, сталактитовый гротъ. Мы взошли туда за проводникомъ, который тусклымъ факеломъ освѣщалъ темные проходы; боковыя ущелины и громадныя сосульки, висящія надъ головой, при освѣщеніи мерцающаго факела, заключали въ себѣ что-то таинственное. Пройдя нѣсколько корридоровъ, мы вдругъ очутились на довольно широкомъ мѣстѣ, куда чуть-чуть проникалъ, чрезъ маленькое отверстіе, слабый лучь солнца. Каково же было наше удивленіе, когда среди полумрака мы разсмотрѣли маленькое озеро, двѣ шлюпки и гребцовъ, смотрѣвшихъ на насъ съ любопытствомъ Я не вѣрилъ глазамъ и думалъ: ужъ не игра ли это воображенія? Одинъ изъ матросовъ снялъ шляпу и звонкимъ италіанскимъ голосомъ пригласилъ сѣсть въ шлюпку. Выѣхавъ изъ подземнаго озера, мы пустились по такому же каналу и черезъ нѣсколько времени очутились на открытомъ прудѣ, по срединѣ котораго — храмъ Діаны, окруженный миѳологическими изображеніями, все изъ бѣлаго мрамора. Берега озера усѣяны цвѣтами и красивыми деревьями, изъ за которыхъ выглядываютъ бесѣдки въ русскомъ, турецкомъ и китайскомъ вкусахъ. Мы проѣхали нѣсколько разъ по пруду и, записавъ свои фамиліи въ книгѣ, пустились снова бродить по аллеямъ. Возвратясь въ городъ, вечеромъ мы были въ оперѣ, которая шла довольно хорошо.

Черезъ нѣсколько дней, гардемарины получили приглашеніе осмотрѣть портъ. При входѣ туда мы были встрѣчены однимъ изъ портовыхъ офицеровъ, который былъ такъ любезенъ, что предложилъ свои услуги.

Военная гавань небольшая, въ ней стояли: фрегатъ съ поднятымъ стеньгами, совершенно готовые корветъ и пароходъ, да двѣ или три парусныя шкуны. Докъ широкъ, но, какъ мнѣ кажется, недостаточно длиненъ для современныхъ линейныхъ кораблей. Вода изъ дока выкачивается четырмя помпами, приводимыми въ движеніе паровою машиною; во время нашего посѣ-

щенія она была въ ходу; сильно дрожитъ, стучитъ и несмотря на маховое колесо и центробѣжный регуляторъ, слишкомъ неравномѣрна въ движеніи. Портъ имѣетъ много мастерскихъ: блоковую, парусную, молярную, слесарную, литейную и проч., описывать ихъ не стоитъ, потому что подобныя есть въ Кронштадтѣ и еще гораздо полнѣе и лучше устроены; мастерскія здѣшняго порта отчасти запущены; нѣкоторыхъ станковъ совсѣмъ нѣтъ, а нѣкоторые попорчены, но за то остальные всѣ были въ работѣ. Въ литейномъ отдѣленіи, кромѣ двухъ маленькихъ вагранокъ, есть доменная печь для отливки орудій.

Не далеко отъ мастерскихъ находится домъ арестантовъ, которыхъ въ настоящее время тамъ считается до 500. Казармы, гдѣ ихъ содержатъ—довольно опрятны и не тѣсны, но пища, которую мы пробовали, самая плохая и состоитъ по большей части изъ сухаго или разваренного вермишеля, конечно самаго послѣдняго сорта.

Насъ повели по корридору, по сторонамъ котораго каморы; нѣкоторые изъ арестантовъ не были закованы (то самые смирные), на другихъ были цѣпи, третьи скованы по парно. Самые же главные преступники помѣщены въ двухъ противуположныхъ каморахъ, отдѣленныхъ отъ корридора желѣзными перегородками; арестанты здѣсь прикованы къ землѣ и могутъ дѣлать взадъ и впередъ только нѣсколько шаговъ. Лица ихъ были ужасны; я въ первый разъ видѣлъ такое собраніе мрачныхъ и звѣрскихъ физіономій. Нѣкоторые, несмотря на страшное свое положеніе, смѣялись намъ въ глаза и хладнокровно разговаривали между собою, звеня цѣпью при каждомъ движеніи. Вскорѣ послѣ того мы отправились въ морской корпусъ (по приглашенію его директора). Въ зданіи, гдѣ теперь корпусъ, былъ сперва монастырь Св. Терезіи; воспитанниковъ тамъ всего 50 человѣкъ и изъ лучшихъ фамилій; курсъ продолжается 5 лѣтъ; кадетами называются воспитанники первыхъ трехъ классовъ, воспитанники же двухъ старшихъ классовъ—гардемаринами; каждый воспитанникъ имѣетъ отдѣльную комнату, въ которой подвѣшена его койка, поставленъ комодъ, столъ, нѣсколько стульевъ и этажерка. Въ 9 часовъ вечера всѣхъ запираютъ по комнатамъ, черезъ 10 ми-

нутъ тушатъ огни; когда воспитаннику что нибудь нужно, онъ звонитъ и ему отпираютъ. Встаютъ въ 5 часовъ утра; по выходѣ изъ церкви, куда ихъ водятъ каждый день совершать утреннія молитвы, воспитанники получаютъ легкій завтракъ, за тѣмъ приготовляютъ уроки и отъ 8 до 10 часовъ слушаютъ лекціи изъ математики. Въ 11 ч. завтракъ; отъ 12 до 4—опять лекціи, по большой части филологическія; въ 5 обѣдъ. Въ свободное время, какъ и вездѣ, играютъ, занимаются гимнастикой, обучаются фронту; на поставленной на дворѣ мачтѣ крѣпятъ паруса; гардемарины кромѣ того имѣютъ право на входъ въ библіотеку. Держатъ воспитанниковъ очень строго, отпускаютъ по воскреснымъ днямъ и то только къ родителямъ; на праздники никто не увольняется, каникулъ нѣтъ, классы идутъ отъ 1 Ноября до 1 Іюля, 20 дней положено на экзаменъ, а остальные 100 дней проводятъ въ заграничномъ практическомъ плаваніи на корветѣ, командиръ котораго,—директоръ корпуса. Когда случайно мы входили въ комнаты, наполненныя воспитанниками, они жались въ уголъ, робко переглядывались между собой и посматривали на насъ; вообще терялись и мнѣ кажется, что принятая у нихъ метода воспитанія не хороша, потому что молодаго человѣка нужно знакомить съ обществомъ. Я бы очень желалъ посмотрѣть, когда они надѣнутъ въ первый разъ эполеты и выйдутъ въ свѣтъ послѣ такого долгаго заключенія. Да и образованіе то ихъ мнѣ кажется слишкомъ одностороннимъ.

Послѣ осмотра заведенія мы возвратились на корветъ.

Генуа—самый большой и самый красивый изъ тѣхъ италіанскихъ городовъ, которые я видѣлъ. Онъ мнѣ понравился, несмотря на то, что я не успѣлъ осмотрѣть въ немъ многаго; я не былъ во многихъ дворцахъ, соборахъ и даже совсѣмъ не видѣлъ одной, какъ я потомъ слышалъ, очень красивой части города.

23-го Ноября въ $12^1/_2$ часовъ Его Высочество Генералъ-Адмиралъ посѣтилъ корабль «Ретвизанъ», фрегатъ «Палканъ» и нашъ корветъ. Въ 6 часу по полудни развели пары, а въ $10^1/_2$ ч. оставили Генуэзскій рейдъ, вслѣдъ за «Ретвизаномъ». Въ полночь пеленговали вертящійся Генуэзскій маякъ на NO 48°, въ антрет-

номъ разстояніи отъ него 5 миль, и взяли курсъ SW 46°. Въ 2 часа привели на SW 55°, въ 3½ ч. на SW 84°, въ 4 часа на SW 70°, въ 5 ч.—SW 84°, въ 6 ч.—SW 82°, въ 6½ ч.—SW 80°, въ 7 ч.—SW 46°. Во все это время мы шли отъ 4 до 10 узловъ. Въ 11 часовъ стали на якорь въ Виллѣ-Франкѣ.

Вскорѣ Его Высочество Генералъ-Адмиралъ съѣхалъ на берегъ, мы провожали Его салютомъ, а на берегу Его встрѣтили съ музыкой.

Ѳ. Г.

СОЕДИНЕННЫЯ ЭСКАДРЫ ВЪ ПЕЧЕЛІЙСКОМЪ ЗАЛИВѢ.

(Изъ письма морскаго офицера съ фрегата «Аскольдъ».)

Утомленные однообразіемъ океанскаго плаванія, мы съ нетерпѣніемъ ждали дня прибытія въ заливъ Печели, гдѣ надѣялись увидѣть много новаго и интереснаго. Уже въ Гонъ-Конгѣ узнали мы о началѣ военныхъ дѣйствій и о взятіи союзниками фортовъ на устьѣ рѣки Пей-хо. Тѣмъ сильнѣе было наше желаніе прибыть скорѣе на мѣсто, чтобы застать хотя конецъ происходившихъ тамъ необыкновенныхъ событій—борьбы двухъ сильныхъ, образованныхъ націй съ народомъ отсталымъ во всѣхъ отношеніяхъ. Но обстоятельства намъ не благопріятствовали. Надѣясь на SW муссонъ, котораго въ Іюнѣ настоящая пора, мы пошли Формозскимъ проливомъ, и почти во все время имѣли противные N вѣтры, дувшіе съ необыкновеннымъ въ это время года упорствомъ. Паровъ не разводили, ибо по многимъ причинамъ должны были беречь уголь. Поэтому переходъ нашъ изъ Гонъ-Конга въ Печели былъ весьма продолжителенъ—ровно три недѣли, такъ что мы только 17/29 Іюня бросили якорь противъ устья рѣки Пей-хо. Ожиданія наши не сбылись. Военныя дѣйствія кончились, Китайцы уступили. Всѣ трактаты уже были заключены и подписаны, посланники были въ Тянь-зинѣ (въ 80-ти миляхъ отъ Пекина)

и на эскадрахъ съ нетерпѣніемъ ожидали со дня на день ихъ возвращенія, чтобы сняться съ якоря.

Это нетерпѣніе объясняется тѣмъ, что стоянка въ Печелійскомъ заливѣ, особенно на продолжительное время, въ высшей степени непріятна и скучна.

Суда стоятъ въ 8-ми миляхъ отъ берега, (не представляющаго впрочемъ никакого развлеченія), на глубинѣ отъ 5 до 6 саженъ, такъ что большія суда при малой водѣ и волненіи иногда касаются грунта; кромѣ того надо опасаться удара о лапу своего собственнаго якоря, во избѣжаніе чего суда выпускали какъ можно больше канату; ни одно судно не имѣло менѣе 100 саженъ, а нѣкоторыя даже 125 и до 150-ти саженъ. Можетъ показаться странно, съ перваго взгляда, что при собраніи болѣе 20 судовъ, разныхъ націй, офицеры скучали. Кажется отчего не ѣздить другъ къ другу, проводить время вмѣстѣ, и общими силами веселиться по мѣрѣ возможности?

Мы также думали, читая перечень судовъ стоявшихъ въ Печели, но этому препятствовали разныя обстоятельства.

Не говоря уже про несогласіе, существующее теперь болѣе чѣмъ когда нибудь между англійскими и французскими и англійскими и американскими офицерами, а особенно нижними чинами,—несогласіе, которое у первыхъ двухъ націй доходитъ, странное дѣло, иногда до ненависти, несмотря на тѣсную дружбу и союзъ обоихъ государствъ,—состояніе погоды также не позволяло частыхъ сообщеній.

Здѣсь бываютъ такіе сильные порывы вѣтра, что у Французовъ опрокинуло шлюпку, посланную на устье Пей-хо; офицеръ и всѣ гребцы утонули; а у американскаго парохода *Powhatan* опрокинулю шлюпку въ то время, когда она отваливала отъ борта подъ парусами.

Этотъ послѣдній случай доказываетъ какъ внезапно эти порывы нелетаютъ. Когда шлюпкѣ было приказано подтянуться къ борту, не было еще ни малѣйшаго признака вѣтра.

Часто эти порывы, не прекращаясь, переходятъ въ весьма крѣпкій вѣтръ, и случалось, что офицеры, поѣхавшіе вечеромъ

на другое судно, были принуждены ночевать на немъ, не будучи въ состояніи бороться съ вѣтромъ.

Сношенія между судами ограничивались почти одними зваными обѣдами. Но такіе съѣзды по казенной надобности скорѣе тягость для обѣихъ сторонъ, чѣмъ отдыхъ или развлеченіе.

Итакъ, несмотря на большое количество судовъ, на эскадрѣ господствовала смертельная скука. Если бы намъ пришлось стоять здѣсь также долго, то вѣроятно мы подверглись бы той же участи; но въ короткое время, проведенное нами въ Печели, мы не успѣли соскучиться: поѣздки на устье рѣки, гдѣ мы видѣли настоящихъ, не англизированныхъ Китайцевъ, а особенно осмотръ судовъ эскадры, наполняли пріятно досуги наши.

Числомъ судовъ англійская эскадра превосходила конечно остальныя. Она состояла изъ 80 пуш. корабля Calcutta подъ флагомъ контръ-адмирала Сеймура, госпитальнаго корабля Bellisle, фрегата Pique (тотъ самый, который былъ въ 1845 году въ Петропавловскѣ и такъ какъ командиръ его, капитанъ Никольсонъ, послѣ смерти адмирала Прайса, остался начальникомъ англійской эскадры, то его, въ наказаніе за неудачу того нападенія, держали 18 мѣсяцевъ въ Шангаѣ въ бездѣйствіи), четырехъ колесныхъ пароходовъ: Fury, Furious, Retribution, и Inflexible, винтоваго корвета Cruizer, небольшаго винтоваго клипера Nimrod, нѣсколькихъ винтовыхъ транспортовъ, которые постоянно были заняты перевозкою войскъ между Кантономъ и Печели, и десяти канонирскихъ лодокъ.

Американская эскадра состояла изъ колеснаго парохода Powhatan, подъ брейдъ-вымпеломъ коммодора Tatnall, и винтоваго фрегата Minnesota.

Французская: изъ фрегата Nemesis подъ флагомъ контръ-адмирала Риго-де Женульи, винтоваго фрегата Audacieuse, винтовыхъ корветовъ Primauget, Phlegeton и La Place, нѣсколькихъ винтовыхъ транспортовъ и 4 канонирскихъ лодокъ. Къ этой-то эскадрѣ присоединился нашъ «Аскольдъ», и, надо сказать, сталъ на счету лучшихъ судовъ эскадры, какъ по своей красотѣ, такъ и по размѣрамъ, будучи выстроенъ по плану извѣстнаго англійскаго фрегата Imperieuse, судна соединяющаго

въ себѣ въ рѣдкой пропорціональности, красоту, силу и ходкость. «Аскольдъ» укороченъ только на пять футъ; нормой и обводами, его, я думаю каждый, кто только въ послѣдніе годы посѣщалъ Кронштадтъ, имѣлъ случай любоваться. Къ несчастію, въ нѣкоторыхъ, болѣе существенныхъ отношеніяхъ, онъ не совсѣмъ удовлетворилъ ожиданія и отсталъ отъ своего оригинала. На Imperious вся нижняя батарея состоитъ изъ бомбическихъ орудій большаго калибра, у насъ только десять 68 фун., остальныя 24 фун., длинныя, и я не могу не замѣтить, что мы находились въ большомъ затрудненіи отвѣчать на довольно часто случавшіеся вопросы иностранныхъ офицеровъ отчего у насъ такая легкая артиллерія, когда фрегатъ даже на видъ можетъ нести гораздо бо́льшую, уже не говоря про Impreiense. Прискорбнѣе же всего, что на фрегатѣ «Аскольдъ», несмотря на уменьшеніе калибра артиллеріи, послѣ океанскихъ переходовъ, оказались слабости и недостатки, неслыханные еще на новомъ суднѣ, и тѣмъ болѣе непростительные, что для постройки его были даны всевозможныя средства, обѣщавшія блестящій успѣхъ,—были собраны всѣ данныя для произведенія примѣрнаго безукоризненнаго судна. Эти недостатки по части скрѣпленія судна, той части морскаго искусства, которая въ настоящее время играетъ такую важную роль въ исторіи флотовъ, въ особенности бросаются въ глаза, при сравненіи съ иностранными судами. Нѣтъ никакого сомнѣнія, и каждый, кто имѣлъ случай бывать на иностранныхъ судахъ и внимательно осматривалъ ихъ, какъ слѣдуетъ морскому офицеру, долженъ согласиться, что иностранныя суда не подлежатъ такой порчѣ какъ наши, что срокъ службы ихъ гораздо дольше, и что главную причину этого надо искать въ томъ, что наши суда, всѣ, можно сказать безъ исключенія, построенныя въ Россіи, текутъ, заводится въ нихъ гниль, сырость, которыя дѣйствуютъ разрушительно на крѣпость судна и на здоровье команды. Честь и слава нашимъ командирамъ, которые при такихъ обстоятельствахъ съумѣли поддержать здоровье и духъ людей,—въ чемъ имъ немало содѣйствовало крѣпкое сложеніе русскаго человѣка,—и благополучно привести судно обратно въ свои моря.

Но на якорѣ эти недостатки не выказываются, и изъ всѣхъ стоявшихъ съ нами въ Печели судовъ, «Аскольдъ», при сравненіи строгомъ и безпристрастномъ, уступилъ бы только двумъ: фрегатамъ Audacieuse и Minnesota, а остальныя конечно стояли гораздо ниже его. Но эти два фрегата принадлежатъ къ числу тѣхъ судовъ огромныхъ размѣровъ, которыя только начинаютъ вводиться во флотахъ, и число ихъ еще очень ограничено. Audacieuse намъ уже извѣстенъ; онъ принадлежалъ въ 1857 г. къ тулонской эскадрѣ, которая встрѣчала нашу эскадру Средиземнаго моря, входившую на рейдъ подъ флагомъ Генералъ-Адмирала.

О немъ уже писали какъ объ одномъ изъ лучшихъ судовъ французскаго флота, представившаго удивительные результаты. Длина его 290 футъ; машина въ 900 силъ, устроена и установлена извѣстнымъ капитаномъ Paris и фрегатъ ходитъ подъ парами, по словамъ французскихъ офицеровъ, до 13 узл. Но и онъ не безъ грѣховъ капитальныхъ.

Машина его оказалась слишкомъ тяжела для судна, которое сѣло гораздо глубже, чѣмъ предполагалось, такъ что были принуждены возвысить мѣдную обшивку еще на два листа. Вслѣдствіе этого фрегатъ тяжелъ, орудія очень мало возвышаются надъ водой, и при малѣйшемъ кренѣ чрезвычайно трудно дѣйствовать батареей.

Необыкновенная величина машины отнимаетъ много мѣста и дѣлаетъ укладку трюма весьма затруднительною, особенно для дальныхъ плаваній, въ чемъ мы здѣсь сами удостовѣрились. Винтъ не подъемный; при ходѣ подъ парусами онъ разобщается и свободно вертится, но это постоянное движеніе винта и вала, не можетъ остаться безъ дурныхъ послѣдствій. По наблюденіямъ выходитъ, что отъ Франціи до Гонъ-Конга онъ сдѣлалъ слишкомъ 6 милліоновъ оборотовъ; что же будетъ далѣе? Такое огромное количество оборотовъ и постоянная тяжесть на подшипникахъ дейдвудной трубы, должны имѣть вредное вліяніе на нихъ и въ непродолжительное время увеличить зазоръ между трубой и валомъ и уничтожить набивку.

Теперь на дѣлѣ оправдались эти предположенія: послѣ Пе-

чели на Audacieuse открылась такая течь около дейдвудной трубы, что онъ былъ принужденъ отправиться въ Кантонъ, чтобы войти въ докъ. Результаты осмотра его еще намъ неизвѣстны.

Фрегатъ Minnesota совершенно въ другомъ родѣ. Трудно себѣ представить размѣры этого огромнаго судна, которое имѣетъ 315 футовъ въ длину, 52 фута въ ширину и сидитъ на водѣ выше корабля; корабельный рангоутъ его издали кажется тонокъ.

Въ американскомъ флотѣ пять такихъ фрегатовъ, построенныхъ по одному чертежу съ малыми измѣненіями; къ числу ихъ между прочими принадлежатъ Niagara и Merrimak.

Въ Морскомъ Сборникѣ находятся весьма подробныя описанія этихъ двухъ судовъ; по нимъ можно имѣть близкое понятіе и объ этомъ фрегатѣ, а вскорѣ мы увидимъ у насъ фрегатъ «Генералъ-Адмиралъ», передъ которымъ даже и эти, по величинѣ, ходкости и силѣ единственныя военныя суда, должны будутъ стушеваться.

Описанія фрегатовъ Ніагара и Меримакъ сдѣланы моряками, послѣ которыхъ надо имѣть слишкомъ много смѣлости, чтобы попытаться на описанія фрегата Миннесота, во всемъ почти подобнаго первымъ двумъ; и потому я попробую выставить здѣсь только нѣсколько вещей, поразившихъ меня особенно при осмотрѣ его.

Постройка его соединяетъ силу военнаго фрегата съ легкостью клипера; линіи его чрезвычайно продолговаты и сходятся въ носу и въ кормѣ подъ весьма острыми углами.

Вся нижняя батарея составлена изъ 2 пудовыхъ бомбовыхъ пушекъ, и на верхнемъ декѣ стоятъ орудія большаго калибра. Фрегатъ съ легкостью носитъ эту огромную артиллерію и члены его не страдаютъ отъ ея тяжести, потому что крѣпленіе членовъ соотвѣтствуетъ тяжести, которую они должны выдерживать. Каждый бимсъ жилой палубы скрѣпленъ нѣсколькими огромными деревянными кницами, которыя расположены такимъ образомъ, что черезъ бимсъ находятся три, одна вертикальная и двѣ горизонтальныя; а у остальныхъ по двѣ діагональныхъ.

Эти кницы производили странный контрастъ со тщедушными желѣзными кницами фрегата «Аскольдъ», скрѣпляющими

только половину бимсовъ всего фрегата, и изъ которыхъ четвертая часть уже перелопалась.

Въ американскомъ флотѣ совсѣмъ не употребляютъ желѣзныхъ кницъ; тамъ отдаютъ безусловное преимущество деревяннымъ кницамъ надъ желѣзными; дерево въ Америкѣ отличное, а главное очень дешево; правительство приняло мѣры для сохраненія его; присмотръ надъ лѣсами весьма строгій.

Что особенно поражаетъ съ перваго раза на этомъ фрегатѣ, это удивительный просторъ и свѣтъ въ палубахъ. Это происходитъ, во первыхъ, отъ небольшаго снабженія американскихъ судовъ при отправленіи въ походъ и отъ малочисленности экипажескихъ принадлежностей, вслѣдствіе чего рундуки занимаютъ очень мало мѣста, и во вторыхъ отъ величины и расположенія люковъ, которые прорублены одинъ надъ другимъ, въ нѣкоторыхъ мѣстахъ до самаго трюма, и отнюдь ни чѣмъ не закладываются, такъ что напр. въ шкиперской каютѣ совершенно свѣтло безъ фонарей; еще много способствуетъ свѣту въ жилой палубѣ совершенное отсутствіе привальныхъ брусьевъ, которые отнимаютъ такъ много свѣту у нашихъ иллюминаторовъ. Впрочемъ одна изъ главныхъ причинъ простора этого, — величина фрегата.

Довольно вѣрную идею о величинѣ его дадутъ угольные ящики, которые, помѣщая на 21 день угля, не выходятъ въ жилую палубу, а всѣ находятся въ трюмѣ, по обоимъ сторонамъ машины и котловъ.

Машина, системы Пенна, въ 450 силъ, не даетъ болѣе 7, а при очень хорошихъ обстоятельствахъ 8 узл. ходу. Одинъ важный недостатокъ разстроиваетъ гармонію этого чуднаго созданія человѣческихъ рукъ,—фрегатъ очень валокъ; такъ какъ ширина его чрезвычайно мала въ сравненіи съ длиною, то при боковомъ волненіи онъ дѣлаетъ ужасные размахи, а при противномъ—зарывается. Но какое судно можетъ быть безъ пороковъ? и офицеры, служащіе на фрегатѣ Миннесота, принимая въ разсчетъ его прекрасныя качества, прощаютъ ему валкость.

Разсмотрѣвши составъ печелійскихъ эскадръ, конечно каждый удивится, что англійская эскадра, хотя и была самая многочис-

ленная, но не могла похвастаться, въ сравненіи съ другими, достоинствами своихъ судовъ.

Но посмотримъ, что требовалось въ настоящемъ предпріятіи для успѣшнаго и наискорѣйшаго исполненія видовъ правительства, и послѣ того каждый долженъ будетъ согласиться, разсуждая безпристрастно, что распоряженія англійскаго правительства и тутъ были въ высшей степени обдуманы и благоразумны, и вели къ скорому достиженію цѣли; какъ вообще Англичане рѣдко ошибаются въ своихъ разсчетахъ, такъ и это предпріятіе увѣнчалось полнымъ успѣхомъ.

Что требовалось въ сношеніяхъ съ Китаемъ? многочисленность, чтобы озадачить Китайцевъ, и средства для скораго и удобнаго сообщенія гдѣ бы то ни было.

Англичане оба условія исполнили какъ нельзя лучше; хотя суда ихъ не могли соперничать съ судами другихъ націй, но Китайцы, не зная толку въ морскомъ дѣлѣ, и не будучи въ состояніи судить о качествахъ и достоинствахъ судна, судили по числу, а въ этомъ случаѣ Англичане въ ихъ глазахъ брали верхъ.

Для скораго сообщенія по морю у нихъ были колесные пароходы и винтовые транспорты, которые весьма быстро передавали приказанія и извѣстія, и перевозили войско изъ одного мѣста въ другое; тутъ ничего нѣтъ удивительнаго, всякій имѣлъ такія же средства; но главная задача, при дѣлахъ съ Китаемъ, было устройство легкаго и удобнаго сообщенія по мелководнымъ, извилистымъ и неизвѣстнымъ еще рѣкамъ Китая; для этого Англичане совершили предпріятіе, о которомъ я думаю многіе мечтали, но въ возможность исполненія котораго, разумѣется не многіе вѣрили.

Они перебросили съ береговъ Англійскаго Канала къ берегамъ Китая эскадру канонирскихъ лодокъ, не превосходящихъ величиною наши лодки и даже въ многомъ похожихъ на наши; небольшая разница только въ конструкціи: они сидятъ отъ 5 до 7 футъ въ водѣ, весьма легки и поворотливы, машины ихъ отъ 80 до 100 силъ высокаго давленія. Они совершили путь по океанамъ въ сопровожденіи колесныхъ пароходовъ, въ нѣсколь-

кихъ отрядахъ и всѣ благополучно достигли своего назначенія. Углемъ ихъ снабжали, по мѣрѣ надобности, пароходы, но большею частью они шли подъ парусами, заходя конечно въ каждый портъ, который не отвлекалъ ихъ слишкомъ далеко отъ настоящаго пути. Командиры лодокъ,—все молодые лейтенанты, говорятъ, что особенно подъ парусами трудно найти болѣе покойныя и надежныя суда, и что несмотря на ничтожность этихъ посудинъ, они ни за что не промѣняли бы свое командованіе на вахту, даже на фрегатѣ или кораблѣ.

Французы также дѣлали большія приготовленія для этой экспедиціи, прислали также канонирскія лодки, но эти лодки такъ велики и неповоротливы, что только съ большимъ трудомъ были въ состояніи исполнять свое назначеніе, а нѣкоторыя изъ нихъ, по словамъ французскихъ же командировъ, ни куда небыли годны.

Итакъ въ Китаѣ у однихъ Англичанъ были суда вполнѣ способныя свободно и съ легкостью плавать по рѣкамъ; это давало имъ конечно большое превосходство въ сношеніяхъ, и сила брала тамъ, гдѣ слова не помогали. Несмотря на это, Англичане никогда не показывали ни малѣйшаго пренебреженія къ другимъ эскадрамъ; напротивъ, были даже черезъ чуръ любезны и предупредительны, такъ что часто видно было желаніе именно этимъ поведеніемъ еще болѣе выказать свое превосходство и обязать другія націи.

Одни англійскія канонирскія лодки содержали постоянное сообщеніе между эскадрой и Тянь-зиномъ; во всякое время дня и ночи ходили они вверхъ и внизъ по рѣкѣ и пробѣгали съ удивительною легкостью и безъ всякихъ остановокъ по запутаннымъ извилинамъ и крутымъ поворотамъ рѣки.

Для переѣзда въ Тянь-зинъ и обратно или для пересылки какихъ нибудь вещей, всѣ по необходимости должны были обращаться съ просьбою къ Англичанамъ; и такъ какъ такія просьбы случались постоянно, каждый день, то Англичане вполнѣ достигали своей цѣли и, какъ я уже сказалъ, никогда ни въ чемъ не отказывали; напротивъ того, они на вновь приходящее судно присылали приглашеніе пользоваться ихъ лодками, не

стѣсняясь, и давали знать, когда лодка отходитъ. Какъ вы назовете такое поведеніе, какъ не поведеніемъ любезныхъ хозяевъ съ своими гостями? Вы приходите, они присылаютъ васъ просить не стѣсняться, не церемониться, какъ будто даютъ вамъ позволеніе ѣхать въ свой городъ, какъ у себя дома, и вы должны это выносить, потому что вы въ нихъ нуждаетесь, потому что вы безъ нихъ самой пустой вещи не могли бы сдѣлать, не могли бы имѣть сношеній съ своимъ адмираломъ или посланникомъ иначе какъ на шлюпкахъ, что на разстояніи 79 миль было бы сопряжено съ большими неудобствами, ужъ не говоря про медленность такого сообщенія, когда иногда одинъ часъ былъ дорогъ. Наконецъ англійскія и частью французскія канонирскія лодки сдѣлали то, что переговоры продолжались вмѣсто нѣсколькихъ лѣтъ, только немногіе мѣсяцы; потому что Китайцы, считая свою позицію на устьѣ Пей-хо неприступною, одно время о трактатѣ ничего слышать не хотѣли; безъ канонирскихъ лодокъ она можетъ быть и была бы неприступна, или покрайней мѣрѣ такъ сильна, что гребными судами едва ли рѣшились бы ее аттаковать; тогда вѣроятно Китайцы долго бы еще упорствовали. Взятіе фортовъ, открывая почти свободный доступъ къ Пекину, навело на Китайцевъ такой страхъ, что они сей часъ же на все были согласны, и такимъ образомъ съ-разу общая цѣль была достигнута.

Но отдавъ полную справедливость дѣятельности и распорядительности Англичанъ, нельзя не обратить вниманія и на менѣе похвальную сторону ихъ дѣйствій. Мы убѣдились, что Англичане въ Китаѣ тѣже самые Англичане, какими мы видѣли ихъ въ Керчи и въ Финскомъ заливѣ. Какъ тамъ, такъ и здѣсь каждый шагъ ихъ оставлялъ слѣды грабительства и раззоренія, буйства и безчинства. И отличались этимъ не одни матросы, но—стыдно сказать—даже офицеры. Командиръ одной лодки даже открыто торговалъ вещами, награбленными въ храмахъ и частныхъ домахъ. Однажды вечеромъ, въ самомъ городѣ Тянь-зинѣ нѣсколько вооруженныхъ офицеровъ остановили паланкинъ, надѣясь вѣроятно найти въ немъ какую нибудь богатую Китаянку, и непріятно были разочарованы, найдя вмѣсто Китаянки—чиновника россійскаго посольства.

Французы и здѣсь, какъ вездѣ, выгодно отличались отъ своихъ союзниковъ дисциплиною, человѣколюбіемъ и болѣе рыцарскимъ духомъ.

Но это не спасло ихъ отъ ненависти Китайцевъ, которую они вполнѣ раздѣляютъ съ Англичанами. Китайцы и въ тѣхъ и въ другихъ видятъ равно враговъ. Къ Русскимъ и Американцамъ, напротивъ того, расположены дружелюбно и показываютъ къ нимъ довѣренность. Ї. Ї.

ДВИЖЕНІЕ СУДОВЪ ПРИ АЯНСКОМЪ ПОРТѢ

въ навигацію 1858 года.

По свѣдѣніямъ, сообщеннымъ Главнымъ Правленіемъ Россійско-Американской Компаніи, движеніе военныхъ и коммерческихъ судовъ при Аянскомъ портѣ въ продолженіе навигаціи 1858 года происходило въ нижеслѣдующихъ размѣрахъ.

Въ Іюнѣ мѣсяцѣ приходили въ Аянъ: Сѣверо-Американскихъ Соединенныхъ Штатовъ китоловные корабли: *Merrimac*, командиръ Лонгъ; *Condor*, командиръ Вайтъ-Сайтъ и *Franz Henriette*, командиръ Дру (всѣ изъ Нью-Бедфорда), суда эти, сдѣлавъ здѣсь запасъ прѣсной воды и дровъ, отправились въ море для ловли китовъ. Въ началѣ Сентября первый изъ нихъ приходилъ вторично съ тою же цѣлью.

Компанейскій пароходъ *Великій Князь Константинъ*, командиръ Офтердингеръ, приходилъ изъ Ново-Архангельска, съ грузомъ колоніальныхъ пушныхъ промысловъ и пассажирами. Въ первой половинѣ Іюля ушелъ въ Николаевскъ съ компанейскимъ грузомъ и пассажирами. Въ Октябрѣ возвратился изъ Николаевска въ Аянъ съ почтою и грузомъ, и въ концѣ того же мѣсяца отплылъ въ Петропавловскъ, гдѣ и предполагалъ зимовать.

Сѣв.-Амер. Соед. Шт. китоловный корабль *Maria Teresia*, командиръ Купъ (изъ Нью-Бедфорда), заходилъ за водой и дровами.

Въ Іюлѣ приходили: Сибирской флотиліи тендеръ *Камчадалъ*,

командиръ Прапорщикъ Кузьминъ,—съ пассажирами изъ Удскаго края. Въ концѣ мѣсяца ушелъ въ Николаевскъ, съ почтою, пассажирами и провіантомъ.

Сѣв.-Амер. Соед. Шт. китоловный корабль *Sysero*, командиръ Куртней (изъ Нью-Бедфорда), заходилъ въ Аянъ для отысканія своихъ вельботовъ, потерянныхъ имъ въ морѣ.

Сѣв.-Амер. Соед. Шт. китоловный корабль *Fanny*, командиръ Борди (изъ Нью-Бедфорда), заходилъ за прѣсной водой и дровами; вторично, съ тою же цѣлью, приходилъ въ началѣ Сентября.

Въ Августѣ: Компанейскій баркъ *Нахимовъ*, командиръ К. Ф. Ш. Поручикъ Бенземанъ, приходилъ изъ Ново-Архангельска, съ грузомъ и пассажирами; въ половинѣ мѣсяца ушелъ въ де-Кастри, а оттуда обратно въ Ново-Архангельскъ съ грузомъ для колоній и пассажирами.

Финляндскій китоловный бригъ *Константинъ*, командиръ Линдгольмъ (изъ Або), съ промысловъ заходилъ за водой и дровами; вторично, съ тою же цѣлью, приходилъ въ Октябрѣ; послѣ чего отправился къ Сандвичевымъ островамъ.

Россійско-Финляндской Компаніи китоловный баркъ *Турку*, командиръ Сѣдерблемъ (изъ Або) приходилъ съ промысловъ для освѣженія команды; вторично, съ тою цѣлью, приходилъ въ концѣ Сентября, и отсюда отплылъ къ Сандвичевымъ островамъ.

Той же компаніи, китоловный корабль *Графъ Берхъ*, командиръ Энбергъ (изъ Або), приходилъ за водой и дровами; вторично, съ тою же цѣлью, пришелъ въ Аянъ въ исходѣ Сентября. Ушелъ къ Сандвичевымъ островамъ въ началѣ Октября.

Военный пароходъ-корветъ *Америка*, командиръ Капитанъ-Лейтенантъ Шкотъ, приходилъ изъ Николаевска съ почтою и пассажирами; въ концѣ Августа ушелъ по назначенію въ Охотскъ съ провіантомъ.

Сѣв.-Амер. Соед. Шт. китоловный корабль *Midas*, командиръ Тельманъ (изъ Нью-Бедфорда), съ промысловъ заходилъ за водой и дровами.

Французскій китоловный корабль *Espadon*, командиръ Гомонъ (изъ Гавра), съ промысловъ приходилъ за водой и дровами.

Сѣв.-Амер. Соед. Шт. китоловные корабли: *Manuelle-Hortense*, командиръ Хазардъ и *Couper*, командиръ Динъ (оба изъ Нью-Бедфорда), приходили за водой и дровами.

Въ Сентябрѣ: Французскій китоловный корабль *Ville de Ren*, командиръ Трудъ (изъ Гавра) приходилъ съ промысловъ за водой и дровами.

Сѣв.-Амер. Соед. Шт. китоловные корабли *Morey*, командиръ Манчестеръ, *Adelaide*, командиръ Теберъ, *Barnetable*, командиръ Фишеръ (всѣ изъ Нью-Бедфорда), *Arctic*, командиръ Бидманъ (изъ Фергавена) и *Kovington*, командиръ Ньюманъ (изъ Варрена),—приходили съ промысловъ для пополненія запасовъ дровъ и воды.

Сѣв.-Амер. Шт. китоловная шкуна *Carolina*, командиръ Лонгъ (изъ Нью-Лондона) пришла въ Аянъ съ промысловъ и осталась здѣсь на зимовку.

ИЗВѢСТІЯ ИЗЪ ПОРТОВЪ.

— *С. Петербургъ*: Предполагается, посредствомъ акціонернаго общества, устроить въ Петербургѣ коммерческую гавань на Гутуевскомъ острову. Многіе капиталисты уже обнаружили свое сочувствіе къ этой мысли и выразили желаніе содѣйствовать ея осуществленію. Гутуевскій островъ сдѣлается тогда центромъ морской торговли, будетъ предохраненъ отъ наводненія возвышеніемъ береговъ, фарватеръ къ нему изъ Кронштадта будетъ углубленъ и на этотъ же островъ вѣроятно перенесутся съ Васильевскаго острова: таможня, пакгаузы и проч.; наконецъ всѣ эти учрежденія свяжутся съ желѣзными дорогами. Говорятъ также о предложеніи вырыть на Смоленскомъ полѣ глубокій бассейнъ для зимовки судовъ.—Въ навигацію 1858 года, продолжавшуюся отъ 25 Апрѣля до 7 Ноября, кораблей было въ приходѣ къ Кронштадтскому и С. Петербургскому портамъ 2132, противъ 1857 года менѣе 195; отошло 2120 кораблей и на зимовку осталось 24.—Общество Сѣвернаго пароходства

имѣетъ 14 парох. (12 желѣзн. и 2 дер.). Изъ нихъ въ 1858 году *два* были въ дѣйствіи въ продолженіе всей навигаціи, *девять* небольшую часть лѣта и *три* въ работѣ почти не были. Число пройденныхъ пароходами верстъ простирается до 112000, проѣхавшихъ пассажировъ 45422, перевезенной клади 101000 пуд. и буксированныхъ судовъ 445. Кромѣ сего Общество въ настоящее время имѣетъ парусныхъ и другихъ судовъ 15 и пристаней 12. Общество, при весьма успѣшномъ дѣйствіи въ продолженіе цѣлаго лѣта, въ концѣ навигаціи понесло убытокъ отъ потонувшихъ 2 Октября, во время сильной бури на Ладожскомъ озерѣ, двухъ баржъ. Убытокъ сей можетъ приблизительно простираться отъ $1^1/_2$ до 2 проц. на капиталъ, такъ какъ постройка этихъ баржъ на Улеаборгской верфи стоила не болѣе 18000 р. с., и Общество имѣетъ въ виду, при вынутіи кладчикомъ груза, спасти, если не самыя баржи, то часть имущества и матеріалъ оныхъ. Сверхъ имѣющихся 14 пароходовъ въ 413 силъ, Общество будетъ имѣть еще 14 новыхъ пароходовъ, въ совокупности въ 402 с., а вообще 815 с., и нѣкоторыя другія необходимыя суда. Имена существующихъ 14 пароходовъ слѣдующія: *Нева*, *Ижора*, *Сигъ*, *Щука*, *Лещь*, *Форель*, *Муравей*, *Гаврило Москвинъ*, *Медвѣдь*, *Свирь*, *Труворъ*, *Александръ Невскій*, *Мерлинъ* и *Ломоносовъ*. — Въ послѣднее время образовались еще два новыя общества: «Петербурго-Волжское общество пароходства и судоходства» и «Тритонъ». Это послѣднее общество имѣетъ цѣлью содержать для перевозки пассажировъ и товаровъ правильное пароходное сообщеніе между Петербургомъ и Любекомъ, въ связи съ другими сообщеніями Любека: сухопутными—посредствомъ желѣзныхъ дорогъ съ Германіею, Франціею и Швейцаріею, и морскими—содержимыми «Обществомъ Гамбурго-Американскаго пакетботнаго пароходства», съ Сѣверною Америкою,—такимъ образомъ, чтобы товары, отправляемые изъ Россіи, доставлялись прямо въ означенныя мѣста (*).—Общество «Транзитъ» владѣетъ па-

(*) Видно, что общество «Тритонъ» не страшится конкуренціи любскихъ, штетинскихъ и ростовскихъ пароходовъ, и обществъ «Россійской Балтійской компаніи» и «Дельфинъ».

рекодами: въ 50 с. *Рюрикъ* и *Вулканъ* и въ 22 с. *Транзитъ* и 67 транспортными судами.—Желающіе принять на себя подрядъ на очистку и углубленіе кронштадтскихъ гаваней: военной, средней и части купеческой, вызывались на торгъ 14 и на переторжку 18 Февраля.

— *Кронштадтъ:* Съ 4 Февраля издается «Кронштадтская газета» два раза въ недѣлю, по середамъ и суботамъ.

— *Нарва:* Въ 1858 году кораблей прибыло 185, отошло 202 и осталось на зимовку 1 судно.

— *Ревель:* Въ 1858 году къ Балтійскому порту и въ Ревель прибыли изъ иностранныхъ портовъ 84 корабля съ грузомъ и 3 съ балластомъ, всего въ приходѣ 87 кораблей (въ 1857 г. 117). Отошли въ иностранные порты 62 корабля съ грузомъ и 17 съ балластомъ, всего 79 (въ 1857 г. 120). Изъ русскихъ и финляндскихъ портовъ прибыло 479 судовъ, а въ тѣ порты отошло 494. Уменьшеніе привоза къ Ревельскому порту въ 1858 г. произошло главнѣйше оттого, что Кронштадтскій портъ до поздней осени, по случаю теплой погоды, оставался совершенно открытымъ, почему и всѣ назначенные къ этому порту корабли могли прибыть туда своевременно.—24 Января пришелъ изъ Мессины съ грузомъ апельсиновъ и лимоновъ принадлежащій обществу пароходства и судоходства «Дельфинъ» винтовый парох. *Ольга* (шкиперъ Бергъ).

— *Перновъ:* Въ 1858 году пришли изъ иностранныхъ портовъ 78 кораблей, изъ коихъ 52 съ грузомъ. Отошло въ иностранные порты 63. Каботажныхъ судовъ было въ приходѣ 24 и въ отходѣ 28.

— *Рига:* Купечество Риги пріобрѣло 2 парохода и 12 парусныхъ судовъ. Убыль состоитъ изъ 3 парусныхъ судовъ. Къ 1859 году рижскій купеческій флотъ состоитъ изъ 66 паруси. и 15 паров. судовъ.

— *Виндава:* Въ 1858 году было въ приходѣ: изъ иностранныхъ портовъ 93 и изъ русскихъ 9, въ отходѣ: въ иностранные порты 95 и въ русскіе 4 судна.

— *Либава:* Въ 1858 году пришли 193 мореходныхъ и 34 каботажныхъ и ушли 194 мореходныхъ и 38 каботажныхъ

судовъ.—Въ концѣ 1857 г. порту принадлежало 25 кораблей въ 2514 ластовъ. Въ 1858 г. пріобрѣтено покупкою 4 въ 213 ласт., вновь построено 4 въ 608 ластовъ; убыло 2, изъ коихъ одинъ, въ 105 ластовъ, погибъ, а другой въ 60 ласт. проданъ. За тѣмъ къ 1859 г. состояло кораблей 31 въ 3170 ласт. Въ 1858 г., кромѣ упомянутыхъ выше 4 кораблей, построенъ здѣсь одинъ въ 160 ласт. для Рижскаго порта. Вновь строются 4 корабля. Число кораблей, принадлежащихъ порту, увеличилось противъ 1857 г. 6-ю въ 656 ластовъ.—Г. Денке изъ Мемеля, бывшій судохозяинъ, погибшаго 30 Декабря близъ Папенгофа прусскаго судна *Urania*, прислалъ семействамъ семи погибшихъ, при спасеніи экипажа, рыбаковъ, 200 р. с.

— *Одесса*: Общество пароходства и торговли предполагаетъ взять разчистку карантинной и практической гаваней за 712 т. р. с. съ тѣмъ, чтобы ему было выдано при заключеніи контракта 250 т. р. с. впередъ, безо всякихъ залоговъ, а также не были бы взяты залоги въ обезпеченіе подряда. Окончательную разчистку гавани предполагаютъ окончить черезъ 4 года — это и есть причина сравнительно незначительной уступки сдѣланной Обществомъ со смѣтной цѣны. Взявши работу за 712 т. р. с., Общество рискуетъ на постоянное возвышеніе заработной платы и цѣны матеріаловъ, такъ быстро возрастающихъ теперь на югѣ. Въ 1853 году чернорабочему платили по 40 к. с. въ сутки, а теперь платятъ 75 к. с., а иногда, во время большаго движенія въ гавани, по 2 р. с. Общество испрашиваетъ также уступку даромъ землечерпательныхъ машинъ, принадлежащихъ городу. Разчистка и углубленіе одесской гавани требуется уже давнымъ давно. Въ 1850 г. былъ составленъ проектъ. Съ тѣхъ поръ гавань одесская постоянно засорялась болѣе, нежели сколько ее разчистили въ 1853 и нѣкоторыхъ слѣдующихъ годахъ.—Французскій пароходъ *Ліоннэ*, плававшій по Ронѣ, купленъ однимъ изъ одесскихъ судохозяевъ для плаванія между Херсономъ и Одессою.

— *Херсонъ*: Братья Ванштейнъ, херсонскіе купцы, въ настоящемъ году постановили устроить на правомъ берегу р. Днѣпра, въ адмиралтействѣ, паровыя мельницу и пильный заводъ. Пра-

вительство подарило имъ землю на указанномъ мѣстѣ. Постройка еще не начата, но матеріалъ уже заготовленъ, и машины выписаны.

— *Таганрогъ*: Въ исходѣ Декабря свирѣпствовала жестокая буря, вслѣдствіе которой множество плотовъ и до 80 судовъ, оторванные отъ пристаней, унесены были на разстояніе версты мористѣе, гдѣ остановились во льдахъ. Рыбопромышленники, работавшіе на льду, который сталъ ломаться подъ ихъ ногами, съ величайшимъ трудомъ, и то не всѣ, достигли берега, причемъ лишились саней, лошадей, сѣтей и пр.—Говорятъ, что общество Волжско-Донской желѣзной дороги предполагаетъ взять на себя углубленіе фарватера въ Донскихъ гирлахъ.

— *Николаевскъ на Амурѣ*: 1858 года Іюля 27 въ день рожденія Государыни Императрицы, въ Николаевскѣ происходило освященіе деревянной соборной церкви во имя Чудотворца Николая, созданной трудами воинскихъ чиновъ этого города; обрядъ священнодѣйствія совершенъ высокопреосвященнымъ Инокентіемъ, Архіепископомъ Камчатскимъ: служба для освященія церковной утвари началась въ 9 часовъ утра, за симъ обѣдня, потомъ молебенъ о здравіи Ея Императорскаго Величества и всего Царствующаго дома и наконецъ за здравіе болярина Петра (*) и всѣхъ участвовавшихъ въ построеніи храма. Преосвященный Инокентій сказалъ слово, кратко, но вразумительно объясняя предстоявшимъ о пользѣ созданія храмовъ Божіихъ; по освященіи внутренности собора, былъ крестный ходъ вокругъ него; при возглашеніи многолѣтія Царствующему Дому былъ произведенъ салютъ 31 выстрѣломъ съ батареи Св. Николая (что на мысѣ); служба продолжалась до часу пополудни. По окончаніи молебствія Губернаторъ, выйдя изъ церкви, привѣтствовалъ съ праздникомъ ловкихъ и бравыхъ матросовъ, пройдя вдоль фронта ихъ; за тѣмъ матросы отправились домой, стройно идя по отдѣленіямъ съ барабаннымъ боемъ; придя въ казармы они нашли накрытые столы, установленные пшеничными пирогами и вареньмъ

(*) Военнаго Губернатора Приморской Области.

свѣжимъ мясомъ,—двойная же винная порція придала молодцамъ веселости и пиръ начался; — первую чарку вина почерпнулъ изъ котла адмиралъ и, поблагодаривъ матросовъ за ихъ труды, прибавилъ, что онъ надѣется съ ними же воздвигнуть каменный храмъ Божій. Великолѣпна была картина по окончаніи службы, когда войско стройно потянулось по большой улицѣ, а между нимъ и церковью—народъ въ праздничныхъ платьяхъ: на рейдѣ же продолжался салютъ и дымъ стлался по водѣ. Вдали стоялъ трехъ-мачтовый купеческій корабль подъ гамбургскимъ флагомъ, ближе къ городу пароходъ «Аргунь», берегъ усыпанъ баржами, приплывшими съ верховьевъ Шилки по Амуру, съ матеріалами, провіантомъ и боевыми снарядами. Въ часъ пополудни все священство, военные и гражданскіе чины съ ихъ семействами были приглашены къ обѣденному столу адмирала. Много вновь прибывшихъ молодыхъ дамъ, а съ ними множество новостей и новая тема разговоровъ оживили общество; прекрасно изготовленный обѣдъ и веселый говоръ продолжались довольно долго и шумно. За этимъ обѣдомъ были предложены тосты за здоровье Государя Императора, Государыни Императрицы, Его Высочества Генералъ-Адмирала и Генералъ-Губернатора Восточной Сибири Графа Н. Н. Муравьева-Амурскаго этотъ день былъ днемъ его ангела). Нескоро еще послѣ обѣда разошлось общество, разговоръ продолжался, не доставало только хора музыки чтобъ прослушать заздравный тушъ, но кажется и это скоро явится. Такъ какъ помѣщеніе въ квартирѣ адмирала не позволяетъ собраться всѣмъ находящимся въ городѣ, а желаніе его было отпраздновать этотъ день всей семьею Николаевска вмѣстѣ, то былъ балъ въ клубѣ, куда въ 8 часовъ вечера собрались всѣ безъ исключенія и такимъ образомъ отпраздновали памятный для Николаевска день (музыка на балѣ состояла изъ двухъ скрипачей—Камчадаловъ, барабана, бубенъ, треугольника и дудки).

— *Кенигсбергъ*: Здѣшняя обсерваторія лишилась астронома Бихмана, скончавшагося 38 лѣтъ.

— Остр. *Борнгольмъ*: Добываніе каменнаго угля на островѣ постоянно увеличивается; причемъ вѣтреныя мельницы, по-

дающія уголь изъ шахтъ въ Расше и Ренне, и выкачивающія изъ нихъ воду, постепенно замѣняются паровыми машинами. Хотя въ прошлый годъ добыто было 50000 тоннъ, но уголь еще не составляетъ предмета вывоза, ибо весь потребляется жителями Бергольма, по причинѣ недостатка въ дровахъ.

— *Христіанія*: Приказано составить комитетъ изъ инженерныхъ и морскихъ офицеровъ съ цѣлію выбора на сѣверѣ Норвегіи, между Тромсе и Гаммерфестомъ, удобнаго пункта для крѣпости.

— *Альтона*: Въ 1858 году пришли съ моря 1626 судовъ въ 52549$^{3}/_{4}$ дат. тон. ласт., а менно: 457 голстинскихъ, 402 ганноверскихъ, 341 датское, 219 англійскихъ, 32 гамбургскихъ, 39 гельголандскихъ, 34 норвежскихъ и т. д.

— *Гамбургъ*: Г. Ганъ, служившій старшимъ помощникомъ шкипера на сгорѣвшемъ пароходѣ *Austria* (*) и проживающій у своего отца близъ Риги, получилъ мѣсто шкипера на пароходѣ одного изъ русскихъ балтійскихъ пароходныхъ обществъ.

— *Бремень*: Беззащитное состояніе береговъ Нѣмецкаго моря при нынѣшнемъ настроеніи умовъ, опасающихся европейской войны, сильно тревожитъ жителей и въ особенности купечество. Этотъ страхъ выраженъ весьма картинно въ № 49 Allg. Zeit. въ статьѣ: «Die Schutz losigkeit der deutschen Kueste», въ которой сѣверные Нѣмцы возлагаютъ упованіе на покровительство и помощь Англіи.

— *Антверпенъ*: Въ 1858 году выпущено изъ училища торговаго мореплаванія 32 воспитанника. Къ 1 Января 1859 г. оставалось учениковъ: 36 дальняго и 4 каботажнаго плаванія.

— *Остенде*: 56 чел. посѣщали въ 1858 году училище торговаго мореплаванія, и изъ нихъ 22 выпущены: 8 шкиперами, 9 помощниками 1 класса, 4 помощниками 2 класса и 1 каботажнымъ шкиперомъ.

— *Лондонъ*: Бюджетъ морскаго вѣдомства на 1859 годъ (9 813 181 ф. ст.) превышаетъ прошлогодній на 961 310 ф.

(*) М. Сб., 1858 г., № 41, см. стр. 703.

ст. Эта добавка назначена преимущественно на судостроеніе.— По случаю вновь сооружаемыхъ береговыхъ укрѣпленій возникла безконечная полемика въ газетахъ. Такъ напр., вице-адм. Сарторіусъ старается доказать газетѣ Times, что Англіи не столько нужны укрѣпленія, сколько удобно подвижныя полевыя батареи, могущія немедленно явиться тамъ, гдѣ въ нихъ окажется надобность. Газета Daily News, возставая противъ каменныхъ твердынь, требуетъ земляныхъ валовъ. Во всякомъ случаѣ любимая морская пѣснь Кембеля:

Britannia needs no bulwark
No towers along the steep

видимо теряетъ кредитъ, ибо теперь только и рѣчей, что о береговыхъ оплотахъ (bulwerks) и приморскихъ башняхъ (towers).—Получено приказаніе приступить къ сооруженію значительныхъ укрѣпленій на берегахъ Бристольскаго залива, близъ города Swansea, для защиты якорнаго мѣста, гдѣ могутъ укрыться до 300 куп. судовъ.— По Navy List за Январь мѣсяцъ, въ Англіи строятся 27 военныхъ судовъ: 11 кораблей, 5 фрегатовъ, 6 корветовъ, 4 шлюпа и 1 шкуна. Всѣ винтовыя отъ 60 до 1000 силъ. — Подъ предсѣдательствомъ к. адм. Бальи Гамильтона назначена коммисія изъ 4 членовъ для осмотра маяковъ, бакановъ, вѣхъ, створныхъ знаковъ и пр. въ соединенномъ королевствѣ.—К.-адм. синяго фл. Джемсъ Гонъ (род. въ 1808 г., въ службѣ съ 1820 г., лейт. съ 1827 г., ком. съ 1830, кап. съ 1838 и к. адм. съ 1857 г.) назначенъ, вмѣсто сэра Мичеля Симура, начальникомъ англ. морскихъ силъ въ Китайскихъ водахъ. Въ минувшую войну онъ командовалъ въ Балтійскомъ морѣ 81 пуш. винт. корабл. *Majestic*. — Для вспомоществованія инвалидамъ, получающимъ ежедневно не болѣе 1 шиллинга отъ правительства, образовалось общество, которое будетъ пріискивать имъ работу, сообразную съ ихъ силами. Королева внесла въ кассу этого общества 50 ф. ст. — Корабли *Метеоръ* и *Комета*, снаряженые для китобойнаго промысла и принадлежащіе Русской Бѣломорской компаніи, отправились 27 Февраля въ полярныя моря.

— *Ширнессъ*: По случаю спѣшныхъ работъ въ адмиралтействѣ, число мастеровыхъ въ порту значительно увеличено.—90 пуш. винт. корабль *Trafalgar* вооружается.—Строившійся докъ оконченъ и можетъ вмѣщать корабли самыхъ большихъ размѣровъ.—10 Февраля производились весьма удачные опыты надъ зажигательными пулями (liquid fire rifle shell), изобрѣтенными капитаномъ Нортономъ. Несмотря на дождь, промокшая парусина загорѣлась мгновенно. Пустотѣлая коническая пуля, калибръ коей втрое больше пули Минье, содержитъ зажигательный жидкій составъ, заключенный въ стеклянномъ шарикѣ и воспламеняющійся при прикосновеніи пули къ какому либо твердому тѣлу.

—*Портсмутъ*: Пришли изъ Китая корабль *Sanspareil* и фр. *Nankin* и изъ Тангера, 4 пуш. винт. тр. *Himalaya* съ дикими звѣрями, подаренными королевѣ Марокскимъ императоромъ. Во время перехода, отъ неосторожности одного изъ Мавровъ, во время кормленія звѣрей, левъ, выскочившій изъ клѣтки, представилъ случай къ рѣдкой и опасной львиной охотѣ. Послѣ неимовѣрныхъ трудовъ, сопряженныхъ съ опасностію, льва поймали на арканъ и снова посадили въ клѣтку.—Транспорты *Urgent* и *Perseverance* ушли въ началѣ Февраля съ войскомъ въ Мальту.—131 пуш. винт. корабль *Royal Sovereign* вооружается. — Положено впредь не содержать арестантовъ на водѣ и въ настоящее время ломаютъ послѣдній арестантскій блокшифъ; итакъ только въ исторіи останется этотъ родъ судовъ, столь памятный для плѣнныхъ Французовъ, временъ республики, консульства и имперіи.

— *Плимутъ:* Въ порту господствуетъ величайшая дѣятельность и мастеровые работаютъ сверхъ положенныхъ часовъ. Начальнику верфей, к.-адм. Паслейю, получившему уже отпускъ, приказано остаться при своей должности. Произведены опыты надъ спускомъ по полозьямъ канонирскихъ лодокъ, хранящихся на берегу. Кан. лодка *Cherokee*, отстоявшая на 300 ярдовъ отъ воды, была спущена, въ присутствіи к.-адм. сэра Бальдвина Уалькера, въ 38 минутъ, а другой разъ, въ присутствіи адм. сэра Джорджа Симура—въ 27 минутъ.—Пришли: изъ Китая фр. *Pique* и изъ Портсмута 31 пуш. винт. шл. *Curacoa*, съ

обломаннымъ бушпритомъ; шлюпъ потопилъ на переходѣ купеческій бригъ.—101 пуш. корабль *St. Jean d'Acre* вооружается.—Тр. *Cospatrick* и *Ramilies* отплыли съ войскомъ въ Остъ-Индію.

— *Квинстонъ*: 6 пуш. бригъ *Wizard* (ком., лейт. Гельби) разбился совершенно (totally) въ Bantry Bay. Весь экипажъ спасенъ.

— *Парижъ*: Личный составъ флота: 2 адм., 11 в. адм., 20 к. адм., 113 корабельныхъ кап., 232 фр. кап., 673 лейт. и 546 мичм. Въ морской артиллеріи находятся: 1 бригадный ген., 6 полк., 8 подполк, 17 маіоровъ, 86 оберъ-офиц. и въ морской пѣхотѣ: (infanterie de la marine) 2 бригадн. ген., 4 полк., 14 подполк., 30 маіоровъ, 165 оберъ-офицеровъ.

— *Гавръ*: Въ Январѣ мѣсяцѣ отплыли 467 переселенцевъ, а именно: 251 въ Нью-Іоркъ, 129 въ Новый Орлеанъ и 87 въ Буэносъ-Айресъ. Въ теченіи 1858 года ихъ отправилось 18 370 человѣкъ.

Шербургъ: Корабли *Donawerth*, *Arcole* и *Alexandre* и паров. фр. *Sané*, подъ начальствомъ к. адм. Жегенна, готовы къ отплытію въ Тулонъ.—Приготовляютъ лѣса для закладки фрегата, который будетъ обшитъ желѣзомъ (fregate cuirassée или vaisseau bélier) и говорятъ, что корабль *Jemmapes* будетъ превращенъ въ блиндированный винт. фр., чтобъ служить на рейдѣ плавучимъ фортомъ.—Командиръ паров. авизо *Antilope*, лейт. Шарлемань, разбившій свое судно 14 Декабря близь Гранвиля, во время тумана, въ то время, когда онъ шелъ подавать помощь французскому купеческому бригу, былъ вполнѣ оправданъ, 24 Января, военнымъ судомъ, въ уваженіе причинъ отъ командира не зависѣвшихъ и потому еще, что онъ имѣлъ одного изъ опытнѣйшихъ лоцмановъ.

— *Брестъ*: Кап. Ле Руа де Кераніу, написавшій брошюру о необходимости устроить въ окрестностяхъ Бреста гавань для торговаго флота вообще и для заатлантическихъ пароходовъ въ особенности, получилъ посредствомъ Moniteur de la Flotte одобрительный отзывъ отъ к.-адм. графа Буэ-Вилломеза.

— *Нантъ*: Жел. клиперъ въ 900 т., *Niémen* спущенъ на воду.

— *Марсель*: Корв. *Reine Hortense*, съ новобрачными, и сопровождавшія его суда, пришли 2 Февраля изъ Генуя — Въ Кохинхину отправляются складные деревянные дома, назначенные для вновь сооружаемаго к.-адм. Риго де Женульи города Туранъ.—Для богомольцевъ, желающихъ посѣтить Палестину и провести Пасху въ Іерусалимѣ, назначенъ особенный пароходъ почтоваго вѣдомства. За приблизительную цѣну 1250 ф. въ 1 кл. и 1000 фр. во 2 кл. пассажиры будутъ во всемъ обезпечены въ продолженіе двухъ мѣсяцевъ, лицами, взявшими на себя продовольствовать ихъ и доставить туда и обратно (*).

— *Тулонъ*: Русскій фр. «Палканъ» ушелъ 25 Января въ море.— Русскій корабль «Синопъ» пришелъ 15 Февраля изъ Пороса.— Въ адмиралтействѣ господствуетъ большая дѣятельность и между прочимъ устраиваются на 62 мелкихъ судахъ (корв., тр. и габарахъ) стойлы для помѣщенія лошадей.

— *Виллафранка*: Шведскій корв. *Lagerbjelke* пришелъ изъ Мальты чиниться.

— *Генуа*: Корв. *Reine Hortense*, корабли *Algésiras* и *Napoléon* и фр. *Impétueuse* отплыли 1 Февраля въ Марсель, въ сопровожденіи сардинскихъ фр.: *Sardinia* и *Governolo*.

— *Чевитта Векіа*: 23 Января пришелъ русскій пароходъ «Рюрикъ».

— *Палермо*: 20 Января ушелъ русскій корв. «Баянъ» въ Грецію.

— *Венеція*: 6 Февраля прибылъ изъ Вероны отрядъ саперовъ, чтобъ, подъ начальствомъ подполковника барона фонъ Шолля, еще болѣе укрѣпить Лидо ди Санъ Николо (**). Въ адмиралтействѣ господствуетъ большая дѣятельность. Въ устье рѣки По отправленъ отрядъ мелкихъ судовъ.

— *Тріестъ*: Въ республикѣ Венецуэла учреждены два австрійскія консульства, одно въ портѣ Guayra, а другое въ портѣ Pu-

(*) Кстати указать здѣсь на статью: Das anglikanisch-deutsche Bisthum in Jerusalem, historisch-kritisch beleuchtet, помѣщенную въ № 1, 1859 г. журнала: Deutsche Vierteljahrs-Schrift.

(**) См. карту венеціанскихъ лагуновъ, приложенную къ статьѣ: Описаніе венеціанскихъ лагуновъ (М. Сб. Т. VII, стр. 1 и 119).

ста Cabello.—Австрійское правительство учредило въ Іерусалимѣ почтовую экспедицію.—Условія между правительствомъ и Ллойдомъ, 9 Іюля 1851 и 30 Декабря 1858 годовъ, возобновлены до 31 Декабря 1868 г. Ллойдъ получитъ по этотъ срокъ ежегодно по 2 100 000 гульденовъ, на почтовые и курьерскіе расходы. — Поступили въ продажу изданныя ученымъ, литературнымъ и художественнымъ отдѣломъ Ллойда: 1) гравированная на стали карта Средиземнаго моря, на 10 листахъ in folio, составленная докторомъ Генри Ланри и 2) сочиненіе доктора Морица Буша: «Греція», составляющее пятый томъ «Путевой библіотеки Ллойда.»—По случаю частой переписки между Корфу и Лондономъ, англійское 4 пуш. винт. канон. судно (gun vessel) *Lapwing* безпрестанно появляется на рейдѣ.

— *Корфу*: Самый значительный торгъ на Іоническихъ островахъ производится англійскими и австрійскими товарами, по той естественной причинѣ, что эти острова находятся, посредствомъ пароходныхъ сообщеній, въ болѣе прямыхъ и частыхъ сношеніяхъ съ Англіею и Австріею, нежели съ другими странами. Въ 1857 г. вмѣстимость кораблей и пароходовъ составляла по приходу 522 732 тон., а по отходу 558 809 тон., въ томъ числѣ:

Подъ флагами:	пришед.	отшед.
Русскимъ	1039	1549 тон.
Англійскимъ	87 576	95 768
Іоническимъ	133 597	150 585
Греческимъ	48 900	57 050
Австрійскимъ	194 771	194 651
Французскимъ	1094	2490
Неаполитанскимъ	13 367	13 330
Папскимъ	4452	4452
Сардинскимъ	3492	4286
Турецкимъ	9805	10 174
Разныхъ націй	24 659	24 474
Итого	522 732	558 809 тон.

Число пассажировъ, отъѣзжающихъ съ Іоническихъ острововъ и туда пріѣзжающихъ, составляетъ около 10000 въ годъ.

Торговля съ Россіею могла бы достигнуть значительнаго развитія по сбыту на Іоническихъ островахъ многихъ русскихъ произведеній, какъ-то: муки, сухарей, канатовъ, равендука, пеньки и пр., которыя обходились бы какъ здѣсь, такъ и въ сосѣдственныхъ мѣстахъ, гораздо сходнѣе подобныхъ произведеній, доставляемыхъ другими странами. До сихъ поръ развитію этой торговли, по мнѣнію здѣшнихъ негоціантовъ, препятствовалъ недостатокъ способовъ къ быстрой и правильной доставкѣ, которые облегчали бы выполненіе заказовъ къ назначенному сроку, такъ какъ своевременность привоза и сбыта есть жизненное условіе въ торговыхъ оборотахъ. Этой потребности, безъ сомнѣнія, удовлетворитъ учрежденіе пароходства между Одессою и Адріатическими портами. Въ настоящее время торговля между Россіею и Іоническими островами состоитъ въ привозѣ сюда хлѣба на мѣстное потребленіе и частью для отпуска, масла коровьяго, икры и сырыхъ кожъ, а въ Россію вывозятся отсюда масло деревянное и вина; сверхъ того, при скорыхъ сообщеніяхъ, можно бы отправлять апельсины и лимоны. Пароходное сообщеніе въ настоящее время содержится посредствомъ слѣдующихъ пароходовъ: 1) *Австрійскаго Ллойда*, коего пароходы отправляются изъ Корфу и другихъ Іоническихъ острововъ въ Италію, Адріатическіе порты, Грецію, Мальту, Александрію, Малую Азію, Константинополь, порты Румеліи и Дуная; 2) *Ливерпульской Компаніи*: пароходы ея служатъ для сношеній Іоническихъ острововъ съ Сициліею, Гибралтаромъ и Англіею, а также и съ Адріатическими портами; 3) *Нидерландской Компаніи*, пароходы которой ежемѣсячно дѣлаютъ рейсы между Голландіею, Корфу и Тріестомъ; 4) *Лондонской Греко-восточной Компаніи* пароходы содержатъ сообщенія между Англіею, Корфу, Греціею и Константинополемъ; 5) *Греческой Компаніи* въ Сирѣ, учредившей сообщеніе между Греціею и Іоническими островами. Пароходы всѣхъ означенныхъ компаній освобождены отъ портовыхъ и маячныхъ сборовъ и пользуются разными льготами по выгрузкѣ и нагруз-

кѣ товаровъ, по пріему и спуску пассажировъ и проч.; пароходамъ же Ливерпульской компаніи предоставлено, сверхъ того, право каботажнаго плаванія отъ одного острова къ другому. Русское Общество пароходства и торговли пользуется съ Марта 1858 г. тѣми же привилегіями и льготами, какія дарованы австрійскимъ и англійскимъ пароходамъ.

Перевозка товаровъ между Іоническими островами производится почти исключительно на австрійскихъ и англійскихъ пароходахъ. Содержаніе пароходства между этимъ островами убыточно для Австрійскаго Ллойда и поддерживается имъ только потому, что оно составляетъ необходимую часть общей сѣти его пароходныхъ линій. Впрочемъ, это пароходство содержится очень скупо и пассажиры сильно жалуются на худое устройство пароходовъ, а потому, вмѣсто сбереженія издержекъ на это сообщеніе, слѣдовало бы улучшить его во всѣхъ частяхъ; въ противномъ случаѣ, довѣріе къ нему будетъ болѣе и болѣе упадать. Ливерпульская компанія съ успѣхомъ выдерживаетъ конкуренцію Австрійскаго Ллойда въ пароходствѣ между Іоническими островами, довольствуясь меньшимъ фрахтомъ. Новое ежемѣсячное сообщеніе, учрежденное Греко-восточною компаніею, между Лондономъ, Іоническими островами и Сирою, незамедлитъ вступить въ состязаніе съ Ливерпульскою Компаніею, потому что греческіе негоціанты естественно предпочтутъ употреблять пароходы, принадлежащіе національной компаніи.

— *Константинополь*: Безотлагательное учрежденіе пароходной линіи между Дунаемъ и Требизондомъ и скорѣйшее устройство хорошой дороги изъ Требизонда въ Эрзрумъ и Баязедъ есть живѣйшее желаніе всѣхъ тѣхъ, которые опасаются, что Россія предупредитъ ихъ мысли о восточной торговлѣ быстрѣйшимъ сооруженіемъ желѣзныхъ дорогъ между Дономъ и Волгою и между Чернымъ моремъ и Баку и правильнымъ, безостановочнымъ и безопаснымъ пароходнымъ сообщеніемъ между Астраханью, Баку и Персіею. Не страшась еще покуда конкуренціи русскихъ товаровъ, они боятся транзита чрезъ русскіе предѣлы и по Каспійскому морю.—23 Января подводный телеграфъ былъ опущенъ окончательно между столицею и Ску-

тарѣ—. Во весь Январь мѣсяцъ жестокіе вѣтрами причинили много несчастій въ Черномъ морѣ, въ Босфорѣ и въ Архипелагѣ. Въ Дарданеллахъ погибъ принадлежащій Русскому обществу пароходства и торговли пароходъ *Днѣпръ*, шедшій изъ Англіи. Не взирая на помощь оказанную англійскимъ судномъ *Defiance*, спасена только одна касса. Русскій военный корабль «Синопъ», по выходѣ изъ Дарданеллъ, сталъ на мель, но уцѣлѣлъ, благодаря усердію своего командира и всего экипажа и помощи англійскаго судна *Defiance*.

— *Мальта*: Пришли: на пути изъ Чернаго моря въ Кронштадтъ 17 Января русскій военный корабль «Цесаревичъ»; изъ Туниса, 19 Января, англійскій фрегатъ *Euryalus*; изъ Константинополя, 27 Января, шв. корв. *Lagerbjelke* и изъ Александріи, 28 Января, египетскій военный пароходъ «Сефа эль Бахри», на пути въ Ливерпуль.—Фр. *Euryalus* ушелъ 3 Февраля въ Кандію и Александрію.

— *Тунисъ*: Фр. *Euryalus*, пришедшій 2 Января, отплылъ въ Мальту 14 числа. Принцъ Альфредъ осматривалъ развалины Карѳагена.

— *Джедда*: Франц. паров. корв. *Du Chayla*, отплывшій 29 Ноября изъ Адена, пришелъ 3 Декабря, заставъ на рейдѣ англійскія суда: винт. фр. *Chesapeake*, винт. корв. *Pelorus*, колес. фр. *Cyclops* и канонир. судно *Roebuck*.

— *Туранъ* (Кохинхина): Французскіе моряки заняты основаніемъ города, садовъ и огородовъ, что имѣетъ благодѣтельное вліяніе на здоровье французскихъ матросовъ.

— *Филадельфія*: Спущенъ на воду военный шлюпъ 208 ф. длины, 33 фута ширины и 14 фут. глубины. На немъ поставятся между прочимъ четыре 11 дюймовыя пушки.

ВѢДСТВІЯ НА МОРѢ.

На Азовскомъ морѣ. Отшедшія изъ Керчи въ Январѣ на станицу Темрюкъ, съ грузами соли, русскія небольшія суда *Керчь*, шкиф. *Лебедевъ*, и *Св. Николай*, шкиф. Варега, сильнымъ вѣтромъ

выброшены на берегъ въ землѣ Черноморскаго войска: первое у Пересыпской почтовой станціи, а второе ниже Темрюкскаго гирла; послѣднее совершенно погибло. Экипажъ, бывшій на этихъ судахъ, спасенъ.

На Черномъ морѣ. Русское каботажное судно *Св. Николай*, шедшее подъ управленіемъ шкипера Н. Попандопуло, изъ Керчи въ Ѳеодосію, съ грузомъ соли, разбилось во время бури, 30-го Декабря 1858 г. и выброшено на берегъ въ 2-хъ верстахъ отъ Карапгатскаго кордона. Экипажъ судна, состоявшій изъ шкипера и трехъ матросовъ, и одинъ пассажиръ, спаслись на катерѣ. *(Изъ ком. газеты).*

—Англійскій баркъ *Franklin*, отплывшій 2 Декабря 1858 года изъ Пенсакола въ Квинстонъ, встрѣтилъ, съ самаго начала плаванія, жестокіе противные вѣтра, причемъ обнаружилась въ суднѣ значительная течь. Она вскорѣ такъ усилилась, что шкиперъ долженъ былъ спуститься къ ближайшему берегу, а именно къ Новой Шотландіи. 7 числа вѣтръ усилился и около 10 часовъ вечера судно, накренившись на правую сторону, осталось въ этомъ положеніи. При этомъ смыты были всѣ гребныя суда и рубка, въ которой находились жена и сынъ шкипера. Онъ и матросы, которые всѣ были на верху, удержавшись за лѣвый бортъ, остались безъ воды и пищи трое сутокъ. Къ довершенію бѣдственнаго положенія, они подвергались невыносимому холоду и наконецъ 10 числа были спасены американскимъ парусным судномъ *Manhatan*. Снятые съ бѣдствующаго судна въ безчувственномъ состояніи, они, по прибытіи въ Нью-Іоркъ, были отправлены въ больницу, ибо у всѣхъ нихъ руки и ноги были отморожены. *(Moniteur de la Flotte).*

—Австрійское трехмачтовое парусное судно въ 1400 тоннъ *Argiros*, подъ управленіемъ шкипера Логовича, отплывшее изъ Ливорно въ Нью-Іоркъ, было застигнуто 3 Февраля, въ Ліонскомъ заливѣ, столь сильною бурею, что шкиперъ долженъ былъ искать спасенія подъ восточнымъ берегомъ Корсики. При вѣтрѣ постоянно усиливавшемся, судно было выброшено на берегъ близъ Punta d'Arco (*) ночью съ 3 на 4 число. Шкиперъ, его

(*) Якорное мѣсто Punto d'Arco находится южнѣе города Бастіи, около 8 миль.

жена съ двумя малолѣтними дѣтьми и 8 матросъ погибли. Остальные 15 моряковъ спасены съ величайшимъ трудомъ лоцманами и моряками, при содѣйствіи подпрефекта города Бастіа и коммисара морской записи. Изъ числа 15 спасенныхъ, 3 матроса держались тридцать часовъ за обломки, пока не были спасены.

(Journal de la Corse).

—Въ Moniteur Uniiversel помѣщено слѣдующее донесеніе отъ 3 Декабря, съ острова Вайта, командира французскаго судна *Rio*, Боннэ: Я отплылъ 18 Сентября изъ Габона (на западномъ берегу Африки) въ Бордо, съ грузомъ чернаго дерева и небольшимъ количествомъ слоновой кости. Все было хорошо до 2 Ноября, но съ этого дня вѣтръ, переходя мало по малу отъ S къ O и постоянно крѣпчая, заставилъ меня уменьшить парусовъ и вскорѣ закрѣпить ихъ по очереди, чтобъ окончательно штормовать подъ однимъ гротъ-марселемъ. Продолжая лежать въ дрейфѣ, при огромномъ волненіи, я замѣтилъ, что вѣтеръ въ продолженіе 6, 7 и 8 чиселъ перешелъ отъ O къ SO; 9 числа утромъ, при жестокомъ OSO вѣтрѣ и постоянно увеличивавшемся волненіи, въ судно вкатился валъ, который снесъ за бортъ барказъ со всѣмъ, что въ немъ находилось и два пресса для выжиманія масла (принадлежавшіе пассажиру и вѣсившіе 650 килогр.), разрушилъ навѣтренную стѣну камбузной рубки, сорвалъ подвѣтренные ростры и проломилъ часть гротъ люка, чрезъ который влилась въ судно большая масса воды. Едва успѣли мы исправить по возможности поврежденія, какъ вечеромъ въ $10^1/_2$ часовъ второй валъ, перекатившись чрезъ ютъ, сорвалъ свѣтлый люкъ, который завязъ въ бизань-вантахъ. Пока намъ удалось закрыть люкъ, вода не переставала вливаться въ каюту, и чрезъ нее наполнять трюмъ. 10 числа, въ 2 часа 45 минутъ пополуночи, третій валъ довершилъ опустошеніе, проломивъ всѣ люки и сорвавъ все, что было принайтовлено или покрыто брезентами, приколоченными къ палубѣ и бортамъ. Остатки камбузной рубки и шлюпка висѣвшая за кормою, равно какъ и боканцы, были снесены за бортъ. Три матроса получили ушибы, боцманъ же, подброшенный на высоту 14 футъ, спасся потому только, что одною ногою завязъ въ выбленкахъ

подвѣтренной ванты. Вода черезъ всѣ люки вливалась въ судно, которое, сильно накренившись, оставалось въ такомъ положеніи. Тогда я рѣшился спуститься по вѣтру. Такъ какъ при отдачѣ подвѣтреннаго марса-шкота и при постановкѣ зарифленнаго форъ-марселя судно не уклонялось болѣе какъ на 4 румба, то я совсѣмъ убралъ гротъ-марсель. Наконецъ, хотя медленно, судно стало слушаться руля и пошло полнымъ бакштагомъ. Штормъ не прекращался и люди не отходили отъ помпъ, ибо вода постоянно вливалась на палубу между ютомъ и гротъ-люкомъ, чрезъ отверстія образовавшіяся вслѣдствіе паденія за бортъ выемныхъ люковъ, бывшихъ на крючкахъ. Въ тотъ же день я замѣтилъ, что руль висѣлъ только на одной петлѣ, что и объяснило причину отчего судно худо приходило къ вѣтру и худо спускалось подъ вѣтръ. Устроенный нами изъ марса-рея спасительный руль оказалъ мало пользы, ибо, даже при однихъ переднихъ парусахъ, невозможно было удержать судно на румбѣ. 13 числа въ $9^1/_2$ часовъ утра мы увидѣли на вѣтрѣ баркъ съ закрѣпленными парусами и по всѣмъ признакамъ оставленный своимъ экипажемъ. Стихнувшій въ послѣдніе дни вѣтръ, задулъ съ новою силою 15 числа отъ OSO и SO и принудилъ насъ привести подъ однимъ бизань-стакселемъ. Течь въ суднѣ не уменьшалась, напротивъ увеличивалась постоянно отъ частыхъ ударовъ руля въ кормовую часть. Того же числа увидѣли мы нѣсколько судовъ въ дрейфѣ. У насъ флагъ висѣлъ все время перевязанный, ибо я, при постоянствѣ и силѣ вѣтра, не надѣялся спасти свое судно. Французскій бригъ въ 100 или 120 тоннъ видимо маневрировалъ, чтобъ не потерять насъ изъ виду. Поэтому я во всю ночь держалъ огонь, но увы! къ разсвѣту мы тщетно искали глазами брига! Появленіе нѣсколькихъ судовъ 17 числа оживило насъ. Изъ нихъ бригъ спустился къ намъ и легъ подъ вѣтромъ въ дрейфъ. Не взирая на большое волненіе онъ спустилъ шлюпку, которая около 4 часовъ пополудни къ намъ пристала. Это случилось въ 43° 01′ шир. N и 17° 94′ долготы W, бригъ же былъ англійскій, *Simmetry* изъ Шильдса, подъ командою шкипера Джона Джаксона. Когда мы покинули *Rio*, въ трюмѣ его было 2 метра 34 сантим. воды. Вско-

рѣ достигли мы Нью-кестля. Судно, прибывшее въ Англію 23 числа, донесло, что оно встрѣтило 18 числа *Rio* (сутками послѣ того, какъ мы его оставили), безъ руля, но и безъ течи. Еслибъ инженеръ этого судна потрудился съѣздить на *Rio*, и не судилъ о его состояніи съ своей палубы, то онъ бы убѣдился, что *Rio* наполненъ водою и не тонулъ по причинѣ плавучести своего груза».

РАЗНЫЯ ИЗВѢСТІЯ.

—Въ предыдущей книжкѣ Морскаго Сборника мы уже сообщили, что крестьяне-рыбаки имѣнія Папенгофъ, близъ Либавы, пожертвовали своею жизнію при спасеніи экипажа прусскаго купеческаго корабля *Urania*. Теперь извѣстно, что въ пользу ихъ осиротѣлыхъ семействъ поступили къ мѣстному губернатору и въ Редакцію нѣмецкихъ С. Петербургскихъ вѣдомостей, отъ нѣкоторыхъ лицъ денежныя приношенія. Такое сочувствіе къ подвигу крестьянъ и участи несчастныхъ семей ихъ заслуживаетъ подражанія... Припоминая многіе подвиги, подобные геройскому самоотверженію либавскихъ крестьянъ рыбаковъ, мы, къ сожалѣнію, должны сказать, что о нихъ сохранилось только извѣстія въ газетахъ, наряду съ извѣщеніями въ родѣ того, что «выѣхалъ въ Ростовъ». Мы были тронуты до глубины души разсказомъ (въ М. Сб. 1857, за Іюль) о добровольной смерти матроса 47 фл. эк. Семена Удалова, взятаго въ плѣнъ Французами, и о которомъ сами бывшіе враги наши отзываются какъ о «невѣдомомъ Курціѣ». (См. М. Сб. т. XXXVIII, библ. стр. 5—9: разборъ соч. дю-Гайли). Имя Удалова если и сохранится для исторіи, но не сдѣлается извѣстнымъ народу и всѣмъ матросамъ нашимъ, пока будетъ украшать только страницы М. Сб. и сочиненія дю-Гайли. Мы полагаемъ, что подвигъ Удалова заслуживаетъ того, чтобъ на мѣстѣ родины героя воздвигнуть, по подпискѣ, скромный, но выразительный памятникъ и украсить славнымъ, но еще мало извѣстнымъ име-

немъ Удалова какой либо пароходъ (*). Кромѣ памятника, если бы собранная по подпискѣ сумма, превысила смѣту на его сооруженіе, можно бы сдѣлать вспомоществованіе ближайшимъ родственникамъ Удалова если таковые найдутся, а нето оказать помощь школѣ того прихода, гдѣ родина Удалова, чтобы процвѣтала тамъ грамотность, какъ средство для молодаго поколѣнія узнать изъ книгъ о подвигѣ своего земляка.

—Въ газетахъ уже было сообщено, что даровитый ваятель, Николай Степановичъ Пименовъ, исполняетъ, во временной мастерской, на дворѣ главнаго адмиралтейства, колоссальную статую М. П. Лазарева, предназначенную для Севастополя. Въ дополненіе къ этому извѣстію сообщаемъ слѣдующее:

Доблестный адмиралъ будетъ изображенъ въ вицъ-мундирѣ прежняго покроя, съ кортикомъ, и въ той позѣ, въ какой онъ обыкновенно стоялъ на ютѣ, съ зрительною трубою въ рукахъ. Покуда статуя, имѣющая отъ пятокъ до теменной кости три сажени вышины, лѣпится по данной модели ученикомъ художника, г. Подозеровымъ, по всѣмъ правиламъ анатоміи и не ранѣе какъ мѣсяца черезъ три приступлено будетъ къ одѣванію ея и окончательной отдѣлкѣ. Вышина подножія составитъ 3 саж. 1 арш. и 12 верш.

По окончаніи этого заказа, Н. С. Пименовъ приступитъ къ изваянію статуи фельдмаршала Князя Варшавскаго и говорятъ, что за тѣмъ ему поручено будетъ изобразить Корнилова, Нахимова и Истомина.

Коснувшись памятниковъ, мы не можемъ не высказать давнишней мысли нашей о томъ, чтобъ въ лѣтнемъ саду Петербурга, въ замѣнъ псевдо-классическихъ, далеко не изящныхъ и даже уродливыхъ статуй и бюстовъ греческихъ и римскихъ боговъ, древнихъ мудрецовъ и прочей компаніи, совершенно чуждой русскому народу, были бы воздвигнуты статуи и бюсты

(*) Въ числѣ судовъ общества Сѣвернаго пароходства находятся пароходы: *Ломоносовъ*, *Гаврило Москвинъ*; на Волгѣ плаваютъ *Мининъ* и *Пожарскій*; въ Черномъ и Азовскомъ моряхъ: *Нахимовъ*; въ Балтійскомъ—*Тотлебенъ*. Эти имена для русскаго уха гораздо пріятнѣе, чѣмъ *каяды* и другія чужеземныя прозвища русскихъ судовъ.

замѣчательнѣйшихъ русскихъ ученыхъ, поэтовъ, художниковъ, музыкантовъ, актеровъ—словомъ, представителей Россіи на поприщѣ науки и изящныхъ искусствъ. Пусть площади и скверы, по принятому уже обычаю, будутъ мѣстомъ водруженія монументовъ царямъ, полководцамъ и другимъ государственнымъ людямъ. Тамъ и слѣдуетъ быть имъ, точно также какъ памятники морякамъ должны находиться въ портахъ. Но *пантеону представителей русской мысли и русскихъ изящныхъ искусствъ* всего приличнѣе быть въ саду, въ возможномъ отдаленіи отъ стука колесъ по мостовой и прочаго городскаго шума и гама. Наконецъ устройство такого Пантеона въ Лѣтнемъ саду прилично и возможно по многимъ другимъ причинамъ и вѣроятно не встрѣтитъ препятствій, которыхъ нельзя преодолѣть, доказательствомъ чего можетъ служить, между прочимъ, сооруженіе памятника Крылову, который, замѣтимъ кстати, нежданно очутился въ обществѣ *нѣмцевъ*. Ему скучно, грустно и неловко среди этихъ боговъ и богинь, наводящихъ уныніе на взрослыхъ и портящихъ вкусъ юнаго поколѣнія. Онъ проситъ къ себѣ, на мѣсто ихъ, Пушкина, Ломоносова, Глинку (автора оперы Жизнь за царя), Брюлова, Иванова и др. Кто эти другіе—и должны ли быть въ числѣ ихъ Гоголь, Грибоѣдовъ, Жуковскій и пр.—пусть рѣшитъ общественное мнѣніе. Мы привели только имена любимыя и уважаемыя всею Россіею и не возбуждающія спора о своихъ заслугахъ. Мы хотѣли только возбудить въ публикѣ мысль превращенія лѣтняго сада въ Пантеонъ русскихъ ученыхъ, поэтовъ и проч. Всеобщая же подписка на сооруженіе памятниковъ, рѣшитъ, кто этого заслуживаетъ. Кстати: въ прошломъ году въ Петербургскихъ Вѣдомостяхъ былъ возбужденъ вопросъ о сооруженіи памятника Пушкину; но что изъ этого вышло—неизвѣстно.

—Мы получили отъ Капитанъ Лейтенанта Эрдмана слѣдующее весьма любопытное сообщеніе: «Въ декабрьской книжкѣ Морск. Сбор. 1858 года, по поводу статьи о пароходѣ *Albert* съ гидравлическимъ двигателемъ Рутвена, Редакція указывая на письмо изъ Берлина, въ которомъ утвердительно говорится, что» пароходъ Альбертъ представляетъ своимъ устройствомъ совершенный

bevue complète»—просила читателей Морск. Сб. кому удастся видѣть этотъ пароходъ, разрѣшить спорные пункты.

«Авторъ берлинскаго письма, употребляя выраженіе bevue complète, самъ далъ сильный промахъ; не видавъ должно быть никогда парохода *Альбертъ* въ дѣйствіи, онъ вѣроятно только слышалъ, что въ шведскихъ газетахъ (за 1854 или 1855 г. и въ какихъ именно не помню) говорится о *первыхъ* опытахъ сдѣланныхъ надъ маленькимъ пароходомъ съ гидравлическимъ двигателемъ на шведскихъ озерахъ и каналахъ, и что пароходъ этотъ имѣлъ ходу только два узла. Полагаю, что только изъ этихъ газетъ, авторъ берлинскаго письма могъ почерпнуть положительный свой отзывъ.

«Имѣвъ же случай въ продолженіе прошлаго лѣта видѣть безпрестанно маневры и дѣйствія этого парохода, останавливавшагося всегда за кормою ввѣреннаго мнѣ почтоваго парохода «Владиміръ», и осматривая его нѣсколько разъ, я могу утвердительно сказать, что кромѣ упомянутыхъ въ статьѣ г. Шишкова качествъ и преимуществъ, которыми *Альбертъ* предъ другими пароходами въ высшей степени обладаетъ, скорость его такая же, какъ всѣхъ прочихъ пароходовъ, съ которыми онъ конкурируетъ, перевозя пассажировъ въ окрестности Штетина, а если скорость его была бы только два узла, то вѣроятно онъ не имѣлъ бы случая быть безпрестанно въ ходу, между тѣмъ какъ останавливаясь за кормою пар. «Владиміръ» часто только на нѣсколько минутъ, успѣвая едва ссадить привезенныхъ пассажировъ и помѣстить новыхъ, онъ опять отваливаетъ; и такъ работалъ по цѣлымъ днямъ.

«Пріятно видѣть какъ пароходъ этотъ съ легкостію скользитъ по поверхности воды безъ всякаго шуму, оставляя за собою едва замѣтный слѣдъ, а легкое управленіе машиною и поворотливость не оставляютъ желать лучшаго. Я самъ видѣлъ, что когда пароходъ пристаетъ только на нѣсколько минутъ, то даже не останавливаютъ машину и предоставляютъ ей работать полными парами, обращая только колѣна выбрасающихъ трубъ внизъ,—и пароходъ не движится. Поворачивается же пароходъ посредствомъ своихъ трубъ обращенныхъ въ разныя

стороны, буквально на своемъ центрѣ; судно съ такими качествами неоцѣненно, для плаванія по узкимъ извилистымъ рѣкамъ, наполненнымъ судами.

«Что же касается до количества сжигаемаго топлива, то на вопросы мои объ этомъ я получалъ всегда неопредѣлительные отвѣты; на вопросъ: не засаривается ли бассейнъ, какъ я слышалъ это отъ людей, впрочемъ не спеціальныхъ, мнѣ отвѣчали опроверженіемъ, доказывая невозможность такого случая, что и ясно, если принять въ соображеніе сильный притокъ воды въ резервуаръ вслѣдствіе давленія снизу, и не сложность механизма и колеса работающаго съ быстротою въ этомъ резервуарѣ, и выбрасывающаго воду съ такою силою въ трубы.

«Мнѣ не случилось видѣть этого парохода съ буксиромъ и я сомнѣваюсь въ пользѣ употребленія гидравлическаго двигателя для судовъ сидящихъ только футъ въ водѣ, такъ какъ скорость такого парохода зависитъ также отъ количества выбрасываемой воды; а какъ глубина или масса воды въ резервуарѣ зависитъ опять отъ углубленія судна, то колесу вертящемуся въ резервуарѣ и загребающему воду, придется выбрасывать въ трубы только малое количество воды.

«Двигатель этотъ не вошелъ еще во всеобщее употребленіе, покрайней мѣрѣ въ Пруссіи, кажется, единственно оттого, что еще слишкомъ новъ, но вообще я никогда не слыхалъ что либо не въ пользу его. До 1858 года я не имѣлъ случая видѣть парохода *Альбертъ*, такъ какъ онъ только изрѣдка и въ неопредѣленное время ходилъ въ Штетинъ и притомъ же останавливался у другой оконечности города, такъ что я никогда не могъ узнать о его приходѣ; прошлаго же лѣта онъ содержалъ сообщеніе между Штетиномъ и окрестностями его.

«Препровождая эту замѣтку въ редакцію Морс. Сб., я вмѣстѣ съ симъ обѣщаю, что если мнѣ нынѣшнее лѣто еще придется быть въ Штетинѣ, то первымъ дѣломъ моимъ будетъ собрать всевозможные отзывы о новомъ двигателѣ и, въ чемъ могу, самъ удостовѣрюсь, и результаты моихъ справокъ поспѣшу доставить въ редакцію».

—Въ статьѣ г. Небольсина—Извѣстія о нашихъ путяхъ сооб-

щенія, помѣщенной въ Указателѣ Политическомъ и Экономическомъ, между прочимъ сообщается: *Разные случаи по судоходству въ навигацію 1858 года*: Случаевъ гибели людей было 113, погибло 130 чел. Судовъ повреждено или уничтожено 569. Убытка при 105 случаяхъ понесено 1 257 510 рублей. При остальныхъ 179 случаяхъ убытокъ неизвѣстенъ.

—Заатлантическій пароходъ *Prince Albert* совершилъ самое быстрѣйшее плаваніе изъ всѣхъ когда либо сдѣланныхъ между Соединенными Американскими Штатами и Англіею. Отплывъ 10 Декабря изъ Сенъ-Джона на Ньюфоундландѣ, пароходъ, въ 5 сутокъ и 16 часовъ, достигъ устья рѣки Клейдъ въ Шотландіи. (*Monit de la Flotte*).

—Одинъ изъ членовъ императорскаго французскаго зоологическаго общества, нашелъ въ рукописяхъ монаха ордена Св. Мартына, Сарміенто, жившаго отъ начала до половины прошлаго столѣтія, слѣдующія подробности о водвореніи въ Испаніи мериносовъ: Король Альфонсо выписалъ, въ концѣ своего царствованія (онъ умеръ въ 1750 году), овецъ (pecoras) изъ Англіи, которыя доставлены были въ Испанію моремъ на судахъ называвшихся carracas. Для отличія вновь привезенныхъ овецъ отъ другихъ, ихъ назвали «морскими овцами» (ovejas marinas), а не merinos, какъ впослѣдствіи ихъ стали называтьи какъ ихъ называютъ по нынѣ. (*Moniteur Universel*).

V.

БИБЛІОГРАФІЯ.

---

12. С. Петербургскія вѣдомости № 28 — *Купеческіе флоты*, и № 29 — *Азовскія письма*, г. *Нестора Кукольника*.

Неизвѣстный авторъ статьи «Купеческіе флоты», сообщая дѣйствительно «любопытныя свѣдѣнія» о вмѣстительности и числѣ купеческихъ кораблей разныхъ націй, къ сожалѣнію не указываетъ, изъ какихъ матеріаловъ составилъ онъ статью свою и не говоритъ о томъ, какіе именно корабли разумѣетъ, т. е. принялъ ли онъ въ разсчетъ большой и малый каботажъ или нѣтъ. Что свѣдѣнія объ иностранныхъ купеческихъ флотахъ совершенно точны — въ этомъ мы не имѣемъ причинъ сомнѣваться, такъ какъ во всѣхъ заграничныхъ портахъ ведется списокъ судовъ принадлежащихъ порту и списки эти ни для кого не составляютъ тайны, ибо ежегодно публикуются. Слѣдовательно въ отношеніи иностранныхъ флотовъ мы можемъ спросить только: о какихъ корабляхъ говорится: если и о каботажныхъ, то принятъ ли въ разсчетъ и малый каботажъ? (*)

Что же касается данныхъ о русскомъ купеческомъ флотѣ, то мы имѣемъ полное основаніе полагать, что данныя эти не болѣе какъ гадательны, и въ какой степени догадка эта близка къ исти-

---

(*) Только по громадности цифръ, приводимыхъ авторомъ, можно догадываться, что онъ въ число купеческихъ судовъ включилъ суда большаго и малаго каботажа.

нѣ — разрѣшить нельзя до тѣхъ поръ, пока въ каждомъ русскомъ портѣ не будутъ вести точныхъ списковъ судовъ принадлежащихъ порту. До сихъ поръ, напр., никто не можетъ положительно отвѣчать на вопросъ: сколько судовъ и какія именно принадлежатъ Петербургскому порту?

Какъ бы то ни было, мы считаемъ не лишнимъ познакомить нашихъ читателей со слѣдующими выводами автора:

«Соединенные Штаты, въ 1821 году, въ распоряженіе морской торговой дѣятельности своей предоставлявшіе только 800 тысячъ тонновъ, въ теченіе двадцати шести лѣтъ увеличили цифру эту въ семеро, а въ настоящее время она уже простирается до 6 072 235 тон., вмѣщающихся въ 38 000 корабляхъ. Это громадное увеличеніе должно приписать исключительному положенію Соединенныхъ Штатовъ и сметливой дѣятельности ихъ правительства. Сравнительно съ Соединенными Штатами, Англія въ своемъ купеческомъ флотѣ недосчитывается полумильона тонновъ; въ настоящее время Англія имѣетъ 37 088 купеч. кораблей; въ томъ числѣ до тысячи пароходовъ. Франція занимаетъ третье мѣсто по морской торговой дѣятельности; но она далеко отстала отъ обѣихъ мощныхъ соперницъ своихъ: Франція имѣетъ только 15 175 куп. кораблей, вмѣстительность которыхъ немного болѣе одного милліона тоннокъ.»

За тѣмъ авторъ говоритъ: «указавъ на купеч. флоты трехъ первыхъ морскихъ державъ, перейдемъ къ итогамъ второстепеннымъ». Но такъ какъ эти итоги приведены авторомъ безъ всякой системы относительно сравненія вмѣстительности и числа судовъ одной націи съ другою, то мы передѣлаемъ его таблицу слѣдующимъ образомъ:

	Число тоннъ.	Число судовъ.
Норвегія (*)	538 264	5241
Голландія	551 854	2230
Австрія.	482 319	3393
Испанія.	349 762	5175
Ганзеатическіе города	312 755	779
Пруссія.	267 000	829
Греція	264 981	3970

(*) О Швеціи въ таблицѣ не упоминается, а между тѣмъ извѣстно, что она имѣетъ значительный купеч. флотъ.

Данія	210 345	5179
Сардинія	197 924	2331
Турція	183 000	2300
Россія	172 605	1416
Бельгія	24 000	160

Эти цифры довольно вѣроятны, исключая Бельгіи; но если авторъ включилъ въ эту таблицу всѣ каботажныя суда, то и относительно Бельгіи ошибки, по всей вѣроятности, нѣтъ, ибо бельгійскій купеч. флотъ преимущественно состоитъ изъ судовъ дальняго плаванія.

Сравнивая число судовъ съ ихъ вмѣстительностью, мы видимъ, что напр. греческія и датскія суда имѣютъ гораздо меньшую вмѣстительность, чѣмъ суда Пруссіи и Ганзеатическихъ городовъ. А такъ какъ извѣстно, что вообще мореходныя паровыя суда имѣютъ большіе размѣры, чѣмъ парусныя, то значитъ въ ганзейскомъ и прусскомъ флотѣ болѣе пароходовъ, чѣмъ во флотѣ датскомъ и греческомъ.

Авторъ между прочимъ замѣчаетъ, что Англія уничтоженіемъ стѣснительныхъ мѣръ дала возможность состязаться съ собою всѣмъ флагамъ въ каботажномъ плаваніи, не подвергая ихъ инымъ условіямъ, кромѣ тѣхъ, которымъ она сама подвергается. Но Англія это сдѣлала тогда уже, когда не имѣла основательныхъ причинъ бояться соперничества. Допусти тоже самое Россія въ настоящее время и ея собственный каботажъ окончательно погибнетъ, ибо наши каботажные *мореходы* (*), и судостроители не въ состояніи бороться съ иностранными моряками и корабельными архитекторами, вооруженными наукой и долговременной опытностью. Наши немногія мореходныя суда стѣснены иностранными въ русскихъ портахъ. Тоже самое будетъ и съ каботажемъ, если допустить въ немъ вмѣшательство иностранцевъ, тогда какъ теперь онъ все же развивается, хотя и медленно. Необходимо еще лелѣять и беречь нашъ купеч. флотъ, какъ ребенка, попавшаго въ толпу взрослыхъ, сильныхъ людей, не имѣющихъ причинъ желать, чтобъ онъ выросъ и возмужалъ, а напротивъ, имѣющихъ важныя причины тѣснить его, задерживать его правильный ростъ. Такъ поступала и Англія, когда того требовали интересы ея флота. Защитивъ свои купеч. суда различными привиллегіями, она не разбирала средствъ къ подавленію господства Голландіи на морѣ. Кому

(*) Иначе называемые *гореплавателями*.

не извѣстно безцеремонное обращеніе Англичанъ съ голландскими и испанскими купеч. судами въ XVII и XVIII столѣтіи?

Упомянувъ о томъ, что Франція, Испанія и Соединенные Штаты не даютъ правъ гражданства, или, другими словами, не позволяютъ поднимать своихъ національныхъ флаговъ на судахъ, построенныхъ въ Англіи (*), авторъ заключаетъ свою статью слѣдующими словами:

«Указывая на силы купеч. флотовъ разныхъ державъ, мы имѣли цѣлью обратить вниманіе нашей торговой дѣятельности на необходимость мореходнаго развитія. Замѣтить должно, что въ итогѣ, выпадающемъ на нашу долю, большая часть кораблей принадлежитъ Финляндіи. Если купеч. флотъ не можетъ существовать безъ благонадежной опоры сильнаго военнаго флота, то и на оборотъ, военный флотъ только тогда развивается въ полной силѣ, когда идетъ объ руку съ купеческимъ» и т. д.

О взаимнодѣйствіи флотовъ военнаго и купеческаго вѣроятно теперь никто не будетъ спорить. И въ М. Сб. не разъ говорилось объ этомъ, и потому не выписывая всѣхъ окончательныхъ словъ автора, мы замѣтимъ только, что ожидали отъ него доказательствъ почему необходимо мореходное развитіе не по отношенію къ флоту военному, а для самостоятельной торговой дѣятельности, и сколько теряетъ купецъ, народъ, государство, производя внѣшній обмѣнъ товаровъ на чужихъ корабляхъ. Но объ этомъ авторъ не сказалъ ни слова, хотя и имѣлъ цѣлью обратить вниманіе нашей *торговой* дѣятельности на необходимость мореходнаго развитія.

Читатели наши помнятъ, что вопросъ о засореніи Азовскаго моря, возбужденный статьею г. Ал. Ар. въ М. Сб. 1857 года, обсуждался разными лицами въ нашемъ журналѣ и Эконом. Указателѣ. Вотъ что пишетъ объ этомъ предметѣ г. Кукольникъ:

(*) Подобное запрещеніе существуетъ въ Англіи и Голландіи и упоминая объ этомъ мы не можемъ не повторить слѣдующихъ словъ г. Н. С. (М. Сб. № 11, 1858 г. См. стр 20): «Такъ какъ судостроеніе есть одна изъ важнѣйшихъ отраслей промышленности, одна изъ первоклассныхъ мануфактуръ, которая въ особенности въ странахъ изобилующихъ разными для этого нужными матеріалами, доставляя хорошее вознагражденіе за трудъ, можетъ быть источникомъ благосостоянія для многихъ людей, то въ Англіи и Голландіи постановлено, что корабль иностраннаго строенія не имѣетъ права поднимать національный флагъ и пользоваться правами онаго.» Отчего не упоминаютъ объ этомъ защитники свободной торговли?

«Еще въ 1847 году, когда военное министерство безуспѣшно хлопотало о разчисткѣ донскихъ гирлъ, въ видахъ устраненія препятствій, и донынѣ затрудняющихъ антрацитный промыселъ, по естественной связи предметовъ нельзя было не коснуться и того опаснаго положенія, въ которое безпечность и нерадѣніе наше поставили Азовское море. Причины постоянно и быстро возрастающаго обмеленія этого моря были и тогда точно тѣ же и такъ же очевидны, какъ и теперь; и тогда уже (да и гораздо-прежде,) шла переписка, принимались различныя мѣры или, правильнѣе, полумѣры, къ прекращенію видимаго зла; и тогда были люди, которые мечтали извлечь пользу для Россіи путемъ стѣсненія азовской торговли; предлагали закрыть наглухо бѣдное Меотійское Блато для морскихъ грузовыхъ кораблей, а предоставить удовольствіе тамъ плавать однимъ каботажнымъ судамъ. По-счастію, благодаря медленности переписки и нашему, блаженной памяти, dolce far-niente, эти плоскія мысли сами собою обмелѣли; искуственное созданіе Керчи, какъ отпускнаго порта, не оправдалось; ибо еще древними философами замѣчено, что въ торговомъ и промышленномъ мірѣ удается только одно натуральное, естественное, порожденное свободнымъ ходомъ торговыхъ обстоятельствъ и требованій. Разумѣется, что благодѣянія, не по мѣркѣ съ потребностями, всегда отзываются тягостно, и азовская торговля не могла не хромать, не могла не ощутить печальнаго вліянія подобныхъ благодѣяній. Какъ нарочно, 1847 годъ былъ одинъ изъ самыхъ обильныхъ работой для Азовскаго моря; отпускъ продуктовъ былъ огромный; само-собою разумѣется, тогда же не могло не быть сброшено балласта слишкомъ много и не возбудить живѣйшихъ опасеній на счетъ засоренія фарватера. Я помню твердо, и свидѣтели еще и теперь всѣ почти налице, тогда же таганрогскіе граждане полагали помочь горю, единственнымъ, по ихъ практическому разумѣнію, путемъ: это — избавить шкиперовъ отъ мучительной необходимости сгружать балластъ узаконеннымъ путемъ и принять эту обязанность на счетъ города, съ уплатою за свозъ балласта опредѣленной пошлины. Эта идея исключительно и безраздѣльно принадлежитъ таганрогскимъ гражданамъ, это ихъ собственность, и въ отчетѣ моемъ князю Александру Ивановичу Чернышеву — я представилъ съ подробностію и эту мысль и желанія таганрогскихъ гражданъ на благоусмотрѣніе начальства. Прошло десять лѣтъ. Обстоятельства не перемѣнились. Только та

разница, что теперь пишутъ, печатаютъ, спорятъ и добиваются истины; а какъ въ каждомъ дѣлѣ двухъ истинъ не бываетъ, и должна быть одна, то мы можемъ открыть ее только посредствомъ безпристрастнаго и подробнаго разбора всѣхъ мѣстныхъ условій.

«Начнемъ съ этого благодѣтельнаго узаконеннаго пути, которымъ древніе надѣялись предупредить конечное обмелѣніе Азовскаго моря.

«Вообразите себѣ грузовое судно, имѣющее 15 футовъ сидки; оно не доходитъ до Таганрога и останавливается на рейдѣ въ 35 верстахъ отъ порта. Теперь несчастный шкиперъ, послѣ продолжительнаго и небезопаснаго путешествія, измучивъ себя и прислугу, вмѣсто того, чтобы дать ей необходимый отдыхъ, погрузить кладь и скорѣе пуститься въ море, долженъ приступить тотчасъ къ перевозкѣ балласта на своихъ баркасикахъ, своими людьми, и если бы ему пришла охота быть добросовѣстнымъ, то и тогда для перевозки балласта за 35 верстъ, онъ долженъ бы употребить дней 10 — 15. Если бы ему вздумалось, изъ человѣколюбія, пожалѣть своихъ людей и нанять таганрогскихъ, то ему бы пришлось заплатить огромную сумму денегъ и все-таки потерять тѣ же десять, пятнадцать дней; а время въ торговомъ смыслѣ часто дороже денегъ, особенно если припомнимъ, что онъ пришелъ за пшеницей изъ Франціи и Англіи. Разсчитайте теперь, что бы ему стоило сгрузить балластъ узаконеннымъ путемъ? Поневолѣ онъ обращается къ пути незаконному, но естественному, то есть, постепенно сбрасываетъ балластъ въ море, не пугаясь штрафовъ, потому что, если поймаютъ и обличатъ, онъ заплатитъ въ первый разъ 100 руб., во второй 300, и это наказаніе все-таки ему обойдется дешевле, нежели 10 — 15 навигаціонныхъ дней и египетская работа сгружать балластъ по положенію своими или наемными людьми. Согласитесь, какъ бы онъ поклонился въ ножки, и на серебряной тарелочкѣ поднесъ вамъ установленную плату съ ласта, если бы, согласно мнѣнію таганрогскихъ гражданъ, допущено было образованіе компаніи собственно для этой цѣли. И у такого чистаго, простаго дѣла — есть противники, есть спорныя мнѣнія, заслуживающія, впрочемъ, вниманія. Говорятъ напримѣръ: образованіе компаніи будетъ ли соотвѣтствовать цѣли? кто поручится, что сама компанія, тяготясь исполненіемъ принятыхъ на себя обязанностей, разсчитывая расходъ, какой она должна употребить на снятіе съ приходящаго судна балласта, не будетъ сама

входить въ полюбовныя сдѣлки съ шкиперами и за меньшую плату, но не подвергаясь расходамъ, дозволять имъ попрежнему путемъ-дорогой сбрасывать балластъ въ море? Совершенно справедливое опасеніе, если бы учрежденіе компаніи было предоставлено не изобрѣтателямъ идеи, т. е. не таганрогскимъ гражданамъ, а какимъ нибудь постороннимъ спекуляторамъ, которые въ подобномъ учрежденіи будутъ видѣть и искать только однѣхъ корыстныхъ выгодъ — увеличенія дивиденда, возвышенія цѣнности своихъ акцій на биржахъ. Тогда подобное опасеніе дѣйствительно представляется совершенно основательнымъ. Существо самаго учрежденія, обратясь въ простую спекуляцію, потребовало бы отъ правленія компаніи такихъ прибыльныхъ мѣръ. За судно надо получить балластоваго дохода примѣрно 100; на снятіе балласта употребить 80; получить барыша 20 руб. Зачѣмъ же компанія будетъ хлопотать, стараться ускорять работы, дѣлать расходы, когда не выдавъ ни копѣйки, сложа руки, покойно можетъ разрѣшить шкиперу свалять балластъ прежнимъ порядкомъ въ море, и получить за совершенное свое бездѣйствіе — 50 р. и болѣе, даромъ. Чрезвычайно соблазнительно! Никакой полицейскій присмотръ со стороны мѣстнаго начальства не можетъ предупредить злоупотребленій, потому что съ этими злоупотребленіями связаны слишкомъ огромныя выгоды компаніи, которая въ такомъ случаѣ безспорно послужитъ только стѣсненіемъ торговли, а злу не поможетъ. Тогда ужь лучше послушаться древнихъ и закрыть наглухо море; подорвать азовскую торговлю на долго, если не навсегда; потому что, въ настоящее, по крайней мѣрѣ, время, мы не вѣримъ возможности развитія азовскаго каботажа. Причины просты и очевидны. Судостроеніе въ мѣрѣ, соотвѣтственной современному развитію азовской торговли, на Дону невозможно, покрайней мѣрѣ въ настоящее время, да и въ ближайшей будущности. Тому причиною совершенный недостатокъ кораблестроительныхъ матеріаловъ. Лѣсу, можно сказать положительно, у насъ нѣтъ. повѣрите ли, что обыкновенный сосновый брусъ въ Таганрогѣ и въ Ростовѣ стоитъ теперь 7 и 8 руб. серебромъ; желѣза нѣтъ: его надо тащить изъ Сибири; но положимъ, что выгода, обѣщаемая каботажемъ, при закрытіи Азовскаго моря, могла бы еще подвинуть спекуляторовъ къ постройкѣ судовъ — гдѣ взять необходимую морскую прислугу, гдѣ взять матросовъ? Мы видѣли уже, что образованіе особаго класса, подъ титуломъ сословія

вольныхъ матросовъ, не помогло. Привилегіями, предоставленными этому классу, воспользовались другіе, но матросовъ все-таки не оказалось. Да и кому придетъ охота переносить опасности и труды плаванія по морю за дешевую плату, когда кругомъ богатство края представляетъ обильнѣйшую жатву земледѣльческой дѣятельности; когда на простыхъ полевыхъ или портовыхъ заработкахъ можно получить вдесятеро болѣе прибыли, чѣмъ на частной службѣ въ морѣ? Нужда, говорятъ, создаетъ каботажъ. Неправда. Насильственная мѣра создастъ только нужду, — вотъ это такъ, но удовлетворить ее не представится естественныхъ возможностей; и азовская торговля, съ каждымъ годомъ возрастающая и удлиняющая свой радіусъ, должна рушиться.

«Въ такой бѣдѣ что же дѣлать? Нельзя же Азовскаго моря оставить на съѣденіе иностраннымъ шкиперамъ, нещадно засыпающимъ его балластомъ, нельзя ни запереть его для морскихъ судовъ, ни предоставить надъ нимъ попечительство — корыстной спекуляціи. Остается одинъ путь — вѣрный, естественный, справедливый. Вы вѣроятно, полагаете, что я хочу говорить о патентованныхъ мѣшкахъ съ водой, замѣняющихъ балластъ; нѣтъ, не отрицаю пользы мѣшковъ, но они по времени для насъ еще не пригодны; надо соображаться съ привычками мѣстными и съ привычками нашихъ морскихъ гостей. Мѣшки ли или правильная сгрузка балласта, все равно — правительство само не можетъ привести ни той, ни другой мѣры въ исполненіе: и въ томъ и въ другомъ случаѣ потребуется содѣйствіе частныхъ лицъ, соединенныхъ въ безопасную, по средствамъ своимъ, компанію. Очевидно, что этотъ единственно-вѣрный, естественный и справедливый путь заключается въ образованіи компаніи, но не иначе, какъ изъ мѣстныхъ и такихъ гражданъ, которые ведутъ на Азовскомъ Морѣ торговлю. Для нихъ Азовское море — слишкомъ дорого; оно для нихъ необходимо какъ воздухъ, какъ пища; это ихъ достояніе, наслѣдство дѣтей и внуковъ, вся ихъ будущность, и потому весьма естественно, что всѣ мелочныя выгоды, которыя бы могли соблазнять и, неминуемо соблазняли бы всякаго посторонняго спекулятора, для нихъ исчезаютъ. Вся забота ихъ, по естественному разсчету, обратилась бы на то, чтобы сберечь море, продолжить существованіе торговаго пути, ихъ питающаго и обогащающаго, хотя бы не только безъ барышей, но даже съ ущербомъ; ибо этотъ ущербъ, при раскладкѣ между акціонерами, ничтоженъ, а

выгоды отъ сохраненія моря — неизмѣримы для нихъ, и для потомковъ, и для города, и для всего края. Поэтому мы ни минуты не сомнѣваемся, что ходатайство таганрогскихъ гражданъ о предоставленіи имъ права — составить правильную компанію для снятія балласта съ приходящихъ на таганрогскій рейдъ грузовыхъ судовъ — будетъ уважено. Это право принадлежитъ имъ дважды: какъ изобрѣтателямъ идеи, и какъ естественнымъ хозяевамъ Азовскаго моря, въ предѣлахъ таганрогскаго рейда.

«Нѣкоторые защитники справедливости и пользы этой мѣры, соглашаясь со мною вполнѣ, говорятъ, что право учрежденія подобной компаніи для Таганрога должно быть предоставлено Таганрогу; а что касается до другихъ портовъ азовскихъ, то пусть себѣ проворные спекуляторы воспользуются возможностію зашибать копѣйку. Я не раздѣляю этого мнѣнія. Это значило бы спасти Азовское море только противъ Таганрога. Балластъ по-прежнему посыпался бы въ море противъ Бердянска, Маріуполя, Эйска; гибельныя послѣдствія остались бы тѣ же. Я полагаю, что съ образованіемъ таганрогской компаніи, къ которой несомнѣнно присоединятся торговые домы Керчи, Бердянска, Маріуполя и Эйска, сама-собою прекратится возможность дальнѣйшаго засоренія драгоцѣнной Меотійской Лужи, и въ учрежденіи побочныхъ обществъ не представится никакой надобности, потому что надзоръ за входомъ судовъ въ море и содержаніемъ въ нихъ балласта, безъ сомнѣнія, будетъ устроенъ въ Керчь-Еникале, при самомъ началѣ азовскаго плаванія, и тутъ же будутъ приняты мѣры, чтобы этотъ балластъ не попадалъ уже на обмелѣвшее дно Азовскаго моря.

«Изложивъ со всею откровенностію мнѣніе мое относительно одного изъ важнѣйшихъ вопросовъ, составляющаго болѣе тридцати лѣтъ предметъ заботы и живѣйшихъ опасеній благонамѣренныхъ азовитянъ, я долженъ присовокупить, что, вѣря въ возможность существованія справедливости и пользы, не могу не указать на этотъ огромный періодъ тридцати лѣтъ. Нужда наша велика, настойчива, растетъ, какъ всякое зло, быстро; каждый день не только мы, но вся Россія теряетъ исподволь это дорогое внутреннее море, а время тянется, длится, и сколько другихъ важныхъ, громадныхъ вопросовъ, какъ напримѣръ: разчистка донскихъ гирлъ, углубленіе таганрогской гавани и проч. и проч., еще не разрѣшены, а торговля страждетъ, развитіе огромнаго края затрудняется!»

13. Quelques mots sur la marine marchande de la nouvelle Russie, par M. P. M.

Нѣсколько словъ о торговомъ флотѣ Новороссійскаго края, соч. М. П. М., каботажнаго моряка Новороссіи. Одесса, 1858 года, in 8, 32 стр.

Почтенный авторъ этой брошуры обращается со своею рѣчью о торговомъ флотѣ Новороссіи «къ Русскимъ всѣхъ классовъ, всѣхъ состояній и всѣхъ званій (aux Russes de tout rang, de toute condition et de tout métier). Несмотря на это, нѣсколько странное и даже лишнее обращеніе автора къ столь обширному кругу русскихъ читателей, съ-не русскою рѣчью, брошура его заслуживаетъ полнаго сочувствія и особеннаго вниманія со стороны тѣхъ, отъ кого зависитъ участь нашего торговаго мореплаванія и кому о немъ вѣдать надлежитъ. Цѣль брошуры—доказать необходимость созданія большаго торговаго флота въ Новороссійскомъ краѣ и преобразованія существующаго тамъ понынѣ мореходства, отставшаго отъ мореходства всѣхъ другихъ европейскихъ морскихъ народовъ и которое по числу тоннъ своихъ судовъ стоитъ ниже судохозяйства самыхъ незначительныхъ герцогствъ.

Первый отдѣлъ брошуры содержитъ историческій очеркъ нашего черноморскаго торговаго флота, какъ дальнаго, такъ и каботажнаго плаваній. Этотъ очеркъ раздѣляется на пять главъ слѣдующаго содержанія:

1) Торговый флотъ дальнаго плаванія. Въ то время когда Россія пріобрѣла Азовское море и сѣверные берега Чернаго, тамъ появилось и русское населеніе, въ числѣ коего не было русскихъ моряковъ и судостроителей; русскіе же купцы водворившіеся въ Новой Россіи, остались, по многимъ и многимъ причинамъ, чуждыми морской торговлѣ.

Примѣняя къ этому обстоятельству физическій законъ, что въ природѣ нѣтъ пустоты, мы видимъ, что неизбѣжнымъ послѣдствіемъ устраненія Русскихъ отъ мореплаванія и морской торговли, было появленіе въ Новороссіи иностранныхъ моряковъ, судохозяевъ и судостроителей, вмѣстѣ съ иностранными же торговыми домами.

Иностранцы-моряки поселившіеся въ Новороссіи были преимущественно Греки, которые, съ радостію сбѣгали подъ защиту русскаго флага изъ подъ ига исламизма. Изъ нихъ многіе, посту-

шая въ русскій военный флотъ, достигли почестей и адмиральскихъ чиновъ.

Мало по малу, и Русскіе, подражая Грекамъ, принялись за судоходство, и заимствовали отъ нихъ вмѣстѣ съ различными свѣдѣніями о судоходствѣ, многіе морскіе итальянскіе термины (*) (общій морской языкъ въ Средиз. морѣ — итальянскій). Русскіе стали строить суда и посылать ихъ за границу, но не на долго, ибо оказалось, что въ подобныхъ предпріятіяхъ однихъ денегъ недостаточно. Наши судохозяева, не только не знавшіе иностранныхъ языковъ, но даже часто безграмотные, чуждаясь поѣздокъ въ чужіе края, не умѣли защищать своихъ интересовъ за границею, не учреждали тамъ своихъ агентствъ и конторъ, большею частью ввѣряли свои суда недобросовѣстнымъ иностраннымъ шкиперамъ и наконецъ встрѣчали большія затрудненія и препятствія въ отысканіи русскихъ матросъ, по причинѣ паспортныхъ формальностей. Поэтому дальнее плаваніе русскихъ судовъ вскорѣ прекратилось. Русскіе ограничились каботажемъ. Между тѣмъ русскій флагъ продолжалъ развиваться на греческихъ, іоническихъ и далматскихъ судахъ, что однакожъ чувствительно уменьшилось съ возрожденіемъ Греціи, съ поступленіемъ Іоническихъ острововъ подъ *покровительство* Англіи и съ тѣхъ поръ, какъ Австрія приняла мѣры для усовершенствованія своего торговаго флота.

2) *Торговый флотъ каботажнаго плаванія.* Невзирая на многія затрудненія и препятствія для каботажнаго плаванія, оно въ послѣдніе 25 лѣтъ сдѣлало большіе успѣхи. Къ числу главныхъ недостатковъ нашего каботажа должно отнести малую степень образованности русскихъ шкиперовъ, а также и то обстоятельство, что иностранные шкипера, принявшіе русское подданство, не зная русскаго языка и слѣдовательно — русскихъ законовъ (**), не могутъ содѣйствовать выработыванію русскаго морскаго языка, и наконецъ, то, что поступивъ на судно подъ офиціальнымъ званіемъ простаго матроса, шкиперъ-иностранецъ фактически командуетъ русскимъ каботажнымъ судномъ, между тѣмъ какъ русскій

(*) М. Сб., 9 № 1854 года, стр. 94 учен.-лит. отдѣла: «Собраніе морскихъ словъ, употребляемыхъ на купеческихъ судахъ Чернаго и Азовскаго морей». *К. Л. У.*

(**) Въ этомъ случаѣ они обращаются къ незначительнымъ чиновникамъ, которые еще менѣе шкиперовъ знакомы съ дѣломъ мореплав. судоходства и относящимися къ сему постановленіями.

матросъ или даже поваръ (кокъ) того же судна офиціально выдается за шкипера (capitano di bandiera), по той простой причинѣ, что иностранецъ можетъ быть матросомъ, но не шкиперомъ русскаго каботажнаго судна.

3) *Училище торговаго мореплаванія въ Херсонѣ.* Оно было учреждено въ 1834 году, съ очевиднымъ желаніемъ образовать шкиперовъ и штурмановъ, но хотя нѣкоторые изъ бывшихъ воспитанниковъ его служатъ съ отличіемъ и пользою штурманами и машинистами на судахъ Русскаго Общества пароходства и торговли, однакожъ, вообще говоря, училище далеко не достигло своей цѣли (*). Доказательствомъ такого печальнаго результата можетъ служить фактъ, что въ числѣ шкиперовъ дальняго плаванія почти нѣтъ кончившихъ курсъ въ Херсонскомъ училищѣ, чему существенно содѣйствуютъ шкипера-иностранцы, которые не доброжелательствуя развитію русскаго элемента, охотно платятъ ежегодно штрафъ въ 25 р. с. за неимѣніе на суднѣ воспитанника училища, съ тою цѣлію, чтобъ не допустить ихъ до командованія судномъ.

4) *Цехъ вольныхъ матросъ.* Вполнѣ сочувствуя первоначальной мысли, создавшей въ тридцатыхъ годахъ цехъ вольныхъ матросъ, авторъ, къ сожалѣнію, не раскрываетъ обстоятельствъ парализирующихъ преуспѣяніе этого сословія, и ввергнувшихъ его въ недостатки. Впрочемъ о жалкомъ состояніи этого цеха и о причинахъ такого состоянія см. М. Сб., 9 №, 1858 года, неоф., стр. 49: «Поѣздка на Днѣпровскіе пороги и на Запорожье», *Аѳанасьева-Чужбинскаго.*

5) *Паспорты.* Къ числу препятствій къ развитію мореплаванія, принадлежатъ также паспорты, отбивающіе у многихъ охоту къ морскому дѣлу, ибо морякъ, срокъ паспорта котораго приходитъ къ концу, — что обыкновенно повторяется чрезъ каждые шесть мѣсяцевъ, — поневолѣ долженъ оставаться на берегу и отказаться итти въ море, въ ожиданіи новаго паспорта, который получится не скоро, послѣ невѣроятныхъ проволочекъ, въ особенности если, какъ это часто случается, городъ или другое мѣсто, къ которому приписанъ морякъ, находится отъ него въ разстояніи 300 или 500 верстъ. Самому автору въ Ноябрѣ 1843 года не позволено было

(*) Причины сего объяснены въ статьѣ г. Вейнберга: «Нѣсколько словъ о Херсонскомъ училищѣ торговаго мореплаванія». (М. Сб. № 6, 1857 г.)

взять, по этой причинѣ, трехъ изъ своихъ матросъ, вслѣдствіе чего онъ принужденъ былъ отплыть изъ Евпаторіи въ Одессу только съ двумя матросами, не нашедъ въ скорости трехъ другихъ въ замѣнъ *безпаспортныхъ*. Подобные случаи и другіе побудили многихъ шкиперовъ, поступившихъ или желавшихъ поступить въ русское подданство и намѣревавшихся водвориться въ Россіи и выстроившихъ въ Черномъ или Азовскомъ моряхъ суда, продать ихъ, или исключившись изъ русскаго подданства, замѣнить русскій флагъ, флагомъ иностраннымъ. Изъ этого явствуетъ что морякъ, не имѣющій полной свободы въ движеніяхъ относительно своего занятія, обусловливаемаго безпрестаннымъ переходомъ изъ одного мѣста въ другое, не будетъ въ состояніи пропитать себя, а найдется принужденнымъ искать другаго рода занятія.

Проектъ для устраненія вышеизложеннаго ненормальнаго состоянія мореходства и для достиженія желаемаго развитія торговаго флота Новороссійскаго края, составляетъ предметъ втораго отдѣла брошуры. Въ немъ авторъ предлагаетъ:

1) *Общую корпорацію моряковъ Новороссійскаго края.* «Всѣ ремесла въ Россіи»—говоритъ авторъ — «за исключеніемъ морскаго, имѣютъ свои управы. Правда, что и цехъ вольныхъ матросъ имѣетъ также своихъ начальниковъ, но они чужды морскому дѣлу и единственная ихъ забота о своихъ подчиненныхъ состоитъ въ снабженіи матросъ паспортами. Поэтому мнѣ кажется, что учрежденіе хорошо управляемой общей корпораціи моряковъ послужило бы краеугольнымъ камнемъ прочнаго зданія и было бы пунктомъ развитія торговыхъ моряковъ и торговаго флота Новороссійскаго края.» Для осуществленія своего благонамѣреннаго проекта, авторъ предлагаетъ:

Образовать въ одномъ изъ главныхъ городовъ Новороссійскаго края и подъ непосредственной зависимостью морскаго министерства, центральное управленіе общей корпораціи моряковъ.

Въ главѣ управленія долженъ быть морякъ не по одному мундиру и его чиновники должны быть спеціально знакомы съ дѣлами и требованіями торговли.

Капитаны надъ портами Чернаго и Азовскаго морей будутъ агентами или начальниками отдѣленій корпораціи моряковъ.

Стараніями главы корпораціи и его подчиненныхъ составить изъ

свода законовъ (*), и изъ лучшихъ сочиненій о морскихъ законахъ, о морскомъ международномъ правѣ, о консулахъ и т. д.: (**) *сводъ законовъ русскаго торговаго флота* и *русскаго морскаго права* и издать его послѣ предварительнаго одобренія правительства.

Составить и напечатать, съ одобренія и при содѣйствіи духовнаго вѣдомства, молитвенникъ, приспособленный къ морской жизни и службѣ (***).

Издавать, по примѣру Морскаго Сборника, не удовлетворяющаго, по своей программѣ, нуждамъ торговаго міра (****), журналъ, который бы былъ одинаково необходимъ какъ торговымъ морякамъ и строителямъ коммерческихъ судовъ, такъ и судохозяевамъ, купцамъ, и вообще лицамъ заинтересованнымъ въ мореплаваніи и морской торговлѣ.

Всякій морякъ или желающій сдѣлаться морякомъ, долженъ будетъ записаться въ общую корпорацію моряковъ, отъ которой

(*) Но и въ сводѣ законовъ встрѣчаются неточности и невѣрности, такъ напр. въ Т. XI (сводъ учрежденій и уставовъ торговыхъ, раздѣлъ 2, книга 1) въ § 984, гдѣ говорится о возмущеніяхъ и мятежахъ, сказано: «Если корабельщикъ встрѣтитъ на пути Россійскій корабль или фрегатъ, то онъ можетъ принести жалобу командиру онаго.» А если съ корветомъ или бригомъ или пароходомъ? Далѣе въ Т. VIII рѣчныя и мореходныя суда опредѣлены такъ: «§ 681: Рѣчными судами называются тѣ, которыя не имѣютъ килей и дековъ, или у которыхъ одинъ киль безъ дека» и § 704: «Мореходными судами называются тѣ, которыя имѣютъ киль и деки.»

(**) Убѣжденные въ великой важности подобныхъ сочиненій, мы постоянно отдавали читателямъ М. Сб. отчетъ о трудахъ не только публицистовъ, но и всѣхъ тѣхъ, которые обогащали морскую торговую литературу по всѣмъ другимъ многостороннимъ отраслямъ ея.

(***) Этого по нашему мнѣнію недостаточно. Морякамъ также необходимы книги духовно-нравственнаго содержанія, въ которыхъ излагались бы ихъ обязанности спасать ближняго при крушеніяхъ, милостиво обходиться съ юнгами и другими подчиненными, повиноваться долгу и пр. Мы уже указывали на превосходный трудъ г. Рогофа, посвященный сему предмету (Seemann's Buechlein, М. Сб. 1857, № 9, библ. стр. 6).

(****) М. Сб., несмотря на то, что издается преимущественно для моряковъ военнаго флота, по возможности старался удовлетворять и нуждамъ флота коммерческаго. Напомнимъ статьи: Русское Общество пароходства и торговли, *В. Мельницкаго* (№ 12 1856 г.); — Нѣсколько словъ о каспійскомъ купеческомъ мореходствѣ, *В. Крузе*, (№ 9, 1857); — По поводу статьи о каспійск. купеч. мореходствѣ, *Н. С.* (№ 3, 1858); — Замѣтки о службѣ на коммерческомъ пароходѣ *А. С. З.* (№ 1, 1859); а также статьи *А. Чужбинскаго* о вольныхъ матросахъ; замѣтки объ Азов. морѣ, объ училищахъ комерч. мореплаванія и пр.

получитъ патенты на: *а*) шкипера дальняго плаванія, шкипера большаго каботажа или шкипера малаго каботажа, *б*) штурмана 1 класса, съ правомъ командовать судами большаго каботажа, штурмана 2 класса, съ правомъ командовать судами малаго каботажа или штурмана 3 класса, *в*) матроса 1, 2 или 3 класса.

Опредѣлить для экзаменовъ и выдачи дипломовъ правила и постановленія.

Ввести для каждаго лица, въ замѣнъ обыкновенныхъ паспортовъ, свидѣтельства, избавляющія владѣльцевъ ихъ отъ всѣхъ гражданскихъ и рекрутскихъ повинностей, за исключеніемъ обязанности службы въ военное время на военномъ флотѣ (*).

Попеченію управленія корпораціи подлежитъ учебная часть и забота объ устройствѣ центральной морской книжной лавки (**).

Когда морякъ, проплававшій извѣстное время въ морѣ, пожелаетъ получить дипломъ высшаго достоинства, тогда онъ обратится съ просьбою въ управленіе корпораціи, которая распорядится объ экзаменѣ и выдачѣ, въ случаѣ успѣха, новаго патента и новаго свидѣтельства. Старые патенты хранятся въ архивѣ корпораціи.

Морякъ, однажды записанный въ корпорацію, обязанъ продолжать жизнь на морѣ, если только этому не препятствуетъ болѣзнь, преклонныя лѣта или неимѣніе ваканцій. Но если онъ желаетъ совершенно оставить морское ремесло съ тѣмъ чтобы заняться другимъ, то долженъ быть исключенъ изъ корпораціи, дабы не пользовался даромъ привиллегіями морскаго сословія.

Въ послѣднемъ случаѣ морякъ подавшій просьбу объ увольненіи его изъ морской корпораціи, возвращаетъ патентъ и свидѣтельство, и поступаетъ въ избранное имъ сословіе.

Для поощренія моряковъ, установить правила относительно продолжительности и дальности плаваній, посредствомъ которыхъ шкипера имѣли бы возможность пріобрѣсти права на сравненіе ихъ съ лейтенантами флота.

(*) Авторъ въ своемъ проектѣ не упоминаетъ должны ли будутъ моряки корпораціи служить на военномъ флотѣ въ мирное время и сколько лѣтъ, какъ это требуется отъ вольныхъ матросъ, которымъ опредѣленъ пятилѣтній срокъ. Если и не пять лѣтъ, то годъ или два, проведенные на военномъ суднѣ, окажутся во всякомъ случаѣ полезными, въ особенности для изученія дѣйствія пушками.

(**) Замѣчательно, что авторъ, одновременно съ г. А. В. и П. Г., писавшими объ устройствѣ морской книжной лавки въ С. Петербургѣ, предлагаетъ устроить такую же лавку для моряковъ юга.

Моряки имѣющіе причины жаловаться на причиненіе потери времени и проволочки, въ ущербъ своихъ интересовъ, со стороны постороннихъ административныхъ властей, обращаются къ управляющему корпораціей.

Равно шкипера, возвратившись изъ за границы въ Россію, имѣютъ приносить письменно свои жалобы управляющему корпораціей на консуловъ (*).

Корпорація снабжаетъ каждаго моряка экземпляромъ правилъ объ обязанностяхъ ихъ другъ къ другу и къ начальникамъ всѣхъ родовъ.

Правила, относящіяся до матросъ, равно какъ и свидѣтельства, въ которыхъ шкипера записываютъ способность, прилежаніе и поведеніе каждаго изъ нихъ, переплетаются въ книжку въ видѣ портфеля.

Продолжительность плаваній и одобрительныя отмѣтки шкиперовъ служатъ къ награжденію и повышенію матросъ изъ одного класса въ другой.

Изъ взноса извѣстнаго процента жалованья моряковъ составляется капиталъ для вспомоществованія морякамъ претерпѣвшимъ крушенія, а также ихъ вдовамъ и сиротамъ (**).

Корпорація заботится о хорошемъ состояніи судовъ, объ интересахъ моряковъ и предохраняетъ ихъ отъ недобросовѣстности корабельныхъ маклеровъ.

Корпорація снабжаетъ шкиперовъ дальняго плаванія и большаго каботажа шканечными журналами и сводомъ международныхъ сигналовъ; шкиперамъ же малаго каботажа выдаются одни шканечные журналы.

Корпорація свидѣтельствуетъ на итальянскомъ или французскомъ языкахъ довѣренности, данныя судохозяевами шкиперамъ, отплывающимъ за границу.

Корпорація, утверждая всѣ сдѣлки моряковъ между собою и сихъ послѣднихъ съ купцами, взимаетъ за это пошлину въ пользу корпораціи, равно какъ и при продажѣ и фрахтованіи судовъ.

(*) Изъ всѣхъ консуловъ, которыхъ авторъ имѣлъ случай видѣть въ четырехъ частяхъ свѣта, и которые по видимому всѣ дѣлали честь своему отечеству, онъ считаетъ долгомъ указать на русскаго генеральнаго консула въ Цикладахъ, отличающагося истинно патріотическимъ усердіемъ и совершеннымъ безкорыстіемъ.

(**) Авторъ приводитъ примѣры, какъ нынѣ прибѣгаютъ къ складчинамъ для подавія помощи семействамъ умершихъ бѣдныхъ шкиперовъ и штурмановъ.

Списки судовыхъ экипажей и жалованье матросъ также свидѣтельствуются корпораціею.

Корабль дальняго плаванія обязанъ имѣть кромѣ шкипера, двухъ штурмановъ: 1 и 3 класса.

Каботажное судно кромѣ шкипера, обязано имѣть штурмана 3 класса.

Каждый шкиперъ обязанъ брать въ море извѣстное число юнговъ (*).

Корпорація рѣшаетъ спорные вопросы моряковъ, полюбовно.

Дѣла же болѣе сложныя и важныя судятся коммисіею, составленною изъ трехъ шкиперовъ—экспертовъ и двухъ избранныхъ, двумя спорящими сторонами. Въ коммисіи этой предсѣдательствуетъ членъ управленія корпораціи (**).

Корпорація также заботится о развитіи нравственности моряковъ.

По окончаніи плаванія, моряки представляютъ свои аттестаты въ управленіе корпораціи, которое составляетъ списки всѣхъ матросъ безъ мѣстъ, для того, чтобы шкипера могли выбирать себѣ людей.

Для матросъ, находящихся безъ мѣстъ, выстроить, не изъ видовъ выгодъ, но изъ человѣколюбія, и для предохраненія ихъ отъ разврата въ соблазнительныхъ углахъ, приличныя помѣщенія за умѣренную цѣну.

Когда матросъ, накопившій бережливостью въ кассѣ корпораціи достаточную сумму, пожелаетъ на нее выстроить себѣ домикъ, управленіе корпораціи помогаетъ ему въ этомъ, испрашивая у правительства небольшаго участка земли въ форштатахъ тѣхъ морскихъ городовъ, гдѣ матросъ желаетъ поселиться.

За исключеніемъ тѣхъ проступокъ и преступленій, которыя подлежатъ разбору другихъ судебныхъ вѣдомствъ, моряки корпораціи во всемъ прочемъ зависятъ единственно отъ своего собственнаго начальства.

(*) Это средство, лучшее для образованія моряковъ, имѣетъ законную силу въ Греціи и Сардиніи. Въ соединенныхъ Американскихъ Штатахъ же, гдѣ все основано на крайней экономіи, мало употребляютъ юнговъ, съѣдающихъ больше, чѣмъ сколько могутъ выработать. Это объясняетъ почему тамъ служатъ такъ много матросъ со всѣхъ концевъ земли—были бы только взрослые и сильные.

(**) Это, по мнѣнію автора, необходимо по той причинѣ, что коммерческіе суды безъ того завалены работою; а морякамъ время дорого и долго ждать некогда.

Управленію корпораціи подлежитъ присмотръ за нагрузкой и выгрузкой судовъ и за порядкомъ гдѣ и какъ стать судамъ вдоль пристаней.

Отвращеніе засоренія портовъ должно также входить въ кругъ дѣйствій управленія корпораціи (*).

Чтожъ касается до доходовъ корпораціи, то при добросовѣстномъ хозяйствѣ, они не только покроютъ всѣ издержки по управленію, но можно еще будетъ изъ экономіи выстроить ежегодно три или четыре судна.

Окончательно авторъ указываетъ на необходимость просвѣщенія и образованія моряковъ вообще, а шкиперовъ и штурмановъ въ особенности.

2) *Лоцмановъ и матросъ-работниковъ* авторъ также включаетъ въ корпорацію, назначая для первыхъ главныя станціи въ Керчи для Азовскаго и въ Одессѣ для Чернаго морей. Подъ матросами-работниками разумѣются матросы, которые будучи ранены, изувѣчены, или по другимъ причинамъ не могутъ болѣе ходить въ море, но еще способны заработывать хлѣбъ на судахъ въ гавани.

3) Далѣе авторъ предлагаетъ *морское страховое* общество, безъ котораго все вышеизложенное достиглось бы только вполовину; между тѣмъ какъ страховое общество совершенно обезпечило бы наше мореплаваніе, ибо въ настоящее время заграничныя страховыя общества требуютъ съ русскихъ судовъ, къ которымъ не имѣютъ довѣрія, столь высокихъ взносовъ и даютъ такія ничтожныя преміи, что многіе судохозяева Новороссійскаго края предпочитаютъ иностранные флаги русскому.

4) *Основаніе Общества русскаго судохозяйства для дальнѣйшаго*

(*) Авторъ по этому случаю замѣчаетъ, что не взирая на милліоны истраченные на оба небольшіе порта Одессы, въ нихъ могутъ входить только суда незначительнаго углубленія, между тѣмъ какъ всѣ прочія суда принуждены нагружаться и сгружаться посредствомъ лихтеровъ. Главная причина обмеленія состоитъ, по мнѣнію автора, въ балластѣ выбрасываемомъ шкиперами за бортъ при входѣ въ Одессу и который во время сильныхъ штормовъ все ближе и ближе прибивается къ берегу. Авторъ возстаетъ также противъ деревянныхъ гаванскихъ работъ и желалъ бы ихъ видѣть каменными. Австрійскій Ллойдъ— говоритъ онъ, фрахтуетъ ежегодно за большія деньги суда для доставки Санторинской земли, а греческія суда, всегда приходящія съ балластомъ въ Одессу, могли бы за безцѣнокъ привозить, вмѣсто каменнаго балласта, этотъ важный матеріалъ для гидравлическихъ работъ.

плаванія также составляетъ предметъ пламеннаго желанія автора, который, распространяясь о пользѣ подобнаго учрежденія для мореплаванія и о выгодахъ его для торговли, не скрываетъ, что при равнодушіи нашего купечества къ подобнымъ предпріятіямъ, весьма трудно будетъ осуществить эту благую мысль. Онъ находитъ, что сравненіе русскихъ судовъ съ судами нѣкоторыхъ другихъ націй, въ отношеніи пошлинъ и правъ, весьма невыгодно для насъ, ибо въ Одессѣ напр. одно русское судно приходится на сто иностранныхъ. Къ сожалѣнію, авторъ, говоря о пользѣ общества русскаго судохозяйства, не указываетъ какъ приняться за дѣло. Во всякомъ случаѣ, если начать не въ большихъ размѣрахъ, было бы не лишнимъ обратить вниманіе на статью М. Сб. «Торговый флотъ великаго герцогства Мекленбургъ-Шверинскаго» (№ 1, 1858 г.), въ которой много практическаго и поучительнаго.

5) Окончательно авторъ предлагаетъ нѣчто въ родѣ *Яхтъ-клуба* для Одессы, полагая, что онъ будетъ способствовать развитію любви капиталистовъ къ морю. Мы въ этомъ случаѣ не раздѣляемъ мнѣнія автора, ибо убѣждены, что не яхтъ-клубы развиваютъ любовь къ морю, а что они суть слѣдствіе уже развившагося морскаго элемента націи, въ которой мореплаваніе уже привилось.

Изложивъ содержаніе брошуры и благодаря автора за то, что онъ первый, сколько намъ извѣстно, поднялъ и изложилъ вопросъ, ведущій къ самосостоятельному и отъ всѣхъ вѣдомствъ, кромѣ морскаго, независящему быту моряковъ, намъ остается пожелать чтобъ вопросъ этотъ не остался безъ разрѣшенія, для чего необходимо собрать различные данные и мнѣнія спеціалистовъ. Поэтому подробный обзоръ морской записи во Франціи, который мы надѣемся представить въ слѣд. книжкѣ М. Сб., не будетъ лишенъ современнаго интереса.

—

14. La tribune chronometrique, scientifique et biographique, par Pierre Dubois, horloger.

Хронометрическая, ученая и біографическая трибуна, изданная на пользу часовыхъ мастеровъ часовымъ мастеромъ Дюбоа (*). Парижъ, 1852 года, in 8 362 стр., со многими политипажами въ текстѣ и на отдѣльныхъ листахъ. Цѣна 1 р. 50 к. (у Вольфа).

Постоянное усовершенствованіе хронометровъ въ послѣднее время, придаетъ особенное значеніе этимъ инструментамъ, такъ какъ чрезъ улучшеніе ихъ увеличивается безопасность и успѣхъ мореплаванія. Принявъ это обстоятельство во вниманіе, и зная, что хронометръ сдѣлался необходимостью для каждаго моряка (исключая каботажныхъ), г. Дюбоа возымѣлъ похвальную мысль создать журналъ, который служилъ бы для часовыхъ мастеровъ органомъ для взаимнаго обмѣна ихъ мыслей, усовершенствованій и изобрѣтеній по части этой важной спеціальности. Но несмотря на пользу такого періодическаго изданія, оно по числу своихъ читателей, оказалось слишкомъ спеціальнымъ, и г. Дюбоа, принявшійся за это дѣло не изъ спекуляціи и расчитывавшій только на то, чтобъ окупились издержки, долженъ былъ однако прекратить свой журналъ, не находя возможнымъ издавать его въ ущербъ себѣ. Однакожъ, чтобъ не лишить своихъ подписчиковъ возможности читать чужія и печатать свои статьи о часовомъ дѣлѣ, основалъ новый журналъ: Annales du travail, журналъ наукъ, художествъ и промышленности, который, будучи также спеціальнымъ, представляетъ болѣе разнообразія и можетъ быть полезенъ для большаго числа читателей.

Настоящая книга заключаетъ въ себѣ годовое изданіе журнала *Tribune* и состоитъ, кромѣ спеціальныхъ статей о часовомъ мастерствѣ, изъ слѣдующихъ статей: 1) Списокъ замѣчательнѣйшихъ сочиненій о часовомъ мастерствѣ, съ 1537 до 1848 года, на французскомъ, латинскомъ, итальянскомъ, англійскомъ, нѣмецкомъ и голландскомъ языкахъ; 2) Сравненіе прежнихъ и нынѣшнихъ часовыхъ мастеровъ; 3) Біографіи 9 знаменитѣйшихъ часовыхъ мастеровъ (съ портретами); 4) Письма нѣкоторыхъ часовыхъ мастеровъ; 5) Отзывы о часахъ, бывшихъ на Лондонской

(*) Г. Дюбоа авторъ сочиненія: Histoire et traité de l' horlogerie ancienne et moderne; основатель и сотрудникъ ученаго, художественнаго и промышленнаго журнала: les annales du travail, и одинъ изъ предсѣдателей отдѣленія общества «Атеней», въ Парижѣ.

всемірной выставкѣ въ 1849 году, и о мастерахъ этихъ часовъ; и наконецъ 6) обширная и разнообразная смѣсь.

—

15. Programme de souscription pour la fondation d'un observatoire et d'une société astronomique universelle.

Программа подписки на основаніе всеобщей обсерваторіи и общенароднаго общества съ цѣлью усовершенствованія наблюденій и въ особенности раціональнаго примѣненія фотографіи и электричества къ астрономіи. Парижъ, 1858 г., in 8, 8 стр., съ видомъ и двумя планами.

Съ цѣлью доставить астрономамъ случай предварительно испытывать инструменты, продающіеся въ техноматическомъ институтѣ (institut technomatique) въ Парижѣ, директоръ его, нѣсколько лѣтъ тому назадъ, установилъ каждый инструментъ отдѣльно, въ особенныхъ временныхъ помѣщеніяхъ, въ саду института (parc astronomique), такъ, что каждый изъ нихъ можетъ во всякое время служить для наблюденій. Это обстоятельство, равно какъ и важные результаты, пріобрѣтенные посредствомъ фотографіи во время затмѣнія солнца 15 Марта 1858 года, большимъ рефракторомъ г. Перро (имѣющимъ 52 сантим. въ діаметрѣ и 15 метр. фокусной длины) возбудили мысль превратить этотъ астрономическій паркъ въ всемірную обсерваторію, которая служила бы какъ для занятій ученыхъ всѣхъ странъ, такъ и постоянною всемірною выставкою для инструментовъ и хронометровъ.

Для осуществленія этой мысли, нашедшей теплое сочувствіе въ Институтѣ и въ особенности въ ея членѣ, г. Faye, главномъ инспекторѣ народнаго просвѣщенія во Франціи, предлагается учредить общество по подпискѣ, доходы или дивиденды котораго употреблялись бы въ пользу науки изданіемъ спеціальнаго ежемѣсячнаго журнала, отчетовъ, сочиненій и проч., и отчасти въ пользу подписчиковъ или членовъ, розыгрышемъ ежегодно между ними на извѣстную сумму астрономическихъ и геодезическихъ инструментовъ, телескоповъ, зрительныхъ трубъ и т. п. Въ члены вызываются ученые всѣхъ государствъ и всѣ Французы, которые дорожатъ славою и честью отечества и желаютъ содѣйствовать процвѣтанію наукъ во Франціи.

—

16. Die Schiffbaukunst in ihrem ganzen Umfange, von C. F. Steinhaus.

Исскуство кораблестроенія во всемъ его объемѣ, изложенное и объясненное Штейнгаузомъ, корабельнымъ инженеромъ и учителемъ кораблестроенія въ Гамбургѣ. Гамбургъ, 1858 г., in 8, двѣ части: 1) Теорія кораблестроенія, VI и 183 стр. съ 6 листами чертежей, и 2) Практика кораблестроенія, 169 стр. съ 4 листами чертежей. Цѣна 10 р. 80 к. (у Шмидекампфа).

Мы не разъ уже говорили о томъ, что Нѣмцы, имѣя въ виду необходимость развитія своего мореплаванія, неутомимо трудятся по всѣмъ отраслямъ морскаго дѣла, и, безъ всякихъ комитетовъ, покровительствъ и опеки высшихъ властей, издаютъ руководства по астрономіи, навигаціи, корабельной архитектурѣ, морской гигіенѣ, морскому международному праву, пароходству и пр., учреждаютъ въ каждомъ портѣ училища торговаго мореплаванія — словомъ вездѣ являются средства къ пріобрѣтенію познаній въ морскомъ дѣлѣ, и потому нѣтъ недостатка въ желающихъ получить морское образованіе, доступъ къ которому открытъ для всякаго, и не стѣсненъ лишними формальностями. Сочиненіе г. Штейнгауза не представляетъ ничего новаго, а какъ руководтсво къ изученію корабельной архитектуры—вполнѣ удовлетворительно. Упоминая объ этой книгѣ, мы имѣли въ виду не спеціальный разборъ ея, а указаніе успѣховъ морскаго образованія въ Германіи, невольно наводящихъ насъ на грустную мысль о томъ, какъ мы отстали въ этомъ отношеніи даже отъ Нѣмцевъ. Въ самомъ дѣлѣ, гдѣ у насъ можно научиться строенію купеческихъ судовъ? Поневолѣ приходится заказывать суда за границею.

Новыя книги.

Матеріалы для исторіи обороны Севастополя и для біографіи Владиміра Алексѣевича Корнилова, собранные и объясненные Капитанъ-Лейтенантомъ *А. Жандромъ*. Съ портретомъ В. А. Корнилова, снимками съ его собственоручныхъ приказовъ, двумя картами и шестью планами.

Описаніе войны между Россіею и Швеціею въ Финляндіи въ 1741, 1742 и 1743 годахъ, *Н. Шпилевской*.

Первый шагъ на морѣ. Разсказъ стараго моряка. Изд. *И. Фокъ-Шанца*.

Инструкція для веденія метеорологическаго журнала на военныхъ судахъ.

Краткая англійская граматика, составленная *И. Бушманомъ*.

Путешествіе по Сѣверо-Американскимъ Штатамъ, Канадѣ и острову Кубѣ, *Александра Лакіера*, два тома, съ картою Америки.

Исторія рѣки Амура, составленная изъ обнародованныхъ источниковъ, съ планомъ рѣки Амура.

—

Elements of mechanism, elucidating the scientific principles of the practical constructions of machines for the use of students in mechanical engineering; with numerous specimens of modern machines, by *T. Baker*.

The life of Nelson, by *Robert Southey*. Новое изданіе.

Life of George Stephenson, by *Samuel Smiles*. Четвертое изданіе.

Life of James Watt. With selections from his correspondence, by *Josp. P. Muirhead*. Portrait and woodcuts.

Poor Jack, a sea tale, by *W. H. G. Kingston*.

Defoe's Robinson Crusoe arranged in reading lessons, with a copious vocabulary and a sketch of the grammar, for the cadets of the Imperial navy, by *J. Bushman*, двѣ части.

Journal of a voyage from Plymouth to Sierra Leone, with notices of Madeira, Teneriffe, Bathurst, etc, by the rev. *W. L. Neville*.

The English boy in Japan, or the perils and adventures of Mark Ruffles among princes, priests and people of that singular empire, by *W. Dalton*.

A voyage round the world, in the years 1740—1744, by *George Anson*. Новое изданіе.

—

La marine française sous le règne de Louis XV, par *Henri Rivière*, lieutenant de vaisseau.

Histoire de Washington et de la fondation de la république des Etats-Unis, par *M. Cornelis de Witt*, précédée d'une étude sur Washington, par *M. Guizot*. Третье изданіе.

Rapport á l'empereur sur la question Malhache et la colonisation de Madagascar, par *M. Bonnavoy de Premot*.

—

Nautische Geographie: 1) Mathematisch-astronomische Geographie, 2) physikalische Geographie, 3) Topisch-politische Geographie, von Dr. *Heinrich Metger*, Subrector am Gymnasium und Lehrer an der Navigationsschule zu Emden.

Leitfaden zu einem methodischen Unterricht in der Geographie fuer Buergerschulen, mit vielen Aufgaben und Fragen zu muendlicher und schriftlicher Loesung, von *A. Lueben*, Seminar-Director in Bremen. Шестое изданіе.

Allgemeine Erdkunde, oder neuestes Handbuch zur Befoerderung und Belebung des geographischen Sinnes und Wissens fuer Schule und Haus. Statistisch, historisch, ethnographisch und comparativ bearbeitet, von Dr. *Fr. Locher*. Второе изданіе.

Das Mittelmeer. Eine Darstellung seiner physischen Geographie nebst andern geographischen, historischen und nautischen Untersuchungen mit Benutzung von Rear-Admiral Smyth's «Mediterranean», von Dr. *C. Boettger*. Vollst. in 8 Lief. mit 6 Karten.

Erinnerungen aus Jerusalem und Palaestina, v. *Ph. Mayer*.

Amerikanische Jagd und Reiseabenteuer aus meinem Leben in den westlichen Indianergebieten, mit 24 vom Verfasser nach der Natur entworfenen Skizzen, von *Armand*.

Ein Lebensbild aus West-Afrika, von *John Baptist Dasalu*.

Schiffbruch der Austria, Mittheilungen aus den Protocollen der Hamburgischen Polizei-Behoerden und des Handelsgerichts.

Populaeres Lehrbuch der Arithmetik nebst deren Anwendung und einer Berechnung der Raedercombinationen bei Drehbaenken. Zum Handgebrauch fuer Maschinenbauer, Schosser, Mechaniker, Metall und Eisendreher, von *C. L. P. Fleck*.

Ueber die conforme Abbildung des Ellipsoids auf der Ebene, von *E. Schering*.

Ueber den Einfluss der Beschaffenheiten der Gesteine auf die Architektur, von *J. F. L. Hausmann*.

Wie viel entdeckte bis jetzt die neuere Naturwissenschaft? Ein kritischer Versuch im Sinne des Fortschrittes, besonders gegen Herrn Dr. L. Buechner's «Kraft und Stoff» und «Natur und Geist», von *Gloss*.

ЛОЦМАНСКІЯ ЗАМѢТКИ.

Балтійское море.

Россія. *Новая вѣха у восточныхъ воротъ Ревельской гавани.*— (№ 54) — Отъ Гидрографическаго департамента Морскаго Министерства, къ свѣдѣнію мореплавателей, симъ объявляется, что для безопаснаго входа судовъ въ восточныя ворота Ревельской гавани, съ открытіемъ навигаціи нынѣшняго 1859 года и впредь ежегодно, будетъ ставиться отъ N угла этихъ воротъ на O, по правому компасу, въ разстояніи 250 саженъ отъ воротъ, на глубинѣ 24 футъ, вѣха бѣлая съ краснымъ вдоль. Вѣха эта, ограничивая рифъ, простирающійся отъ юговосточнаго Екатеринтальскаго берега, будетъ означать то мѣсто, далѣе котораго, при заворотѣ для входа въ ворота, не должно приближаться къ берегу. Самую же вѣху, слѣдуетъ оставлять всегда южнѣе (къ S).

Нѣмецкое море.

Данія. *Новая спасительная станція на западномъ берегу Ютландіи.* — (№ 55) — Королевскимъ постановленіемъ 21 Декабря 1858 г. учреждена новая спасительная станція, снабженная ракетнымъ метательнымъ апаратомъ въ Фіандской бухтѣ при Біеррегузѣ (baie de Fiand a Bierrehuse) въ провинціи Рингкіэбингъ (Ringkjobing) на западномъ берегу Ютландіи.—(Сообщ. Росс. Ген. Конс. въ Коппенг. № 4).

О постановкѣ пловучаго маяка и лѣтнихъ знаковъ на Эйдерскомъ фарватерѣ.—(№ 56).—Отъ Лоцманскаго Управленія въ Тенингенѣ объявляется что 22 Февраля текущаго года, если не будетъ мороза и льда, Эйдерскій пловучій маякъ отправится къ мѣсту своей

станціи, а также начнется постановка знаковъ на фарватерѣ.—(В. Н. № 14529).

Ганноверъ. *Измѣненіе маячнаго огня Кнокъ (Knock) на правомъ берегу Эмса.*—(№ 57).—Отъ Ганноверскаго Министерства финансовъ и торговли объявляется слѣдующее: Теперешнее отражательное освѣщеніе фонаря на Кнокѣ, на правомъ берегу Эмса, ниже Эмдена, замѣнено катадіоптрическимъ апаратомъ, френелевской системы, шестаго разряда, освѣщеніе котораго начато въ недавнемъ времени и будетъ производиться еженочно отъ заката до восхода солнца.

Огонь маяка постоянный, бѣлаго цвѣта; возвышеніе его надъ Эмскою плотиною 15 футъ, а надъ уровнемъ обыкновеннаго прилива $30^1/_2$ футъ; онъ находится близь опасныхъ каменныхъ выступовъ Кнока, для избѣжанія которыхъ преимущественно и построенъ самый маякъ и сверхъ того для освѣщенія пространствъ внизъ по рѣкѣ,—всего такъ называемаго Восточно-Фрисландскаго Гатье (Ostfriesiche Gatje) до Эмсхорнзанда (Emshörn-Sand) и вверхъ по рѣкѣ до Гейзе (Geise), включая большой Эмденскій рейдъ; такимъ образомъ свѣтъ маяка простирается почти на 240° горизонта отъ N черезъ W и S до SO.—(В. Н. № 14519 и Деп. Внутр. Снош. № 918).

Ольденбургъ. *Перемѣщеніе знаковъ въ р. Яде (Jahde).*—(№ 58).—Отъ Прусскаго Адмиралтейскаго Коммисаріата объявляется для всеобщаго свѣденія, что при снятіи лѣтнихъ бочекъ и при постановкѣ зимнихъ знаковъ, произведены будутъ слѣдующія измѣненія относительно объявленія 24 Іюля 1857 года.

Черная бочка *E* Вангерогерскаго фарватера (Wangeroöger Fahrwasser) снята и болѣе становиться не будетъ. Сверхъ того въ теченіе зимы, если состояніе погоды позволитъ, морскіе знаки этого фарватера будутъ сняты и переставлены восточнѣе.

Прежде нежели это приведется въ исполненіе и до дальнѣйшаго объявленія объ этой перемѣнѣ, на Внѣшнемъ Яде будутъ стоять только морскіе знаки Везерскаго прохода (Fahrt nach der Weser), въ которомъ бѣлая бочка № 7, находящаяся передъ Mellum-Plate будущею весною будетъ перекрашена въ черную, съ бѣлыми квадратами.—(В. Н. № 14519).

Англія. *Предосторожности при входѣ въ портъ Рамсгетъ (Ramsgate).*—(№ 59.)—Портъ Рамсгетъ представляетъ превосходное

убѣжище для судовъ, застигнутыхъ въ водахъ противными вѣтрами, и хотя входъ въ него неотрудителенъ, но тѣмъ не менѣе, требуетъ знанія нѣкоторыхъ предосторожностей. Дальніе рыбаки, предлагающіе часто свои услуги для проводки судовъ, не имѣютъ патентовъ на это занятіе и большею частію незнакомы съ водою хорошо, а потому слѣдуетъ избѣгать ихъ услугъ и пользоваться ими не иначе какъ, въ крайностяхъ. Вообще несчастія случаются отъ того, что входящія суда не несутъ достаточно парусовъ и проходятъ очень далеко отъ бѣлыхъ и красныхъ буевъ, положенныхъ въ Каналѣ. Въ особенности въ послѣднемъ случаѣ имъ приходится пересѣкать косо теченіе прилива, вмѣсто того чтобы пользоваться имъ какъ попутнымъ для входа въ гавань.

Для избѣжанія несчастій, едва не повторившихся въ недавнее время, Капитанъ Рамсгетскаго порта доводитъ до свѣдѣнія мореплавателей слѣдующія замѣчанія: Сначала слѣдуетъ держать какъ можно ближе къ красному бую въ Каналѣ; потомъ ставить всевозможные по состоянію погоды паруса и править на маячную насыпь, до тѣхъ поръ пока неотчетливо обозначится весьма примѣтный знакъ (diamant), состоящій изъ бѣлаго квадрата на черномъ полѣ и помѣщенный на выгрузной платформѣ, передъ внутреннею стороною восточной плотины. Тогда слѣдуетъ держать знакъ этотъ въ виду, и когда судно углубится значительно внутрь порта, то будетъ уже внѣ всякой опасности и можетъ безъ затрудненія входить въ гавань — (Mon. de la Flotte № 4).

Буи у Рамсгета (Ramsgate). — (№ 60). — Trinity House въ Лондонѣ извѣщаетъ, что съ цѣлью сдѣлать буй Quern Buoy, находящійся въ каналѣ Old Cudd Channel, и буй Rattler Buoy въ настоящее время выкрашенный бѣлою краскою, болѣе отличительными, намѣреваются въ непродолжительномъ времени выкрасить эти буи шахматно, черными и бѣлыми квадратами. — (Unit Serv. Gazette № 1350).

Сѣверный океанъ.

Норвегія. *Перестройка Виллаской маячной башни* (*Villa Leuchtfeuer*). — (№ 61). — Объявленіемъ Норвежскаго Морскаго Департамента отъ 11 Января доводится до свѣдѣнія мореплавателей, что по причинѣ предполагаемой перестройки башни Вилласкаго маяка, огонь его съ 26 Апрѣля сего года будетъ погашенъ, а осенью, если не встрѣ-

тятся непредвидѣнныя препятствія, освѣщеніе маяка опять возобновится, о чемъ своевременно будетъ объявлено подробно.—(В. Н. № 14523 и Деп. Внутр. Сноп. № 871).

Бѣлое море.

Россія. *Створные знаки при входѣ въ Сѣверную Двину.*— (№ 62).— Отъ Гидрографическаго Департамента Морскаго Министерства, къ свѣдѣнію мореплавателей, симъ объявляется, что для безопаснаго плаванія по фарватерамъ рѣки Сѣверной Двины, осенью 1858 года устроены створные знаки въ нижеслѣдующихъ мѣстахъ: а) При Мурманскомъ устьѣ, на западной оконечности острова Гольца, два знака, въ видѣ флагштоковъ, укрѣпленныхъ между двумя вертикально поставленными брусьями, съ подставками къ симъ послѣднимъ. Западный, т. е. передній или ближайшій къ морю знакъ, имѣетъ на верху три косыхъ креста съ перекладинами на концахъ, а внизу щитъ изъ досокъ, на бѣломъ полѣ коего находится черная буква *М*.— Восточный же или задній знакъ имѣетъ на верху четыре поперечныхъ бруса на подобіе лѣстницы. Оба знака, въ нынѣшнемъ 1859 году, будутъ выкрашены бѣлою краскою. Высота ихъ вершинъ отъ поверхности моря: западнаго 87 футъ, а восточнаго 101 футъ. Первый находится въ 18 саженяхъ отъ западнаго берега, а взаимное между обоими знаками разстояніе 116 саженъ, семи футовой мѣры, въ направленіи на SO 80° по правому компасу. Створная линія сихъ знаковъ указываетъ направленіе фарватера по болѣе глубокому проходу чрезъ мелководіе Мурманскаго бара. б) При Пуложемскомъ устьѣ, на сѣверной оконечности острова Нижніе Ягры, устроены также два знака: сѣверозападный, т. е. передній или ближайшій къ морю знакъ, состоитъ изъ четырегранной мачты съ подставками, у коей утверждены на верху, крестообразно, два круга, на подобіе крыльевъ мельницы; другой же, задній знакъ, изъ двухъ крестообразныхъ брусьевъ, изображаетъ собою два неравныхъ треугольника, обшитыхъ сплошными досками. Оба знака, въ нынѣшнемъ 1859 году, будутъ выкрашены бѣлою краскою, и сверхъ того на послѣднемъ изъ нихъ, т. е. на заднемъ, сдѣлана будетъ по срединѣ черная вертикальная полоса. Высота ихъ вершинъ отъ поверхности моря: передняго 67 футъ, заднаго 47 футъ. Первый находится отъ сѣверозападной рыбачьей избушки

къ WtS въ 12 саженятъ; взаимное между обоими знаками разстояніе 86 саженъ, въ направленіи на NW и SO 45° по правому компасу. Створная линія этихъ знаковъ показываетъ направленіе фарватера по болѣе глубокому проходу чрезъ мелководіе Пудожемскаго бара.

Англійскій каналъ.

Англія. *Пловучій маякъ на банкѣ Шамблесъ (Shambles Shoal) близъ Портланда.*—(№ 63).—Trinity House доводитъ до свѣдѣнія мореплавателей, что учрежденная при Портландѣ гавань для убѣжища судамъ, нынѣ доведена до такого состоянія, что представляетъ безопасное якорное мѣсто для судовъ ищущихъ въ ней укрытія, а потому для указанія входа въ нее ночью, на восточномъ концѣ банки Шамблесъ, предположено поставить пловучій маякъ, который долженъ занять свое мѣсто около 1-го Сентября текущаго года; огонь этого маяка будетъ постоянный, бѣлаго цвѣта. Дальнѣйшія подробности будутъ объявлены впослѣдствіи.—(В. Н. № 14 519).

Островъ Вайтъ. *Маякъ Нидлсъ* (Needles). — (№ 64).— Въ дополненіе къ извѣстію отъ 27 минувшаго Апрѣля (Лоцм. Замѣт. 1858 г. № 147), Trinity House извѣщаетъ, что съ 1-го Января настоящаго года, начато освѣщеніе маяка на одной изъ Нидльскихъ скалъ (Needles Rocks), и что освѣщеніе маяка на утесѣ (Cliff) прекращено.

Огонь маяка находится на возвышеніи 80 футъ надъ полною водою въ обыкновенную сизигійную воду, и кажется постояннымъ краснымъ свѣтомъ отъ SOtS½O, вокругъ черезъ W, до NOtO, за исключеніемъ между слѣдующими румбами:—W для огибанія мыса Durlestone Head и WNW для избѣжанія банокъ Dolphin Bank и SW Shingles, въ которомъ направленіи огонь кажется бѣлымъ.

Огонь маяка тоже кажется бѣлымъ отъ NOtO до NOtO½O, для избѣжанія буя Warden Ledge Buoy.

Всѣ румбы показаны по компасу.—(Unit. Serv. Gazette № 1358).

Бристольскій каналъ.

Англія. Корнвалисскій берегъ. *Пловучій знакъ у скалы Стоунсъ (Stones Rock), въ бухтѣ С. Ивесъ (St. Ives).*—(№ 65).—Отъ

Trinity House сообщается, что буй поставленный въ Мартѣ мѣсяцѣ прошлаго года у скалы Стоунсъ, въ бухтѣ С. Ивесъ (Лоцм. сеймт. 1858 г. № 123), снятъ и вмѣсто его поставленъ плавучій знакъ (Schwimmende Baake), возвышающійся надъ горизонтомъ воды на 25 футъ.

Знакъ этотъ находится въ 600 ярдахъ къ сѣверу отъ наружной скалы Стоунсъ (Outer Stones Rock), на глубинѣ 12 саженъ, при низкой сизигійной водѣ; отъ него пеленги:

Маячная башня Годреви . . . . . StO½O
Памятникъ Кнольса . . . . . SWtW.
(В. Н. № 14520).

Сѣверный Атлантическій океанъ.

Ньюфаундлендъ. *Маякъ на островѣ Бакалао* (Bakalhao Island).— № 66).—Управленіе Ньюфаундлендской строительной коммисіи объявляетъ, что съ 20 Декабря 1858 года зажигается вертящійся огонь, бѣлаго цвѣта, на вновь устроенномъ маякѣ на островѣ Бакалао, между бухтами Тринити и Консепшенъ (Trinity and Conception Bays). Яркіе проблески будутъ показываться чрезъ каждыя 20 секундъ; огонь маяка возвышенъ надъ уровнемъ высокой воды на 380 футъ и усматривается въ ясную погоду за 30 миль. Когда южная оконечность острова будетъ находиться на NNO, въ разстояніи менѣе 8 миль, то огонь маяка видѣнъ не будетъ.

Освѣтительный апаратъ маяка діоптрическій или линзовый, перваго разряда. Маячная башня сложена изъ кирпича и находится на сѣверной сторонѣ острова, въ приблизительной широтѣ 48° 9′ N, долготѣ 52° 51′ W отъ Гринича. Домъ для служителей составляетъ отдѣльное четырехъугольное строеніе, выкрашенное бѣлою краскою съ красною крышею.— (В. Н. № 14520).

Маячный огонь на островѣ Гранъ-Бюренъ (*Grand-Burin*).— (№ 67).— Начальникъ Ньюфаундлендской станціи сообщаетъ объ учрежденіи новаго маяка на мысѣ Доддингъ (Dodding-Head), составляющемъ южную оконечность острова Гранъ-Бюренъ, въ бухтѣ Плезансъ.

Огонь новаго маяка постоянный, бѣлаго цвѣта, съ яркими проблес-

ками чрезъ каждую минуту; возвышеніе его надъ уровнемъ моря 125 метровъ и дальность освѣщенія простирается въ ясную погоду на 30 миль.

Освѣтительный апаратъ катадіоптрическій, перваго разряда. Географическое положеніе маяка въ широтѣ 47° N, долготѣ 57° 20′ 30 W.—(Monit. de la Flotte № 8).

Соединенные Штаты. Виргинія. *Маяки въ бухтѣ Чизапикъ (Chesapeake Bay).*—(№ 68).—Отъ маячнаго управленія Соединенныхъ Штатовъ сообщаются слѣдующія свѣдѣнія о вновь устроенныхъ маякахъ.

1) *Маячный огонь Чирристонъ Инлетъ (Cherrystone-Inlet),* будетъ зажигаться съ 1 Января 1859 г. каждую ночь и горѣть отъ заката до восхода солнца, на барѣ при входѣ въ Чиристонскій заливъ, на западной сторонѣ Чизапикской бухты.

Маячная башня построена на глубинѣ около 4 футъ при низкой водѣ, въ $1^1/_2$ миляхъ южнѣе мыса Сэнди (Sandy-Point). Зданіе маяка шестіугольное и утверждено на винтовыхъ столбахъ. Домъ окрашенъ бѣлою краскою, столбы и фонарь красные. Фокусъ огня возвышенъ надъ водою на 36 футъ. Освѣтительный апаратъ Френелевой системы, четвертаго разряда; огонь маяка постоянный, бѣлаго цвѣта, освѣщаетъ дугу горизонта въ 270° и при обыкновенной погодѣ усматривается за 10 миль.

2) *Маякъ на мысѣ Стингрей (Stingray Point),* составляющемъ южную оконечность материка въ устьѣ рѣки Раппаханокъ (Rappahannock-Flussec), на западной сторонѣ Чизапикской бухты. Башня этого маяка находится около мили восточнѣе мыса Стингрей на глубинѣ 6 футъ. Зданіе маяка устроено на сваяхъ и во всѣхъ отношеніяхъ схоже съ башнею Чирристонскаго маяка. Освѣтительный апаратъ линзовый, френелевой системы, шестаго разряда, съ постояннымъ, бѣлаго цвѣта огнемъ, освѣщающимъ весь горизонтъ и видимымъ въ обыкновенную погоду на разстояніи 7 миль. Освѣщеніе маяка начнется также съ 1 Января 1859 года и будетъ производиться еженочно отъ заката до восхода солнца.

Плавучій маякъ Wind-mill-Point находится отъ этой башни на ОNO по правому компасу, въ разстояніи 4 миль. Географическое положеніе маяка Стингрей въ широтѣ 37° 33′ 30″ N, долготѣ 76° 16′ 40″ W отъ Гринича.—(В. Н. № 44519).

Южный Атлантическій океанъ.

Берегъ Бразиліи. *Коралловый островъ.*—(№ 69).—Консулъ Соединенныхъ Штатовъ въ Ріо-Жанейро Робертъ, Скоттъ, донесъ своему Правительству, что въ недавнемъ времени произведено обслѣдованіе коралловаго острова, лежащаго у Бразильскаго берега и называемаго на англійскихъ картахъ «the Pocas».

Положеніе острова по этой описи находится въ широтѣ 3° 51′ 30″ S, долготѣ 33° 50′ 09″ W отъ Гринича.

Островъ этотъ совершенно коралловый, кругообразный, въ діаметрѣ около двухъ миль и имѣетъ по срединѣ мелкое озеро, соединяющееся съ моремъ. Большая часть рифа находится подъ водою.

У острова находятся двѣ песчаныя банки, одна на югозападной, а другая на сѣверозападной сторонѣ острова. Онѣ возвышаются надъ водою отъ десяти до двѣнадцати футъ во всѣ приливы и простираются въ длину на двѣсти или на триста ярдовъ. На меньшей изъ этихъ банокъ есть слабая растительность и орѣшникъ. На большой банкѣ построена башня вышиною 33 фута, которую, въ ясную погоду, можно усмотрѣть на разстояніи около 11 морскихъ миль.

Островъ находится среди сильнаго къ западу теченія, разнствуемаго отъ одной до двухъ миль въ часъ.—(Деп. Внутр. Снош. № 1025).

Средиземное море.

Сицилія. Западный берегъ. *Маякъ на островѣ Фавиньяна (Favignana).*— (№ 70).—Сицилійское правительство объявляетъ, для свѣдѣнія мореплавателей, что съ 1 Января нынѣшняго года зажигается постоянный зеленаго цвѣта огонь на мысѣ «Марсала», составляющемъ юго-восточную оконечность острова Фавиньяна, въ провинціи Трапани.

Возвышеніе огня надъ уровнемъ моря 16 футъ и дальность освѣщенія при ясной погодѣ простирается на 10 итал. миль.

Освѣтительный апаратъ линзовый или діоптрическій, пятаго разряда. Маячная башня находится въ широтѣ 37° 55′ 47″ N, долготѣ 12 °11′ 50″ O отъ Парижа.—(Деп. Внутр. Снош. № 819).

Сардинское Королевство. *Маячный огонь въ портѣ Онелль (Oneille).*—(№ 71).—Съ 14 Октября прошлаго года на восточной

моллѣ порта Онелль зажигается гаванскій постоянный огонь бѣлый и красный, возвышенный надъ уровнемъ моря на 8 метровъ и видимый въ ясную погоду за $3^1/_2$ мили. Огонь помѣщается въ фонарѣ, имѣющемъ 8 прямоугольныхъ граней, изъ коихъ двѣ красныя и шесть бѣлыхъ; возвышеніе огня надъ плотиною 5 метровъ. Маякъ этотъ находится въ широтѣ 43° 53′ 10″ N, долготѣ 5° 42′ 30′ O.—(Monit. de la Flotte № 8).

Іоническіе острова. *Маячные огни въ портѣ Зантъ.* — (№ 72).—Объявленіемъ, напечатаннымъ въ Іонической офиціальной газетѣ 11 Декабря 1858 г., сообщается къ свѣдѣнію мореплавателей, что съ 15 числа того же мѣсяца, въ фонарѣ, находящемся на оконечности Зантской молы, зажигаются два огня — одинъ возлѣ другаго, оба краснаго цвѣта, для отличія ихъ отъ городскихъ огней.—(Monit. de la Flotte № 9).

Архипелагъ.

Греція. *Маякъ въ Патрасскомъ заливѣ.*—(№ 73).—Лондонское гидрографическое управленіе въ объявленіи отъ 27 Декабря сообщаетъ о построеніи маяка на сѣверной сторонѣ входа въ Патраской заливъ, нѣсколько западнѣе входа въ Миссолунгское море.

Маякъ этотъ находится въ 6 миляхъ на NWtW$^1/_4$W отъ мыса Бакари, въ широтѣ 38° $19^1/_2$′ N, долготѣ 21° $23^1/_4$′ O отъ Гринича; огонь его постоянный, бѣлаго цвѣта и усматривается въ ясную погоду за 10 миль.

Входъ въ Миссолунгское море идетъ къ югу отъ форта Вазиладъ (Vasilade), и фарватеръ для ботовъ къ городу Миссолунги обозначенъ по обѣимъ сторонамъ значками изъ древесныхъ вѣтвей (Baaken-büsche). Далѣе открывается постоянный красный огонь маяка, находящагося на внѣшней оконечности моллы города Патраса, но огонь этотъ такъ слабъ, что свѣтъ его съ трудомъ можно замѣтить съ судовъ, подходящихъ къ якорному мѣсту.—(В. Н. № 14 520).

Западный берегъ Морѣи. *Дамба гавани Катаколо.*—(№ 74). —При деревнѣ Катаколо, находящейся въ бухтѣ, на восточной сторонѣ мыса того же имени, продолжена гаванская молла, которая простирается теперь на 210 ярдовъ къ OtN до глубины 5 саженъ и можетъ служить

защитою для судовъ въ 500 тоннъ вмѣстительности. Суда кладутъ обыкновенно плехтовый якорь къ N и крѣпятся съ кормы за каменья мола. Маленькая плотина, или набережная для выгрузки судовъ, находится отъ вышеупомянутой деревни въ разстояніи $^1/_4$ мили къ сѣверу.

Румбы показаны магнитные; склоненіе компаса въ Патрасскомъ заливѣ $10^1/_2$° W-е въ 1858 году.—(В. Н. № 14 520.

Черное море.

Россія. *Одесскій маякъ.*—(№ 75).—На Одесскомъ маякѣ установленъ новый катоптрическій аппаратъ и съ 15 Января маякъ сей освѣщенъ 14 рефлекторами, вмѣсто 13 прежнихъ, постояннымъ огнемъ.—(Сообщ. Упр. Черн. Гидр. Отд. № 116).

Турція. *Замѣчанія для плаванія въ устьяхъ Дуная и по Сулинскому бару.*—(№ 76).—Въ Moniteur de la Flotte № 1 и 2 помѣщено донесеніе морскому министерству начальника Дунайской станціи, капитана Руссена, заключающее въ себѣ много совѣтовъ и примѣчаній, полезныхъ и необходимыхъ для капитановъ судовъ, плавающихъ въ этихъ водахъ. Приводимъ извлеченіе изъ этого донесенія.

Прежде всего капитанъ Руссенъ объясняетъ, что плаваніе этимъ фарватеромъ доступно только для судовъ отъ 200 до 300 тоннъ, съ углубленіемъ по возможности меньшимъ, потому что въ настоящее время глубина на Сулинскомъ барѣ только отъ 8 до 9 футъ и все таки устье это считается главнымъ и даже единственнымъ фарватеромъ, ведущимъ въ Дунай. Что касается до времени года удобнаго для плаванія по Дунаю, то извѣстно, что весна и осень составляютъ двѣ эпохи, въ которыя дѣятельность судоходства бываетъ наибольшая; вообще совѣтуется судамъ приходить или какъ можно ранѣе весною напр., въ концѣ Марта, или осенью не позже конца Октября. При плаваніи къ Галацу въ Архипелагѣ часто встрѣчаются остановки отъ продолжительныхъ сѣверныхъ вѣтровъ, а потому суда, зафрахтованныя подъ осенній грузъ, должны выходить изъ Англіи не позже Августа, а изъ Средиземныхъ портовъ не позже Сентября. Плаваніе Чернымъ моремъ капитанъ Руссенъ не представляетъ такъ опаснымъ, какъ оно считалось прежде, напротивъ оно менѣе затруднительно нежели плаваніе проливомъ. Выйдя изъ Босфора съ попутнымъ вѣтромъ суда вступаютъ вскорѣ въ достаточно открытое море для того чтобы

быть въ состояніи выдержать бурную погоду и дѣлать длинные галсы. По мнѣнію Руссена, совершенно безполезно брать лоцмановъ въ Константинополѣ, потому что они вообще мало свѣдующи; о входахъ въ порты Чернаго моря, которыхъ весьма много на Булгарскомъ берегу, вовсе ничего не знаютъ, также какъ и о положеніи бешенъ и затонувшихъ судовъ, весьма затрудняющихъ плаваніе по Сулинскому проходу; вслѣдствіе чего капитанамъ судовъ не совѣтуется проходить его безъ патентованнаго Сулинскаго лоцмана (отъ Галацскаго управленія). Относительно гавани для укрытія судамъ, идущимъ въ Дунай, можно указать на Змѣиный островъ (Schlangen Insel), какъ на превосходное якорное мѣсто, съ хорошимъ маякомъ, видимымъ за 18 миль.

Капитанамъ судовъ, предназначенныхъ для плаванія къ устью Дуная, необходимо короче ознакомиться съ сигналами Сулинской башни, свѣдѣнія о которыхъ, по указанію Руссена, могутъ быть получаемы во французскомъ консульствѣ въ Константинополѣ. Если судно, придя къ Сулинской гавани, усмотритъ флагъ, запрещающій входъ въ портъ, то оно должно итти обратно въ море; или если хочетъ стать на якорь, то должно въ такомъ случаѣ избрать якорное мѣсто достаточно удаленное отъ берега, именно на N отъ устья рѣки. Если гавайскій лоцманъ присовѣтуетъ итти въ рѣку, то, во всякомъ случаѣ, необходимы точныя свѣдѣнія о количествѣ углубленія судна, для того чтобы соображать оное съ состояніемъ воды на барѣ, облегчая судно, если оно много углублено. Если вѣтеръ не совершенно попутный, то должно немедленно прибѣгнуть къ помощи буксирнаго парохода, находящагося для этой цѣли на барѣ. Такихъ пароходовъ четыре и такъ какъ всѣ они принадлежатъ частнымъ лицамъ, то капитаны судовъ должны заключать предварительныя условія. Конкуренція понизила цѣны за букеированіе, такъ что въ настоящее время за проводъ черезъ баръ платятъ только 8 дукатовъ.

Пройдя баръ берутъ обыкновенно лоцмана для плаванія по рѣкѣ. При заключеніи условій съ лоцманами, а также при перегрузкѣ судовъ, хорошо обращаться за совѣтами къ капитану надъ портомъ или къ консульскимъ агентамъ, потому что правила проводки судовъ и перегрузки не установлены регламентомъ, а вслѣдствіе этого не существуетъ постоянной таксы, и цѣны бываютъ различны, смотря по времени года и по дѣятельности судоходства. По этому необходимо освѣдомляться о ежедневныхъ среднихъ цѣнахъ.

Судамъ, приходящимъ въ Дунай поздно, напр. въ Ноябрѣ или Декабрѣ, а также судамъ большихъ размѣреній, издержки для которыхъ не такъ опутительны, выгоднѣе буксироваться до самаго мѣста погрузки, потому что безъ этого бываетъ весьма затруднительно проходить Дунай и часто случается употреблять болѣе мѣсяца для достиженія Галаца, который удаленъ отъ моря всего на 35 лье. Всякое замедленіе въ позднее время года можетъ имѣть слѣдствіемъ замерзаніе судна и тогда уже, по необходимости, придется прибѣгнуть къ буксированію, которое вообще, какъ сказано выше, оказывается весьма полезнымъ въ выигрышѣ времени.

По принятіи груза, суда спускаются внизъ по теченію; но большіе бота все таки бываютъ необходимы при этомъ для принятія части груза, чтобы облегчить судно при переходѣ черезъ баръ.

При этой перегрузкѣ одно важное замѣчаніе, а именно: недопускать никакихъ излишнихъ остановокъ и наблюдать, чтобы ни что изъ груза не могло пропасть и все, принятое мѣрою вѣрно, сдавалось бы назадъ. По этому предмету происходитъ такъ много жалобъ, что необходимо обратить на него вниманіе Капитановъ и посовѣтывать имъ быть осмотрительными.

Большимъ судамъ, во избѣжаніе остановокъ и другихъ неудобствъ, совѣтуется весь ихъ грузъ или часть онаго сгружать на винтовыя суда австрійскаго общества, которыя могутъ служить при этомъ двоякою цѣлью, какъ для перегрузки, такъ и для буксировки. Онѣ буксируютъ суда до Сулина, а оттуда, при хорошей погодѣ, въ одинъ день проводятъ ихъ черезъ баръ въ море, гдѣ передача груза совершается въ нѣсколько часовъ. Цѣны, назначаемыя этимъ обществомъ весьма умѣренныя и при этомъ соблюдается та выгода, что приходится имѣть дѣло съ толковымъ управленіемъ, а потому все идетъ быстро и безопасно и способъ этотъ, какъ сказано выше, для большихъ судовъ можно рекомендовать какъ самый удобный. Многія англійскія суда, въ 400 тоннъ и болѣе, воспользовались имъ въ нынѣшнюю осень, а два французскіе капитана, пришедшіе въ первый разъ въ Ноябрѣ, въ настоящее время посредствомъ этого способа готовы уже къ отправленію.—(В. Н. № 14 506).

Индѣйскій океанъ.

Временной знакъ на Гретъ-Бассъ (*Great-Basses*).—(№ 77).—До окончанія постройки маячной башни Гретъ-Бассъ, на островѣ Цейлонъ

(Ceylan), поставлена временно на этихъ скалахъ сигнальная мачта, краснаго цвѣта, на вершинѣ коей поднятъ шаръ возвышенный надъ уровнемъ моря на 18 метровъ. О перемѣнахъ, какія послѣдуютъ по окончаніи постройки маяка, будетъ своевременно сообщено.—(Monit. de la Flotte № 8).

Англія.—(№ 78).—Отъ Англійскаго Адмиралтейства объявлено, что новыя правила объ огняхъ и туманныхъ сигналахъ, принятыя на судахъ англійскаго флота съ 1-го Октября 1858 г. (См. Лоц. Зам. 1858 г. стр. 116), не распространяются на открытыя лодки и суда обыкновенно употребляемыя для рыбной ловли.—(Деп. Внутр. Снош. № 10 303).

ОБЪЯВЛЕНІЯ.

ВЪ КНИЖНЫХЪ МАГАЗИНАХЪ

КРАШЕНИННИКОВА и СМИРДИНА

(на Невскомъ проспектѣ)

ПОСТУПИЛА ВЪ ПРОДАЖУ КНИГА:

ПЕРВЫЙ ШАГЪ НА МОРѢ.

РАЗСКАЗЪ СТАРАГО МОРЯКА.

Издалъ И. Фонъ-Шанцъ.

Цѣна экземпляра, безъ доставки, 1 р. 25 к.

Книга раздѣлена на три отдѣла: 1-й заключаетъ въ себѣ всѣ военно-морскія распоряженія на Черномъ морѣ въ 1853 году, 2-й изображаетъ постепенное улучшеніе оборонительныхъ средствъ Севастополя, сначала 1854 года до высадки союзниковъ, а 3-й есть подробное описаніе всего совершившагося въ Севастополѣ отъ высадки союзниковъ до смерти Корнилова.

Содержаніе сихъ отдѣловъ слѣдуетъ за симъ:

I. Способность Корнилова управлять людьми.—Система управленія кораблемъ, обученія команды и образованія офицеровъ.—Быстрота работъ и дисциплина на кораблѣ «Двѣнадцать Апостоловъ».—Артиллерійское ученье.—Росписанія, которыми руководствовались на кораблѣ.—Инструкція и приказы командира.—Вступленіе Корнилова въ должность начальника Штаба Черноморскаго Флота и Портовъ.—Осмотръ второстепенныхъ портовъ и маяковъ.—Впечатлѣніе, произведенное первыми распоряженіями новаго Начальника Штаба.—Кабинетныя занятія Корнилова.—Первая аудіенція его у Государя Императора.—Инспекторскіе смотры Корнилова.—Изданіе таблицъ росписаній.—Положеніе Корнилова по смерти М. П. Лазарева.—Справедливость Корнилова.—Плаванія его съ легкими эскадрами.—Нахимовъ и Корниловъ какъ флагмана.—Взглядъ Корнилова на судовыя росписанія.—Двѣ аудіенціи его у Государя Императора въ началѣ 1852 года.—Состояніе Черноморскаго флота, при посѣщеніи онаго Государемъ Императоромъ.—Отношенія Корнилова къ Нахимову въ 1852 году.—Начало 1853 года.—Распоряженія Корнилова о изготовленіи флота въ боевомъ отношеніи.—Опѣпленіе Чернаго моря нашими крейсерами.—Проектъ Корнилова о составѣ Черноморскаго флота.—Усиленіе крейсерства у восточнаго берега Чернаго моря и перемѣна Босфорскихъ крейсеровъ.—Маневры Черноморскаго флота подъ Командою Корнилова.—Высадка 13 пѣхотной дивизіи на восточный берегъ Чернаго моря.—Проектъ Корнилова о занятіи Синопа и Сизополя.—Отплытіе эскадры Нахимова къ берегамъ Анатоліи.—Программа рекогносцировки Турецкихъ береговъ.—Распоряженія по приведенію Севастополя въ оборонительное положеніе.—Разрѣшеніе Нахимову открыть военныя

дѣйствія.—Отмѣна посланнаго Нахимову разрѣшенія.—Приготовленія Корнилова къ рекогносцировкѣ Турецкихъ береговъ.—Донесеніе его о рекогносцировкѣ и послѣдствія оной.—Одинаковость взгляда его и Нахимова на морскую тактику.—Осеннее плаваніе Корнилова съ эскадрою кораблей.—Поиски за Турецкимъ флотомъ и приготовленія Корнилова къ битвѣ.—Бой парохода «Владиміръ» съ Турецко-Египетскимъ пароходомъ «Первазъ-Бахри».—Почему наши эскадры не встрѣтились съ Турецкою.—Обстоятельства, предшествовавшія Синопской битвѣ.—Корниловъ съ пароходами въ Синопѣ.—Донесенія о Синопскомъ сраженіи.

II. Севастополь послѣ Синопской битвы.—Мѣры къ охраненію порта.—Боевая позиція кораблей.—Новыя батареи.—Телеграфы и аванпосты.—Распредѣленіе судовъ въ гавани—Сигналъ тревоги и назначеніе береговыхъ командъ къ орудіямъ по батареямъ.—Появленіе перваго англійскаго парохода.—Вступленіе Корнилова въ командованіе флотомъ.—Понятіе его о долгѣ гражданина.—Освященіе новыхъ баттарей и пробная пальба.—Ученья и условные баттарейные сигналы.—Диспозиція къ оборонѣ гавани 22 Января.—Севастополь 22 Января.—Смотры Корнилова.—Появленіе перваго французскаго парохода.—Диспозиція къ оборонѣ рейда 17 Февраля.—Начало оборонительныхъ работъ съ сухаго пути.—Составленіе десантныхъ батальйоновъ изъ стрѣлковыхъ партій.—Смотръ гребнымъ судамъ.—Возвращеніе крейсеровъ отъ восточнаго берега Чернаго моря.—Учрежденіе дистанціи оборонительной линіи между Балаклавскою и госпитальною дорогами.—Телеграфы до Лукулла.—Рекогносцировка 17-го Марта.—Инструкція командирамъ судовъ и баттарей.—Эскадра гребныхъ судовъ.—Севастополь 21-го Марта.—Начало войны съ Франціею и Англіею.—Погоня 31-го Марта.—Флагштокъ Севастопольской библіотеки.—Отношеніе Корнилова къ Нахимову въ 1854 году.—Ожиданіе непріятеля въ Севастополь въ началѣ Апрѣля.—Первое крейсерство союзнаго флота у Севастополя.—Рекогносцировка 18 Апрѣля.—Приказъ о койкахъ.—Учрежденіе дистанціи оборонительной линіи отъ артиллерійскихъ казармъ до Киленъ-балки.—Освященіе Волоховой башни.—Укрѣ-

пленія Севастополя въ концѣ Апрѣля.—Рекогносцировка 8 Мая.—Начало крейсерства нашихъ фрегатовъ и кораблей.—Слѣдствія смотровъ судамъ флота.—Изготовленіе кораблей: «Уріилъ» и «Гавріилъ».—Крейсерство 26—28 и 31 Мая и погоня 3 Іюня.—Учрежденіе дистанціи оборонительной линіи отъ 7 бастіона до Балаклавской дороги.—Преобразованіе крейсировавшихъ отрядовъ.—Ученья и пальба въ цѣль.—Сформированіе 3-го и 4-го десантныхъ батальйоновъ.—Крейсерство 30 Іюня, 3 Іюля и 6—8 Іюля.—Изготовленіе фрегатовъ: «Месемврія», «Сизополь» и «Мидія».—Освященіе Малаховой башни.—Второе крейсерство союзнаго флота у Севастополя.—Морская подвижная артиллерія.—Заботливость Корнилова о внутреннемъ корабельномъ порядкѣ.—Заботливость Корнилова о направленіи подчиненныхъ.—Приходъ парохода «Тамань», крейсерство парохода «Эльборусъ» и появленіе непріятеля въ Августѣ.—Телеграфы на южный берегъ Крыма.—Башня надъ Двѣнадцати-Апостольскою баттареею.—Окончаніе корабельнаго крейсерства.

III. Севастополь 1 Сентября: расположеніе судовъ; состояніе укрѣпленій.—Появленіе союзнаго флота съ десантомъ.—Приготовленія нашего флота.—Мѣры противъ дѣйствій непріятеля въ тылу нашей арміи.—Устройство сообщенія съ арміею.—Оборонительныя работы.—Выходъ парохода «Тамань» и приближеніе союзниковъ къ Лукуллу.—8 Сентября въ Севастополѣ.—Совѣтъ флагмановъ и капитановъ.—Диспозиція флота 9 Сентября.—Усиленіе оборонительной линіи.—Затопленіе фарватера.—Воззваніе Корнилова къ морякамъ 11 Сентября.—Сформированіе флотскихъ батальйоновъ для защиты города.—Князь Меншиковъ поручаетъ Сѣверную сторону Корнилову, а морскія команды Южной стороны—Нахимову.—Теплота души Корнилова.—Онъ принимаетъ начальство надъ войсками Сѣверной стороны.—Нахимовъ осматриваетъ оборонительную линію.—Совѣтъ генераловъ.—Расположеніе войскъ на Сѣверной сторонѣ 13 Сентября.—Распоряженія Корнилова къ оборонѣ Сѣверной стороны.—Войска Южной стороны 13-го Сентября.—Извѣстія изъ арміи.—Переходъ непріятеля черезъ Мекензіеву гору.—Приходъ 3-го Тарутинскаго батальйона.—Приказъ Нахимова о затопленіи ко-

раблей.—Корниловъ оставляетъ Сѣверную сторону.—Сформированіе сводныхъ батальйоновъ.—Диспозиція къ оборонѣ города 14 Сентября.—Единодушіе Севастопольскихъ начальниковъ. — Энергія Корнилова. — Мѣры, принятыя Корниловымъ для усиленія укрѣпленій.— Непріятель занимаетъ Балаклаву.—Крестный ходъ по оборонительной линіи.—Корниловъ одушевляетъ войска. — Размѣщеніе Севастопольскаго гарнизона 15 Сентября. — Непріятель появляется на Симферопольской дорогѣ. — Прибытіе изъ арміи Лейтенанта Стеценко.—Непріятель занимаетъ дороги въ Балаклаву и Георгіевскій монастырь. — Перевязочные пункты и условные сигналы.—Перестрѣлка съ пароходами 17 Сентября. — Непріятель распространяется къ Херсонесскимъ бухтамъ.—Армія наша занимаетъ Сѣверную сторону. — Докладная записка Корнилова отъ 19 Сентября. — Усиленіе гарнизона. — Диспозиція къ оборонѣ города 20 Сентября. — Инструкція начальникамъ дистанцій.—Непріятель занимаетъ Киленъ-балочныя высоты.—Инструкція пароходамъ 21 Сентября. — Заботливость Князя Меншикова о Севастополѣ. — Дополненіе къ диспозиціи 20 Сентября.—Дѣйствія союзниковъ 22 Сентября.—Мѣры благоустройства въ городѣ.—Ночныя тревоги. — Ученье на Малаховомъ курганѣ.—Вылазка 29 экипажа.—Числительность Севастопольскаго гарнизона 24 Сентября.—Дѣйствія союзниковъ. — Предосторожности отъ пожаровъ на судахъ. — Кавалерійская рекогносцировка и диверсія съ Малахова кургана. — Пальба по французскимъ шлюпкамъ. — Проектъ приказа по гарнизону. — Вылазка охотниковъ ночью 25 Сентября. — Наставленія частнымъ начальникамъ при отбитіи атакъ.—Непріятельскія работы и Язонская баттарея.—Вылазка 27 Сентября.—Заложеніе французской параллели.—Наши новыя баттареи и запасные парки.— Дѣйствія союзниковъ 29 Сентября. — Пальба по купеческому судну.—Порядокъ снабженія баттарей снарядами и зарядами.— Оборонительныя работы и вылазки 29 — 30 Сентября. — Продолженіе англійской параллели. — Переформированіе флотскихъ батальйоновъ въ экипажи.—Порядокъ пальбы по осаднымъ работамъ.—Диспозиція къ оборонѣ города 1 Октября. — Наставленія о передвиженіи и укрытіи резервовъ. — Вылазки охотни-

ковъ 1 Октября. — Движенія флотовъ. — Пальба по осаднымъ работамъ 2 Октября. — Извѣстія изъ арміи. — Послѣдній приказъ Корнилова.—Осадныя работы и пальба по нимъ 4 Октября. — Вниманіе Истомина и Корнилова къ подчиненнымъ. — Послѣднее письмо Князя Меншикова къ Корнилову. — Послѣдній день Корнилова и первое бомбардированіе Севастополя. — Погребеніе Корнилова.